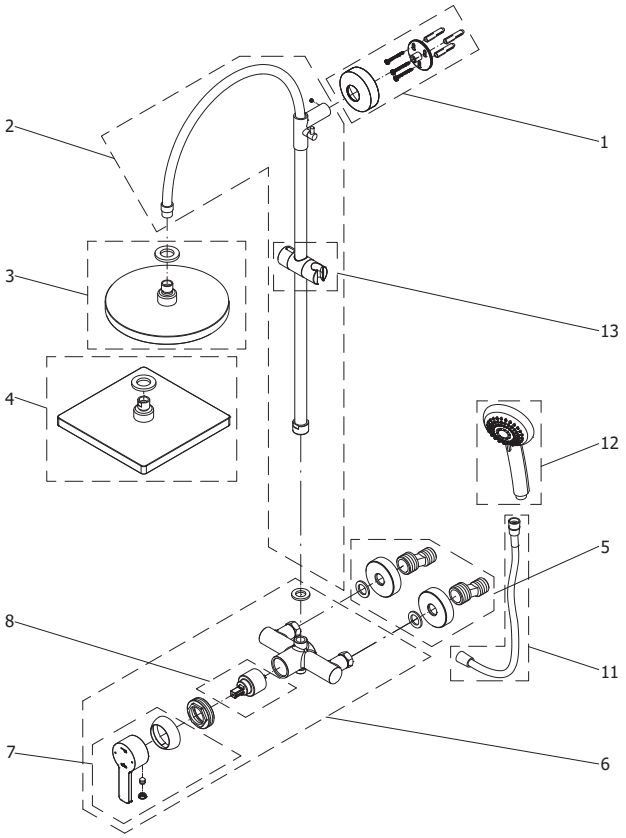

Ersatzteile

Pos.	Anzahl	Beschreibung		Maß	VK-Einheit	Art.-Nr.	VK-Preis
1		**Wandanbindung komplett**					
	3	Dübel	N0600	Ø 6			
	1	Wandscheibe Messing			Set	9800 000 982 099	37,95 EUR
	3	Senkkopfschraube	SLIKO04245C081	4,2 x 45			
	1	Blende Wandanbindung					
2	1	Rohr Kopfbrause					
	1	Rohr Verteiler			Set	9801 000 251 099	101,95 EUR
	je 1x	Verbinder + Fixierhebel					
	1	Gleiter mit Handbrausehalter					
3	1	Kopfbrause rund	Typ 9240	Ø 250 / H=15		9800 000 034 099	51,95 EUR
4	1	Kopfbrause eckig	Typ 9243	250 x 250 / H=15		9800 000 035 099	51,95 EUR
5	2	S-Anschlüsse					
	2	Blende Versteller			Set	9800 000 033 099	18,95 EUR
	2	Dichtung					
6	1	Einhebelmischer komplett				9801 000 248 099	152,00 EUR
7	1	Einhebelmischer Griff				9801 000 246 099	41,95 EUR
8	1	Einhebelmischer Kartusche				9801 000 247 099	46,95 EUR
11	1	Brauseschlauch inkl. 2 Dichtungen 1/2“		L=1500		9800 000 026 099	20,95 EUR
12	1	Handbrause				9800 000 024 099	41,95 EUR
13	1	Gleiter mit Handbrausehalter				9800 000 038 099	14,95 EUR

Kleinteile

Pos.	Anzahl	Beschreibung	Maß	VK-Einheit	Art.-Nr.	VK-Preis
		Montagezubehör				
	3	Dichtung, G 1/2				
	1	Dichtung, G 3/4				
	1	Dichtung konisch G 3/4				
	2	Siebdichtung mit Nase G 3/4				
	1	Innensechkantschlüssel	SW 2,5	Set	9801 000 240 099	37,95 EUR
	1	Innensechskantschlüssel	SW3			
	2	Gewindestift	M5 x 5			
	1	Gewindestift	M5 x 8			
	1	Gewindestift	M6 x 8			
	2	V-Filter G 1/2				