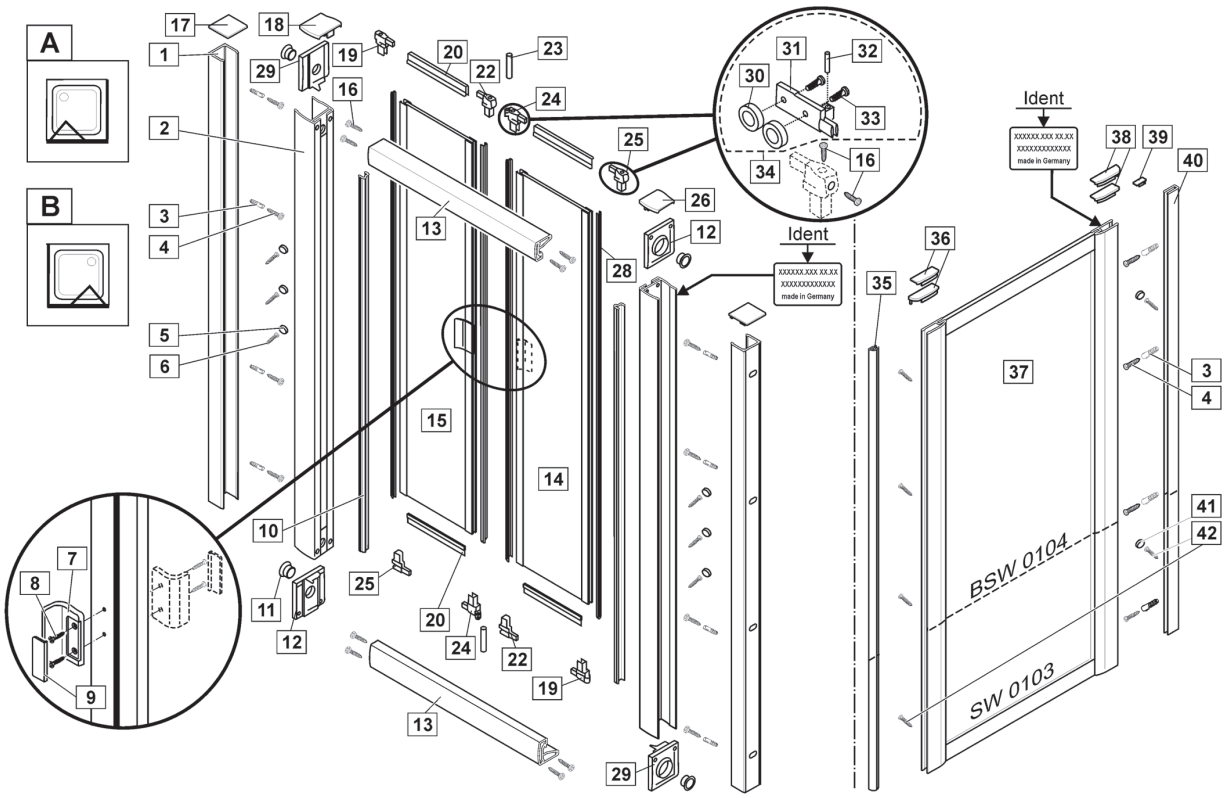

Dichtungen und Profile							
Pos.	Anzahl	Beschreibung		Maß	VK-Einheit	Art.-Nr.	VK-Preis
1	2	Wandanschlußprofil	P0322	L=1850	1 Stück	9800 xxx 902 099*	71,00 EUR
10	2	Abdeckprofil	P0523	L=1850	1 Stück	9800 xxx 903 099*	51,00 EUR
20	4	Kopf- und Fußprofil	P0325		1 Stück		
28	4	Dichtungsprofil	PK520	L=2000	Set 4 Stück	9801 053 520 099	71,99 EUR
35	1	Abdeckprofil	P0528	L=1850	1 Stück	9800 xxx 848 099*	46,99 EUR
40	1	Wandanschlußprofil	P0530	L=1850	1 Stück	9800 xxx 904 099*	46,99 EUR

Kleinteile							
Pos.	Anzahl	Beschreibung		Maß	VK-Einheit	Art.-Nr.	VK-Preis
3	8	Dübel		ø 6			
4	8	Blechschraube		4,2 x 45	Set	9800 xxx 700 099*2	18,99 EUR
5 / 41	8	Kappe für Schraube	N0350	3,5			
6 / 42	12	Kappenschraube		3,5 x 9x5			
16	24	Blechschraube		3,5 x 38	Set	9800 081 905 099	15,99 EUR
7	2	Griff	ZE010103000080		Griff Set	9800 080 491 099	18,99 EUR
7	2	Griff	K0540				
8	4	Blechschraube		3,5 x 9,5			
9	2	Kappe nur in chrom	K0541				
17	2	Kappe	K0328				
18	1	Kappe	K0326				
26	1	Kappe	K0327		Set	9820 080 003 092	25,99 EUR
36	1	Kappe	K0547	B rechts			
36	1	Kappe	K0548	A links			
38	1	Kappe	K0545	A links			
38	1	Kappe	K0546	B rechts			
39	1	Kappe	K0549				
11	4	Clippsicherung	K0529				
12	2	Nutabschluß	K0538		Set	9800 080 906 099	18,99 EUR
29	2	Nutabschluß	K0539				
19	2	Scharnierecke	K0320				
22	2	Scharnier	K0323				
23	2	Kerbstift		3 x 14	Set	9820 xxx 002 092*2	25,99 EUR
24	2	Scharnier	K0324				
25	2	Scharnierecke	K0321				
30	8	Laufrolle					
31	4	Rollenhalter	K0322		Set		
32	4	Kerbstift		3 x 20	Rollenhalter	9820 081 001 092	30,99 EUR
33	8	Schraube		M4 x 10	komplett		
34	4	Rollenhalter komplett			**ab 08/2004**		

Eleganca FT Baujahr bis August 2004:							
	4	Rollenhalter	K535		Set		
	8	Laufrolle	N 184.1		Rollenhalter		
	4	Kerbstift		3 x 20	komplett	9800 080 933 099	30,99 EUR
	8	Senkschraube		M4 x 8	**alt bis 08/2004**		

2	Scharnierecke rechts	K0534		
2	Scharnierecke links	K0533		Wenn diese Ersatzteile ausgetauscht werden müssen,
2	Scharnieraußenteil	K0536		benötigt der Kunde komplette Kopf- und Fussstäbe neu
2	Scharniermittelteil	K0537		

	Kopf und Fussprofil Eleganca FT	P 525				
4	Rollenhalter	K535				
8	Laufrolle	N 184.1				
4	Kerbstift		3 x 20			
2	Kerbstift		3 x 14			
8	Senkschraube		M4 x 8	**Set**	0991 xxx*3 000 xxx*4	92,99 EUR
2	Scharnierecke rechts	K0534			Weiter Farben auf Anfrage	
2	Scharnierecke links	K0533				
2	Scharnieraußenteil	K0536				
2	Scharniermittelteil	K0537				

Sonstige Bauteile							
Pos.	Anzahl	Beschreibung		Maß	VK-Einheit	Art.-Nr.	VK-Preis
2	2	Rahmenprofil	P0321				
13	2	Laufschiene	P0320				
14	1	Faltelement, komplett					
15	1	Faltelement, komplett					
37	1	Seitenwand					

xxx* alu silber matt (001), weiß (011), pergamon (043), silberperleffekt (073), elac (100)
xxx*2 weiss (011) / manhattan (013) / jasmin (014) / hochglanz verchromt (008)
xxx*3 silber (001), weiss (011), alu chromeffekt (005), manhattangrau (013), pergamon (043), silberperleffekt (073), elac (100), schwarz(031)
xxx*4 In folgenden Größen erhältlich: 700, 800, 900, 1000, Sondermaß