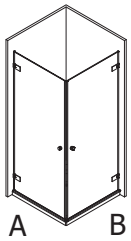

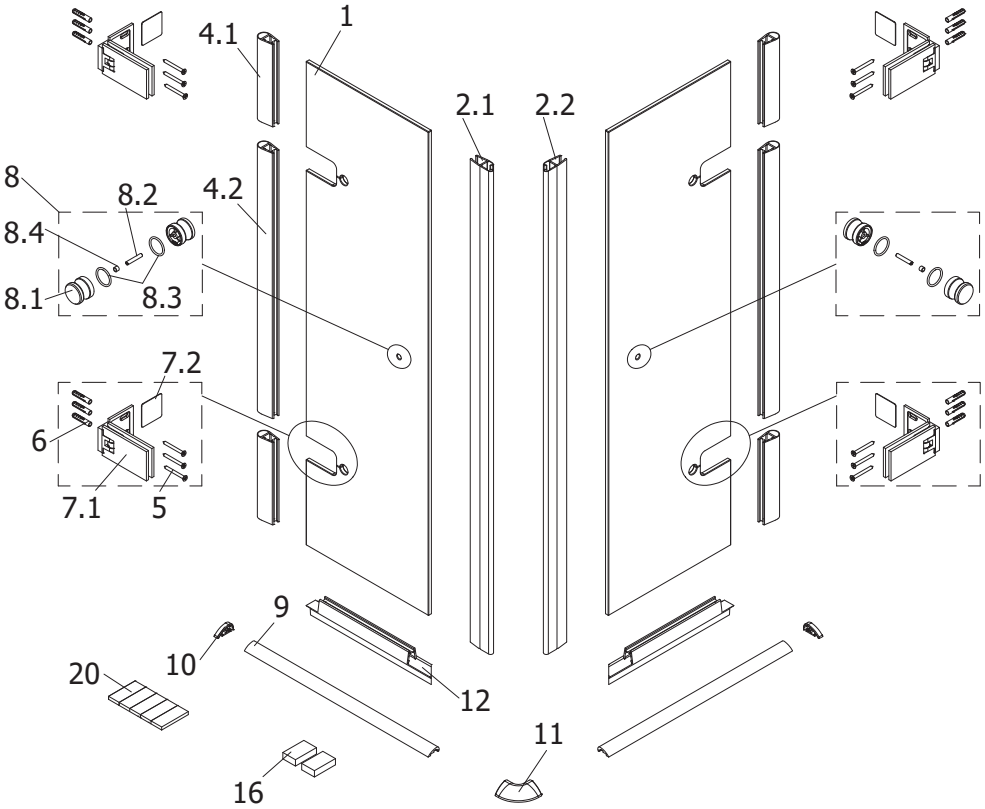

Dichtungen und Profile							
Pos.	***Anzahl***	***Beschreibung***		***Maß***	***VK-Einheit***	***Art.-Nr.***	***VK-Preis***
2.1	1	Magnetprofil Tür 45°	PK1304	L= 2500	Set	9800 080 128 099	66,99 EUR
2.2	1	Magnetprofil Tür 45°	PK1305	L= 2500			
4.1	2	Streifdichtung kurz	PK1203		Paar	9801 080 140 099	36,99 EUR
4.2	2	Streifdichtung lang	PK1203				
12	2	Spritzschutzprofil	PK1303	L=1000	1 Stück	9800 080 124 099	30,99 EUR
9	2	Schwallschutz	P0365	L=1000	Set	9800 005 135 099	39,99 EUR
10	2	Endkappe kurz	Z0168	K0386 B, K0387 A			
11	1	Schwallschutzkappe 90°	K0438				
20	1	Klebestreifen	N0957				
	1	Dichtungssatz komplett DDE	PK1304, 1305, 1303, 2x1203		im Set	9800 080 153 099	112,99 EUR
	1	Dichtung oder Profile im Sondermaße Höhe 2001-2200 mm			1 Stück	9803 099 999 999	auf Anfrage

Kleinteile							
Pos.	***Anzahl***	***Beschreibung***		***Maß***	***VK-Einheit***	***Art.-Nr.***	***VK-Preis***
16	4	Unterlegklotz					

Sonstige Bauteile							
Pos.	***Anzahl***	***Beschreibung***		***Maß***	***VK-Einheit***	***Art.-Nr.***	***VK-Preis***
7.1	**4**	**Scharnier 90° Glas-Wand**	N0401711231008		1 Stück	9800 008 127 099	280,00 EUR
7.2	4	Blende					
5	12	Spanplattenschraube	SSEKO00550B081	5 x 50mm			
6	12	Dübel	N0800	Ø 8 mm			
8	**2**	**Griff Nr. 41 komplett**	Z9077		1 Stück	9801 008 571 099	41,99 EUR
8.1	4	Griffhälfte					
8.2	2	Gewindestift mit Schlitz		M6 x 35mm			
8.3	4	O-Ring					
8.4	2	Silikonschlauch					
1	2	Scheibe Tür		A+B, 8mm			