6235-2
02/17

Montageanleitung
Installation instructions
Instructions de montage
Montagehandleiding

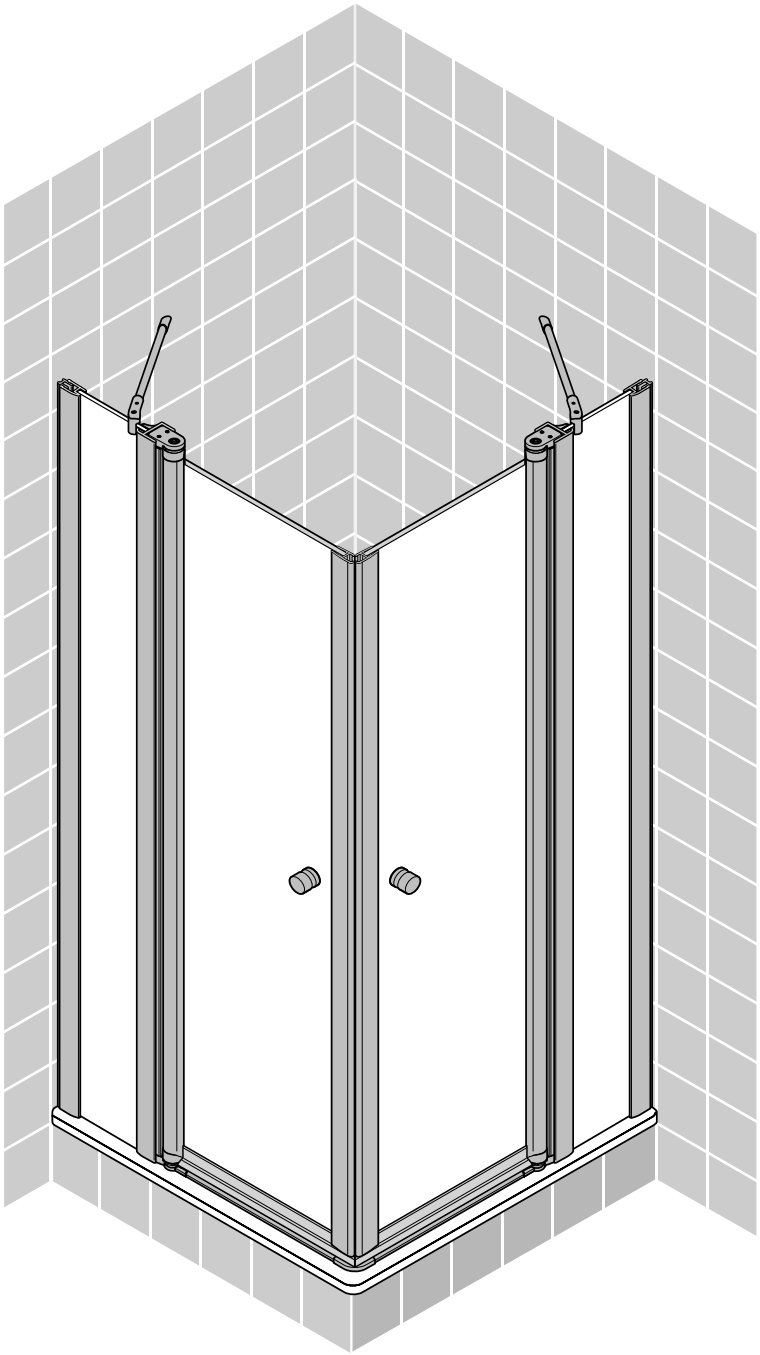

P9070
2x
P0905
4,2 x 45mm
Z9074
SW 4
SW 2,5
Z5054
K0669
K0670
Z5050
K0674
K0675
2x
K0633
Z00034
6x K0352
N0957
K0681
K0682
T-165
K0438
2x
K0627
K0626
P0365
8x
3,5 x 9,5
10x
4,2 x 45
ø 3 mm

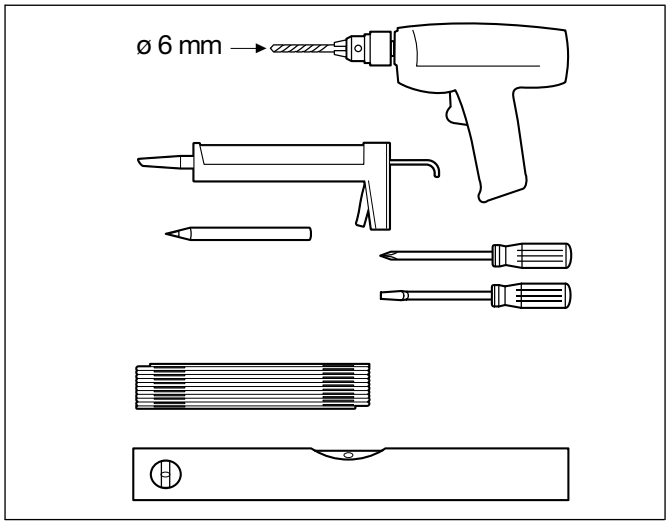

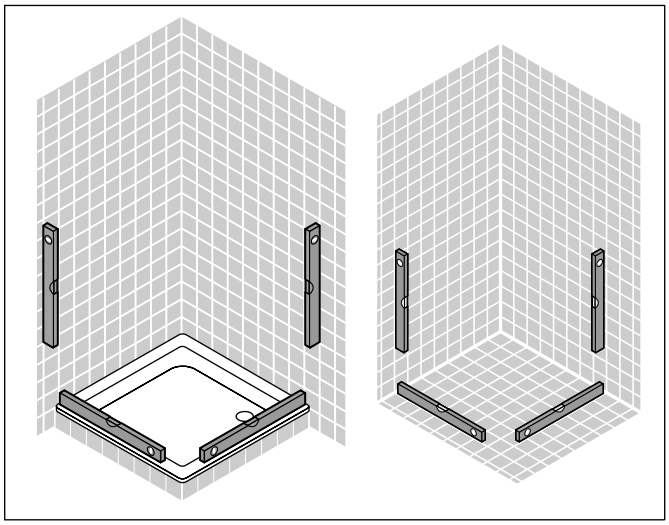

1

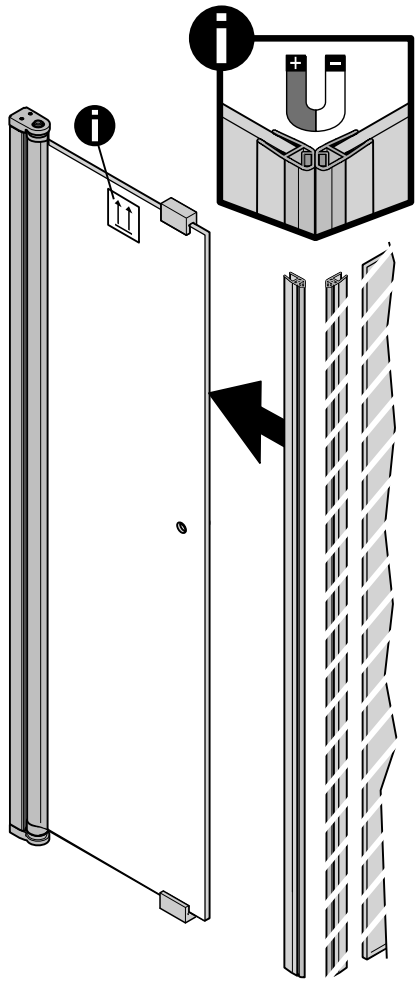

2

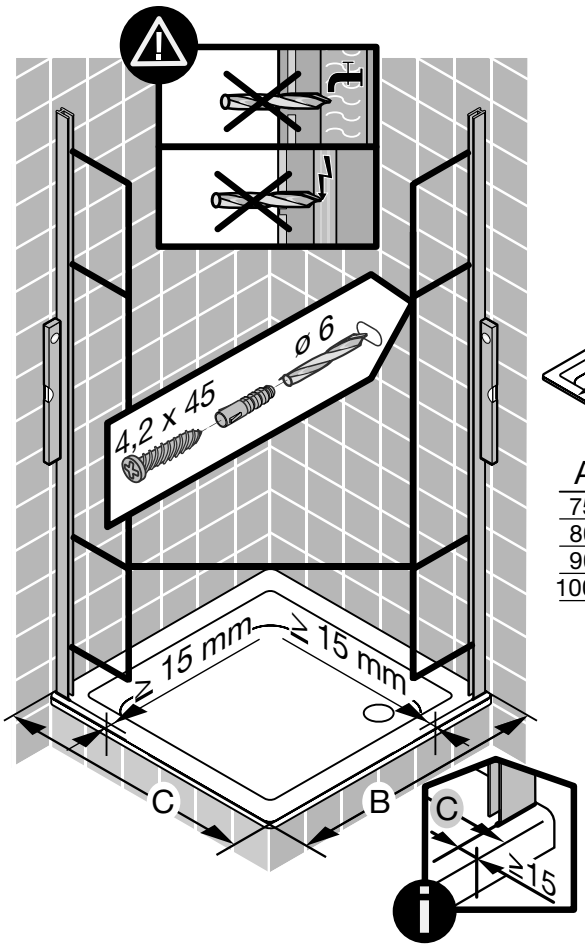

A	B/C
750	735-755
800	785-795
900	885-905
1000	985-1005

3

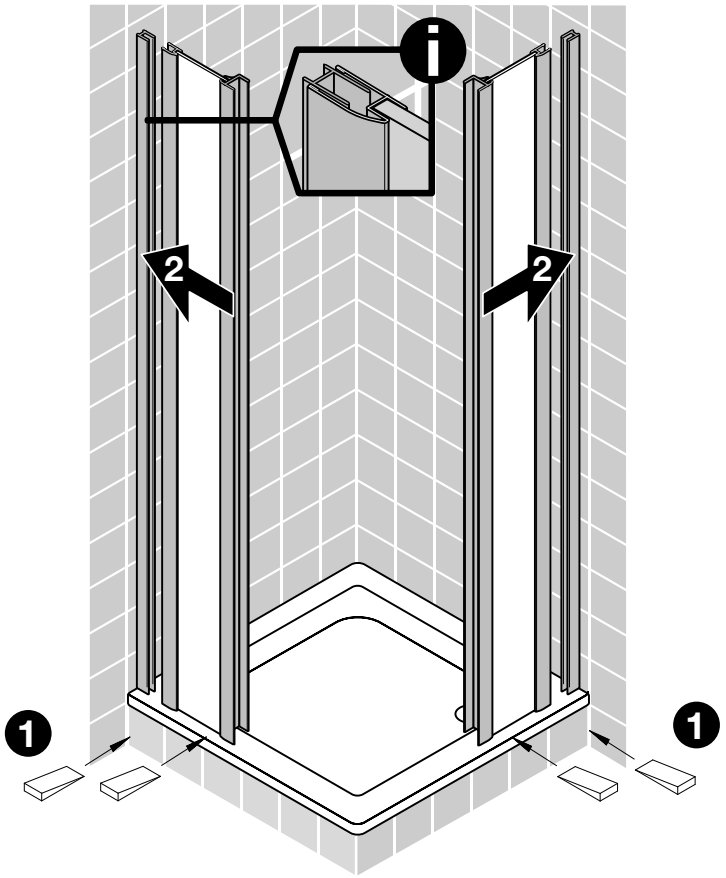
2
2
1
1

4

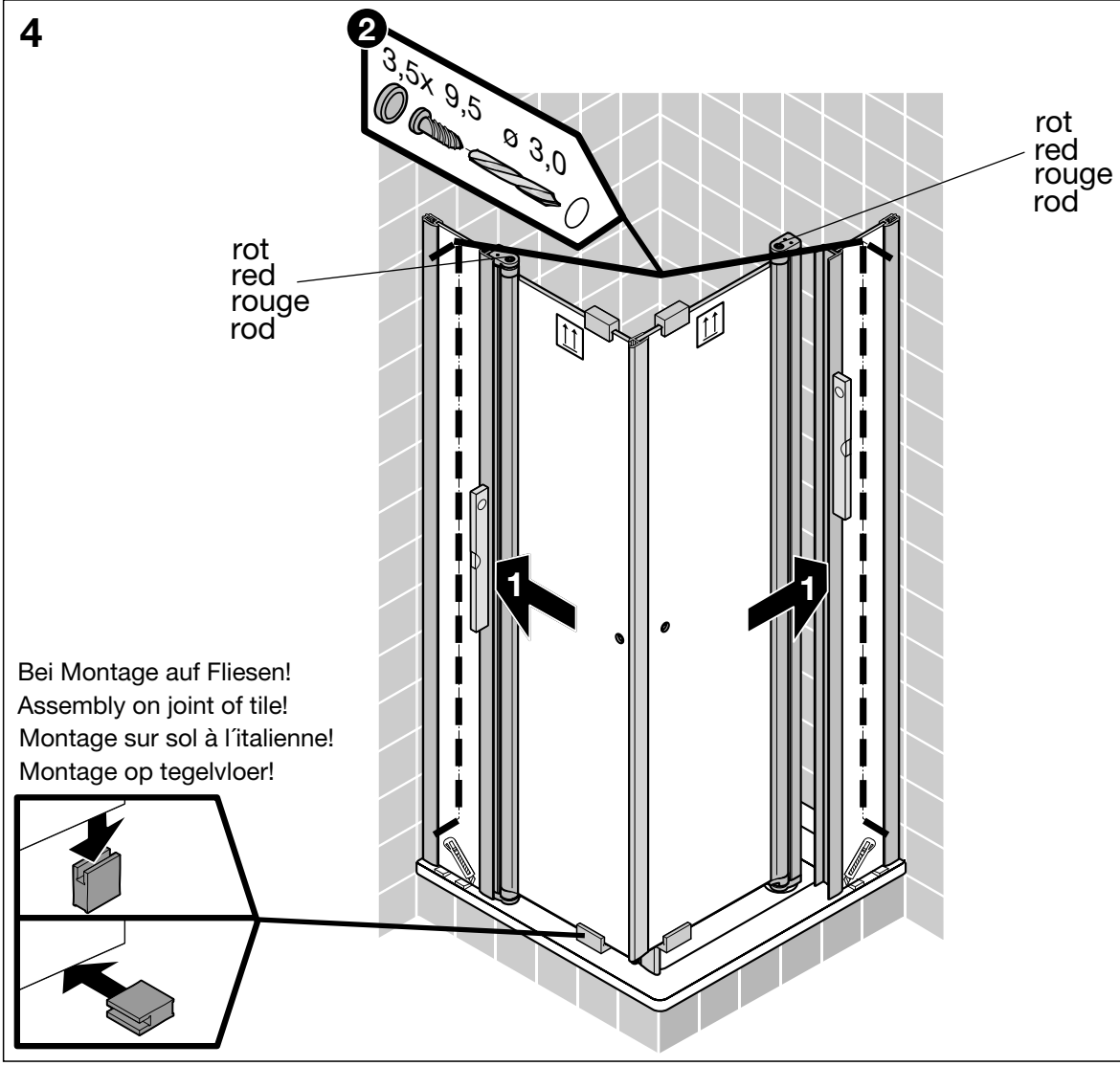
2
3,5x 9,5
ø 3,0
rot
red
rouge
rod
rot
red
rouge
rod
1
1
Bei Montage auf Fliesen!
Assembly on joint of tile!
Montage sur sol à l´italienne!
Montage op tegelvloer!

5

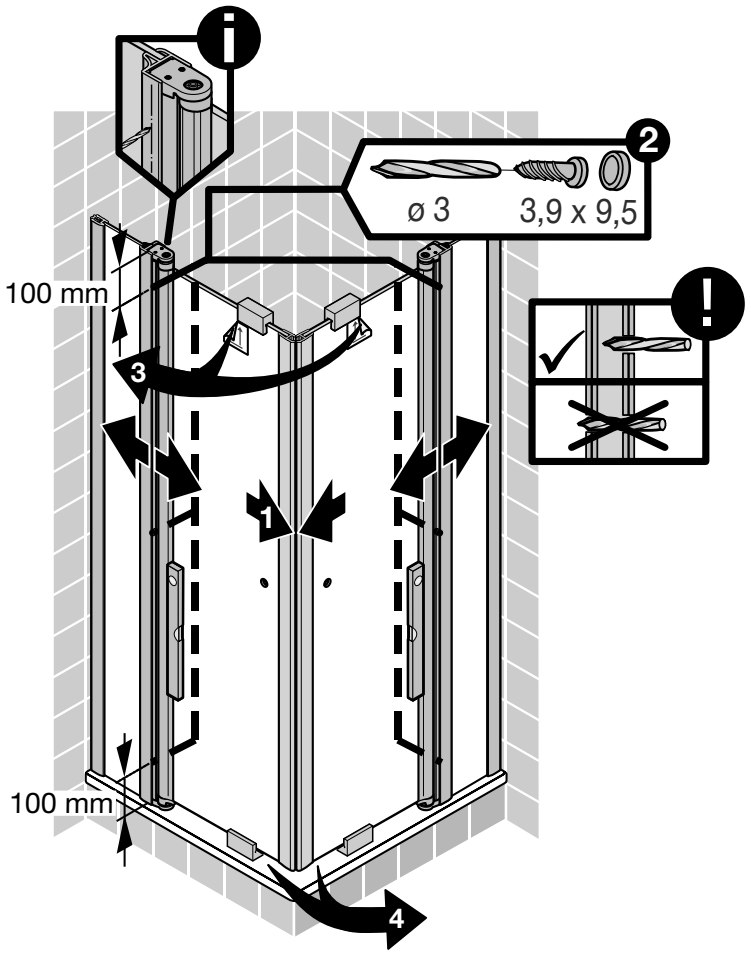

6

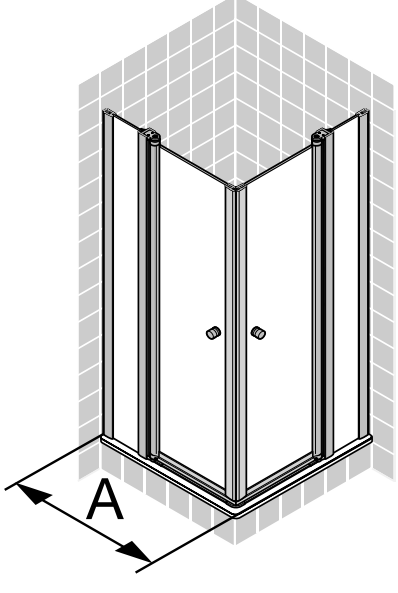

Elana Diagonaleinstieg 4-teilig

A	X
750	214
800	214
900	285
1000	285

7

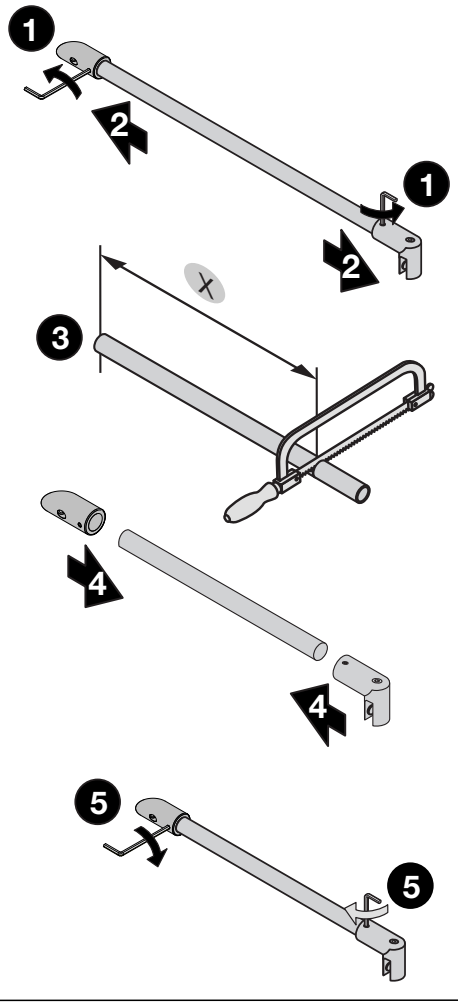

8

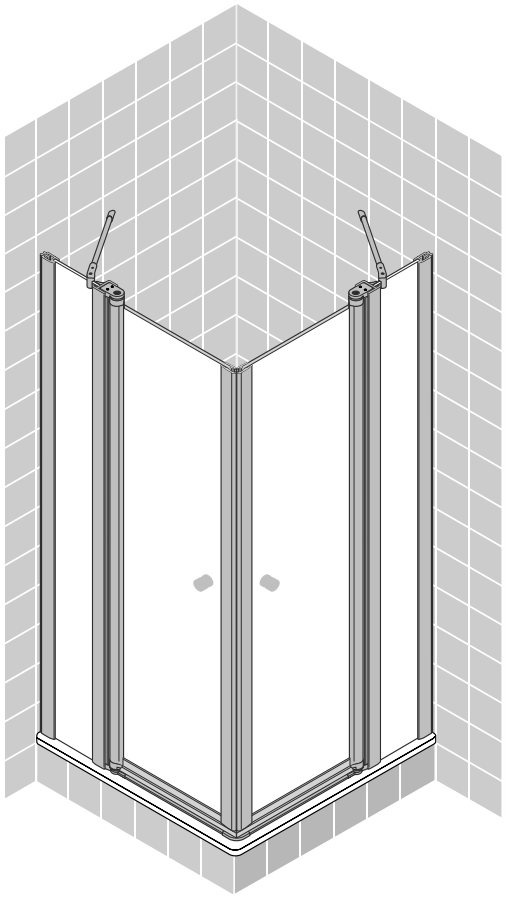

- Die Montage des Stabilisationsbügel entnehmen Sie dem Zusatzblatt.
- Please look into the additional sheet for the installation of the stabilizing bar.
- Veuillez regarder dans la feuille additionnelle pour l´installation de la barre de stabilisation.
- Voor de installatie van de stabilisatie stang zie aanvullende blad.

9

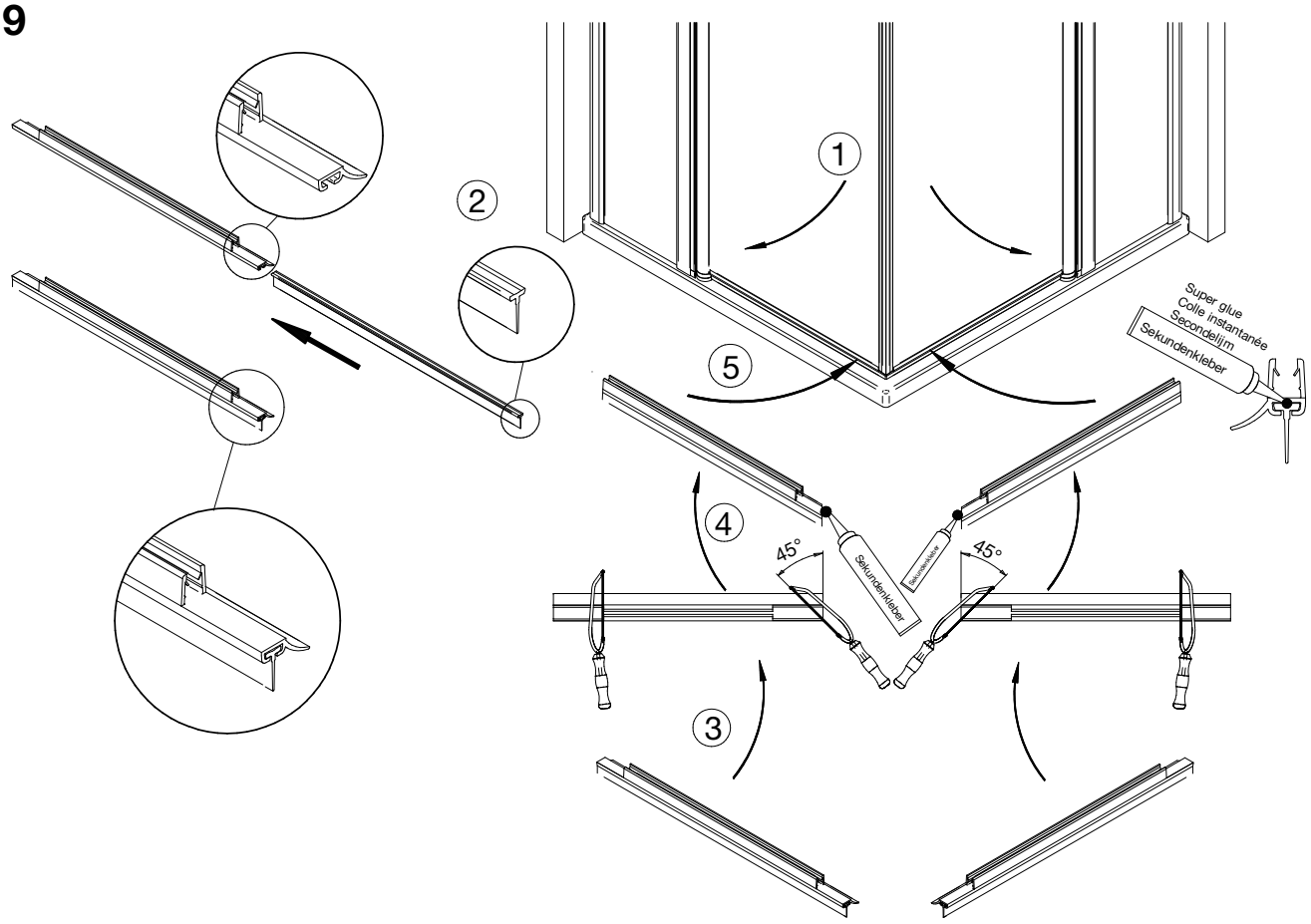

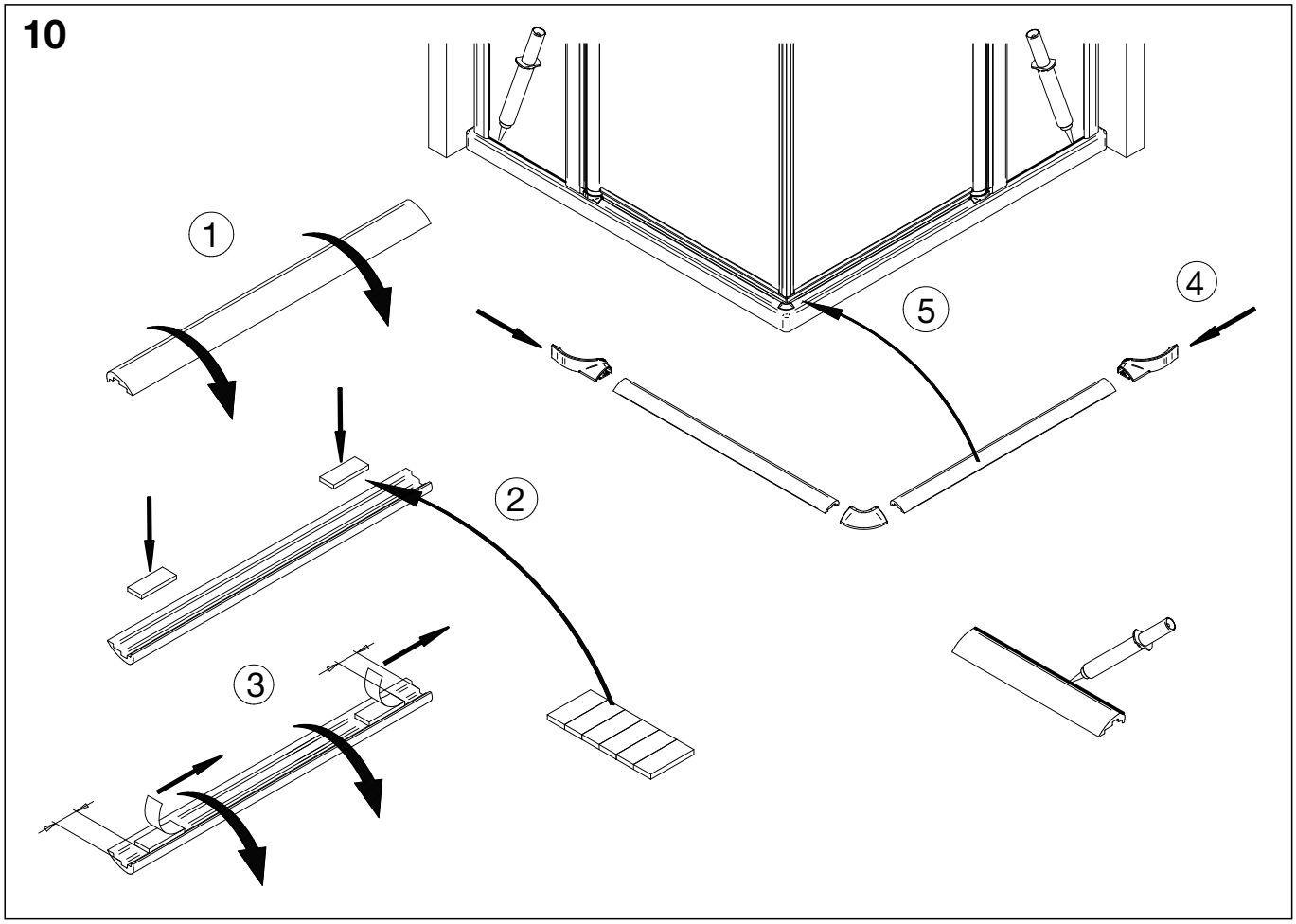
10
1
2
3
4
5

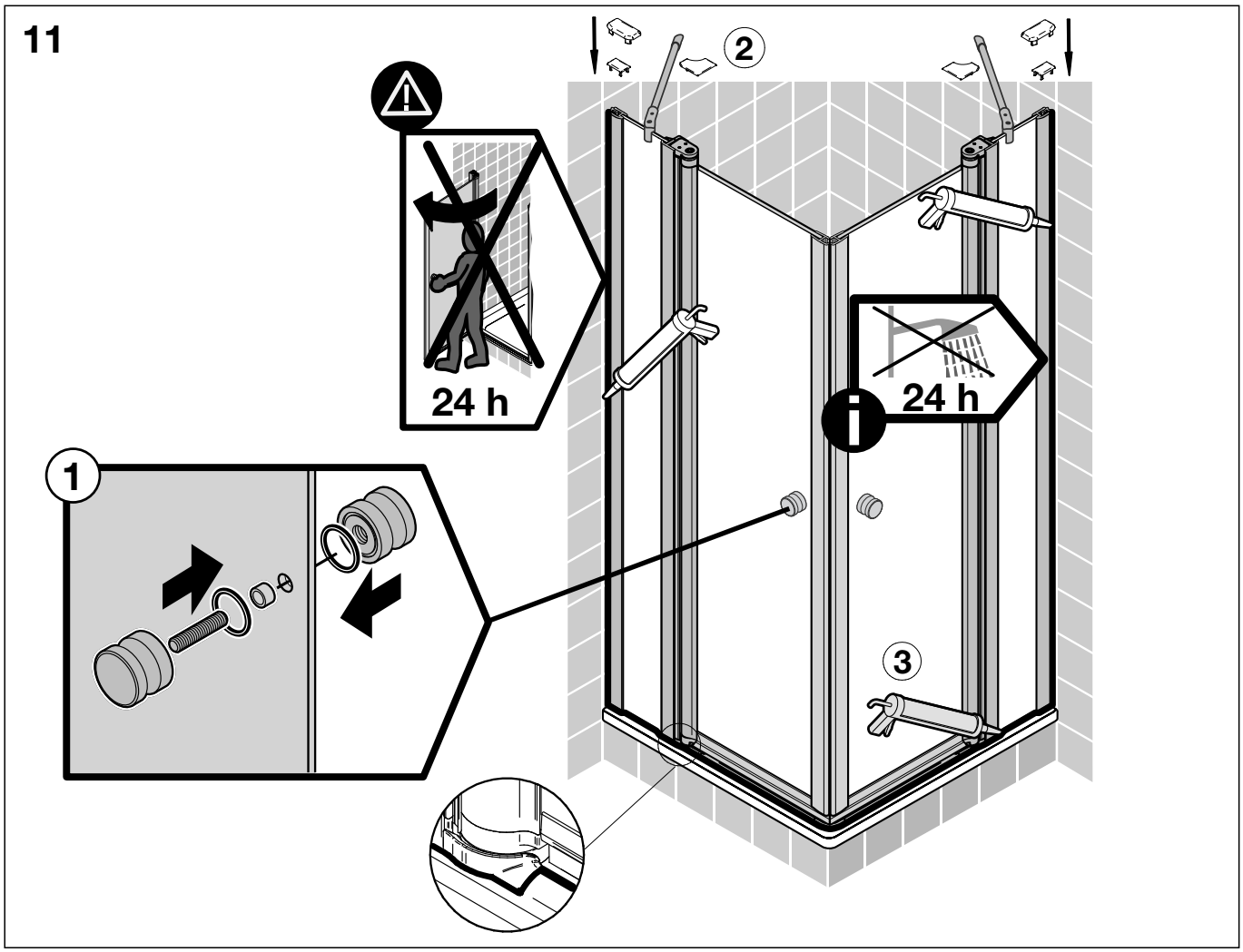
11
2
24 h
24 h
1
3

D **Wichtiger Hinweis:**
Duschkabinen bitte vor dem Einbau auf Transportschäden und Vollständigkeit prüfen, da Beanstandungen nach dem Aufbau nicht mehr anerkannt werden können.

GB **Important information:**
Please check the shower enclosure for transport damage and completeness before installation. Complaints made following installation cannot be accepted.

F **Remarque importante:**
avant de procéder au montage, vérifiez que le pare douche est complet et qu'il n'a pas été endommagé lors du transport. Aucune réclamation ne pourra être admise après le montage.

NL **Belangrijk:**
Controleer voor het inbouwen of het douchescherm bij het transport beschadigd is en of het volledig is. Na het inbouwen kunnen klachten niet meer in behandeling genomen worden.

D **Sicherheitshinweis:**
Einscheiben-Sicherheitsgläser nie nachträglich bearbeiten.

GB **Safety information:**
Single pane, safety glass panels must not be reworked in any way following supply.

F **Remarques concernant la sécurité:**
Vous ne devez en aucune façon tenter de retailler les vitrages en verre sécurit.

NL **Veiligheidsvoorschrift:**
Gehard veiligheidsglas mag niet achteraf worden bewerkt.

10 JAHRE GARANTIE

10 YEARS GUARANTEE

10 ANS GARANTIE

10 JAAR GARANTIE

CE

BREUER GmbH & Co.KG
Meerpfad 27 – 31
56566 Neuwied

12

EN 14428

D Duschabtrennung aus einem bestimmten Scheibenmaterial

Reinigbarkeit:	Bestanden
Brucheigenschaften:	Bestanden
Dauerhaftigkeit:	Bestanden

F Paroi de douche dans un matériau vitré particulier

Nettoyabilité:	passé avec succès
Propriétés à la cassure:	passé avec succès
Durabilité:	passé avec succès

GB Shower enclosure made of a specific plane material

Cleanability:	Passed
Fracture behaviour:	Passed
Durability:	Passed

NL Douche-afscheiding van bepaald ruitmateriaal

Reinigbaarheid:	Doorstaan
Breukeigenschappen:	Doorstaan
Duurzaamheid:	Doorstaan

Dusch-Info
Meerpfad 27-31
D-56566 Neuwied
Tel: 02631-8607-0

V0062350050011

V0062350050011