6229-2
02/17

Montageanleitung
Installation instructions
Instructions de montage
Montagehandleiding

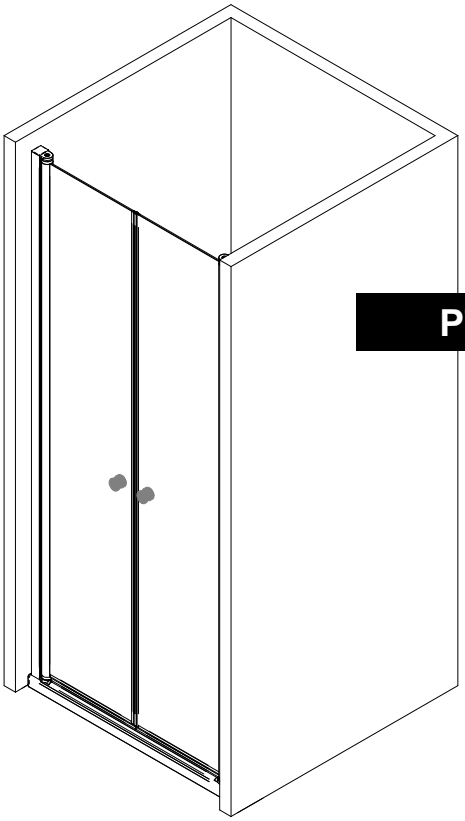

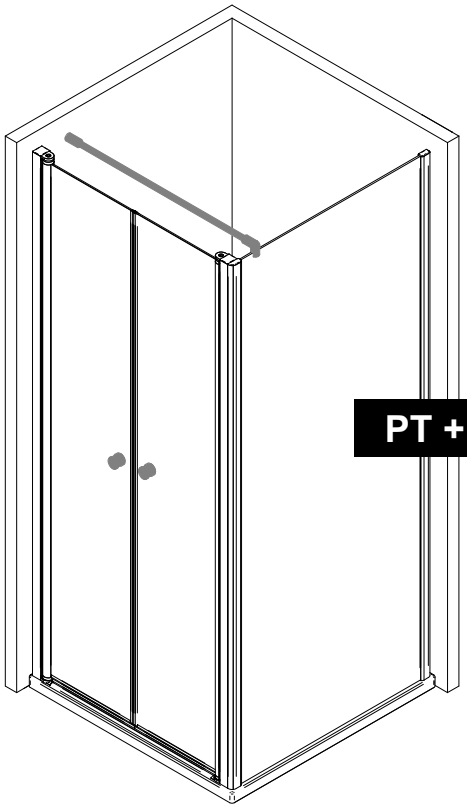

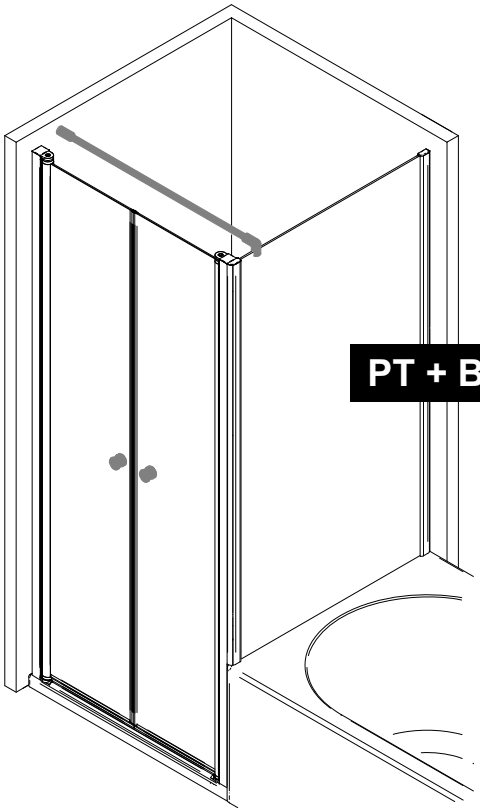

6x
3,5 x 9,5mm
8x
4,2 x 45mm
Ø3 mm
2x
BSW
SW
SW 4
SW 2,5
Z5050
K0674
K0675
2x
K0633
Z00034
6x K0352
Z5052
K0665
K0666
Z5058
2x K0687
N0957
K0681
K0682
2x
3,5 x 9,5mm
4x
3,5 x 9,5mm
1x SW
2x BSW
4,2 x 45mm

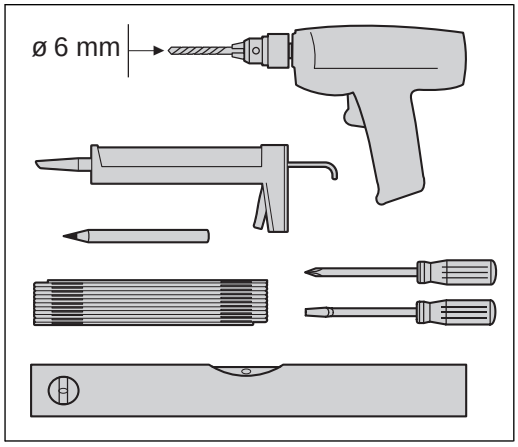

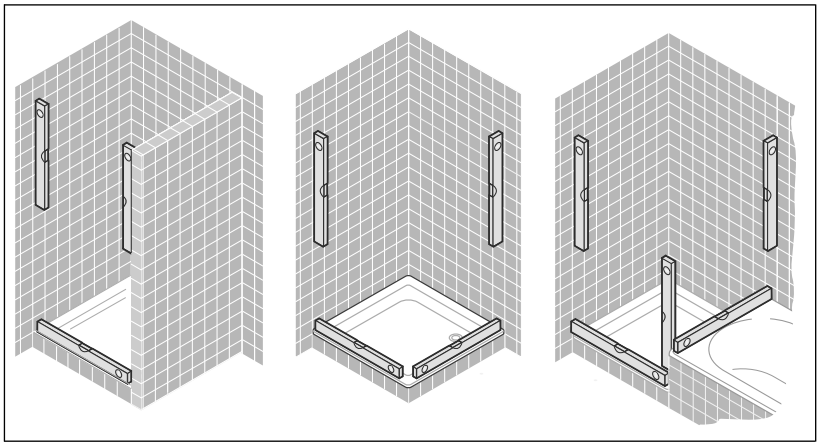

PT

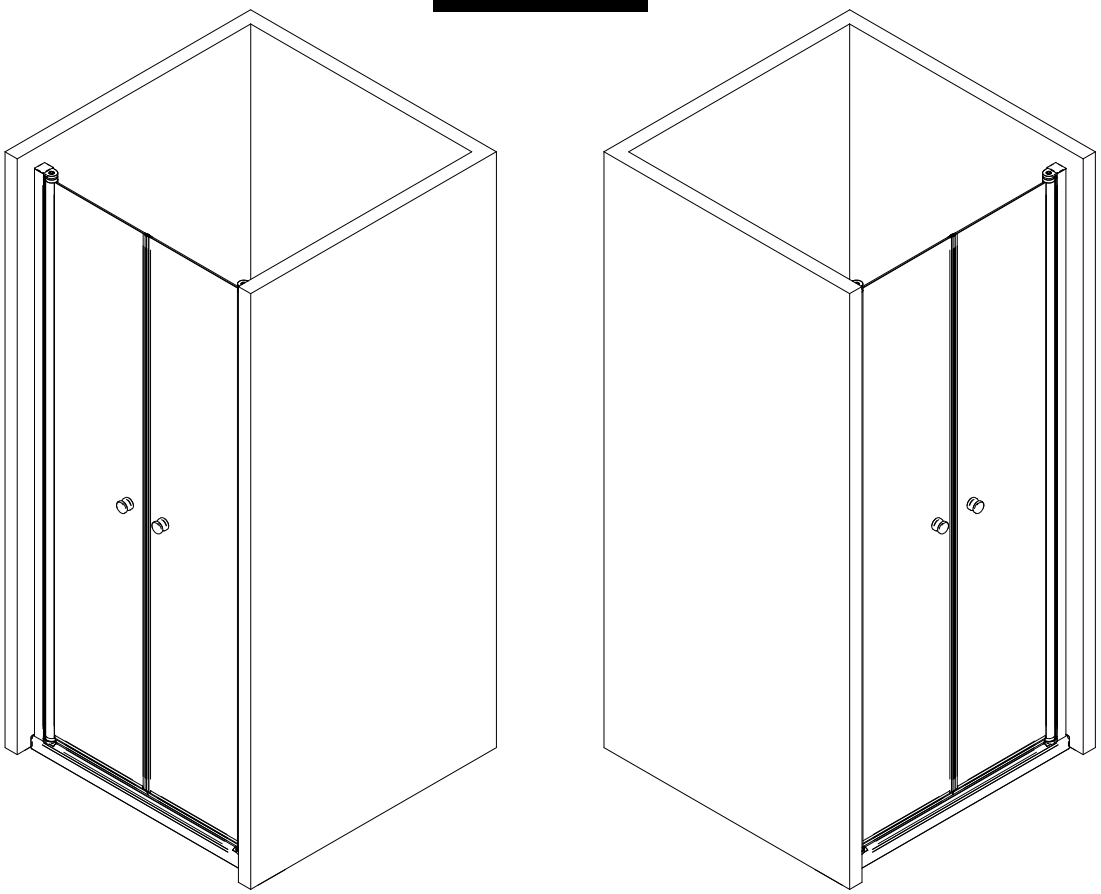

1

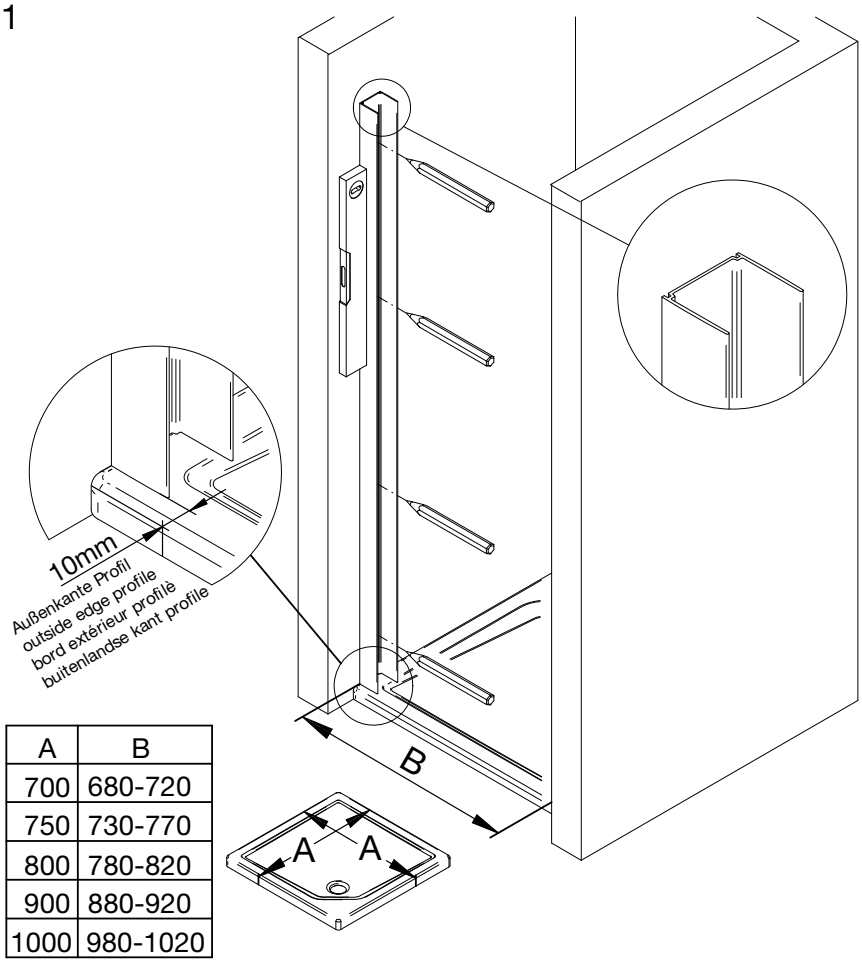

A	B
700	680-720
750	730-770
800	780-820
900	880-920
1000	980-1020

2

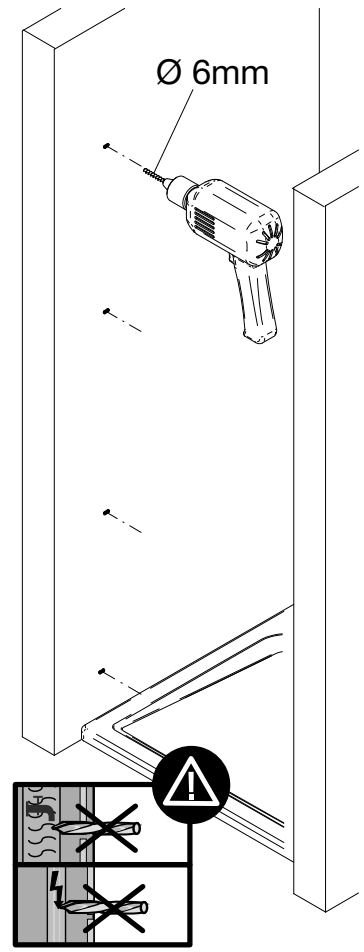

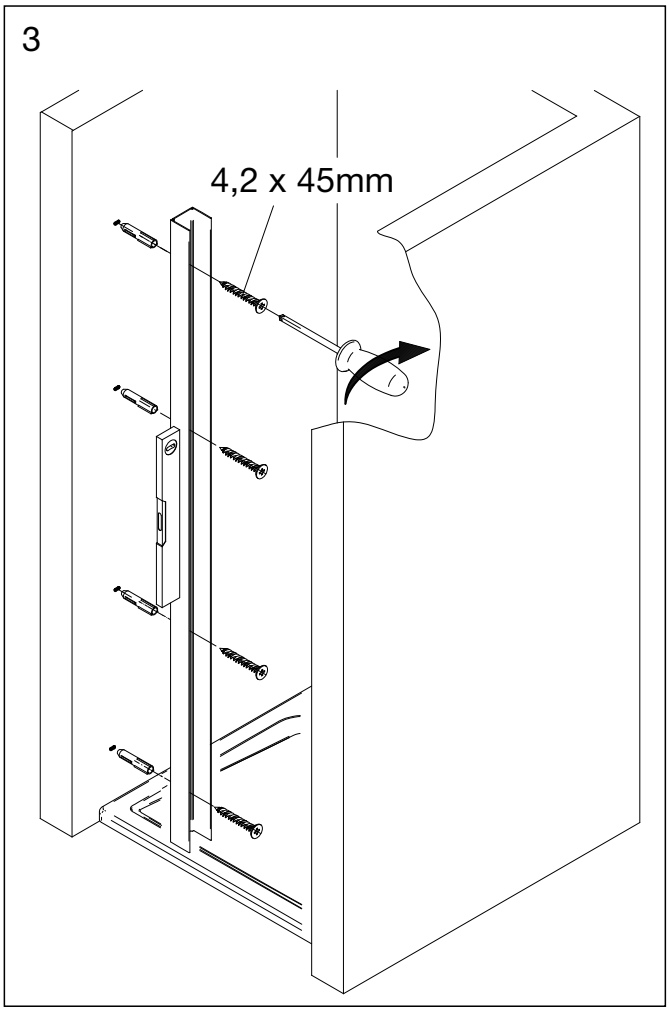
3
4,2 x 45mm

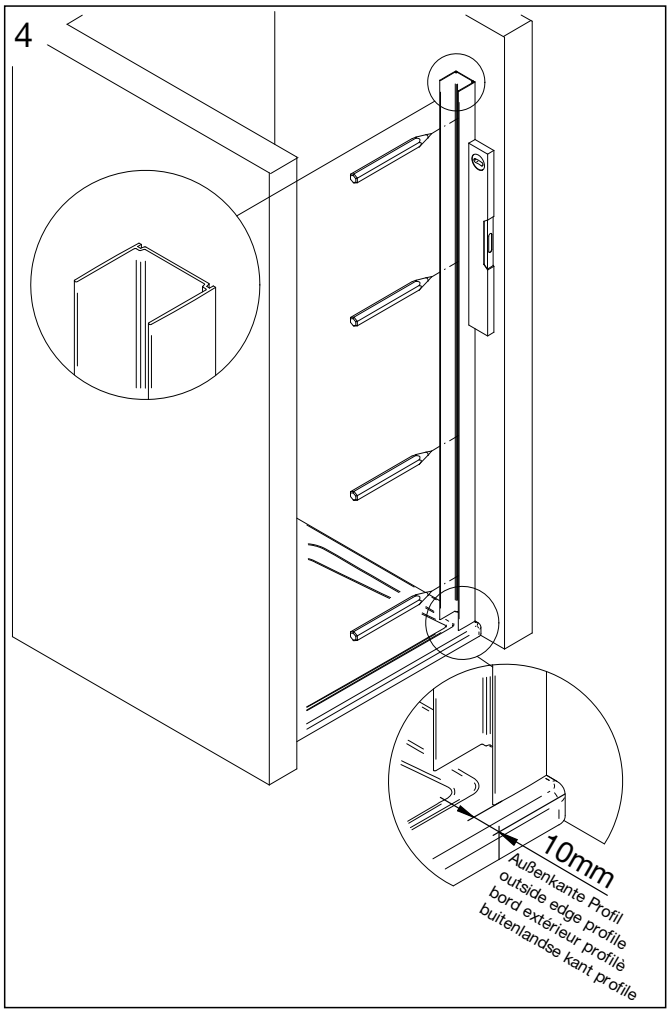
4
10mm
Außenkante Profil
outside edge profile
bord extérieur profilè
buitenlandse kant profile

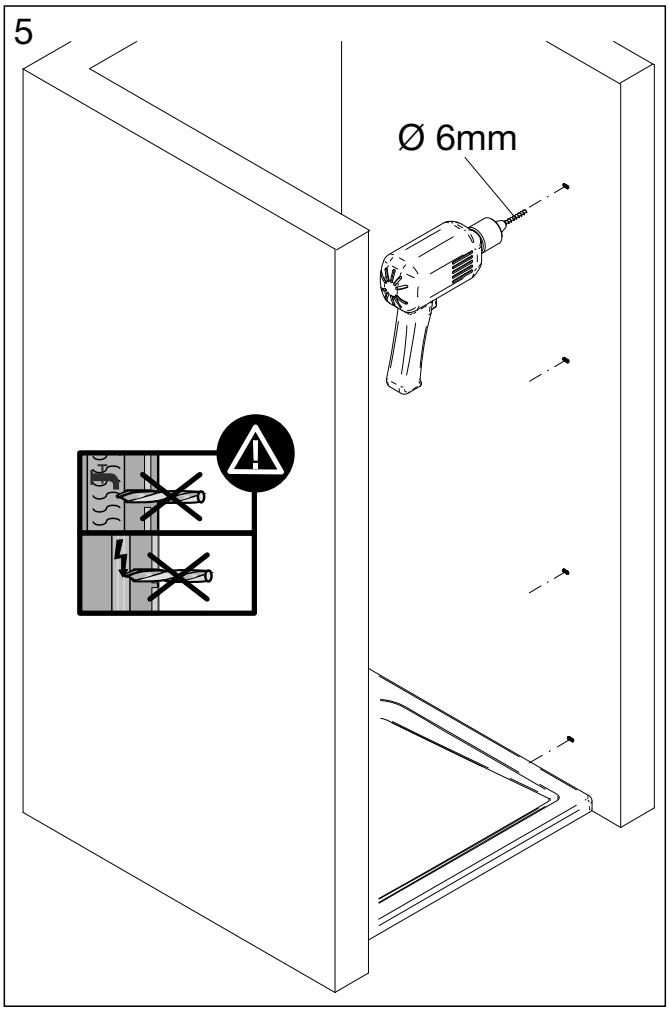
5
Ø 6mm

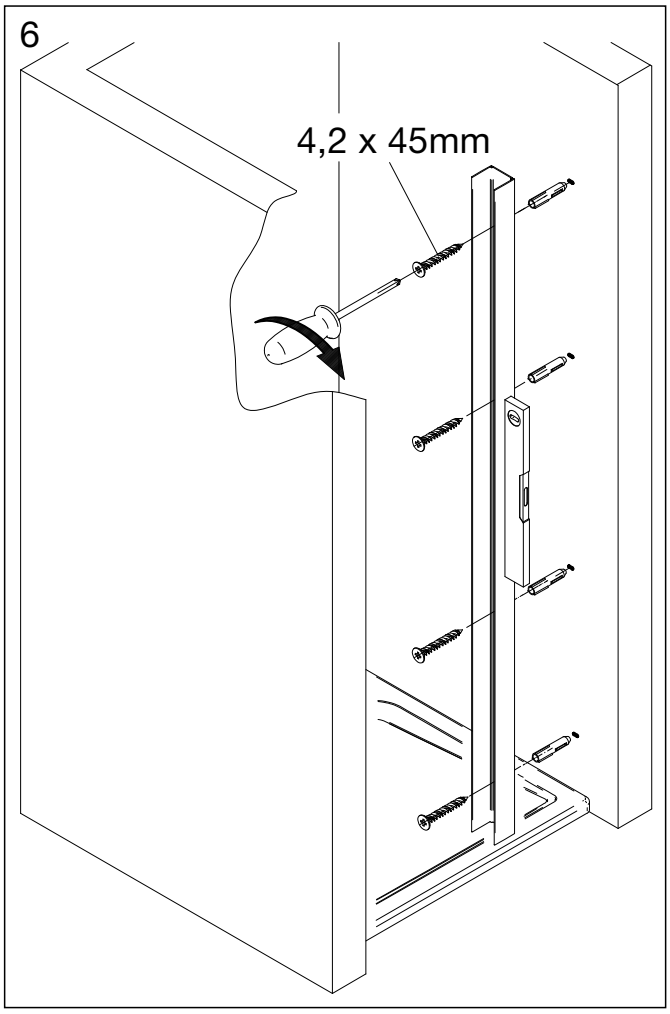
6
4,2 x 45mm

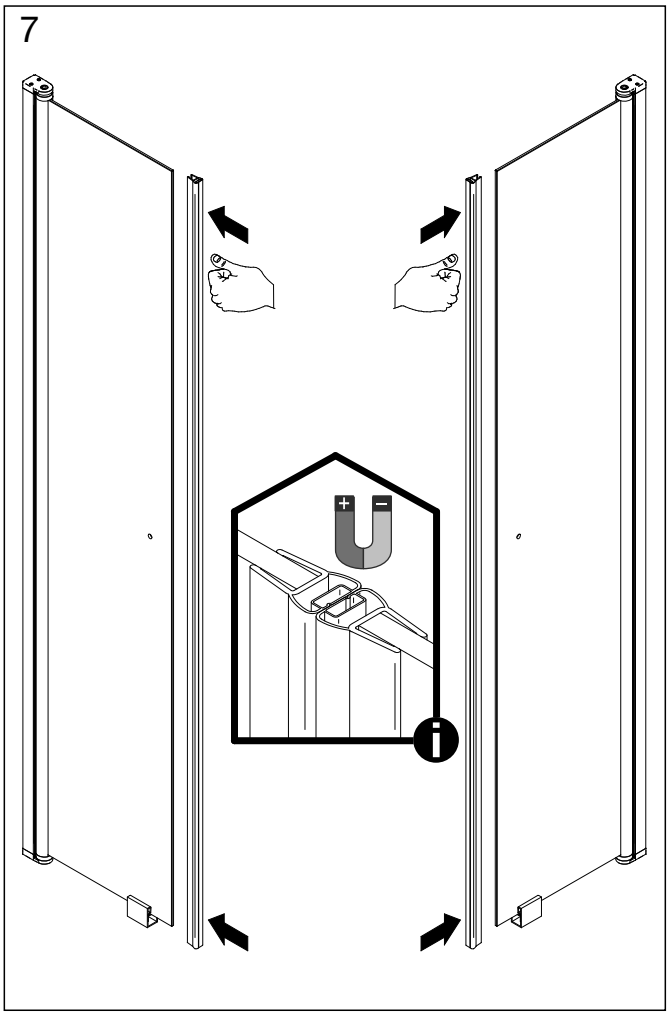
7

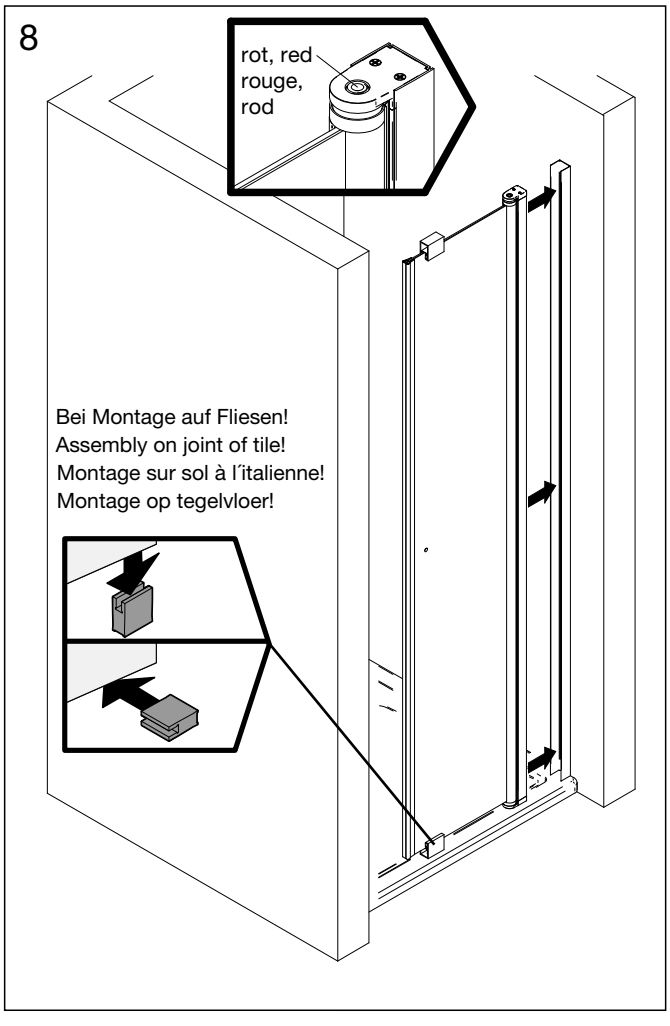
8
rot, red
rouge,
rod
Bei Montage auf Fliesen!
Assembly on joint of tile!
Montage sur sol à l´italienne!
Montage op tegelvloer!

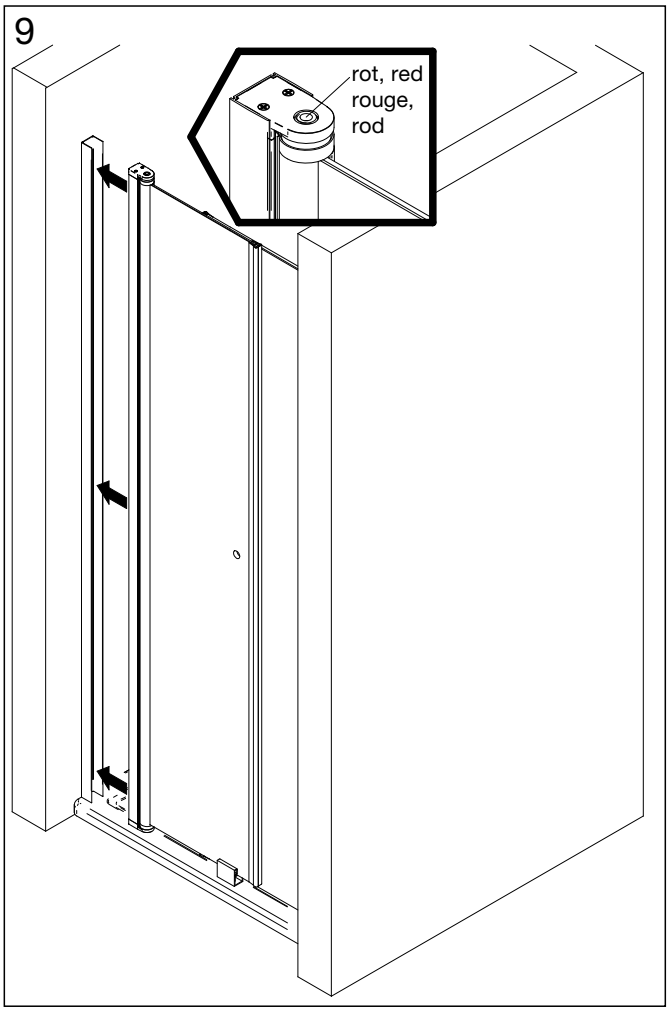
9
rot, red
rouge,
rod

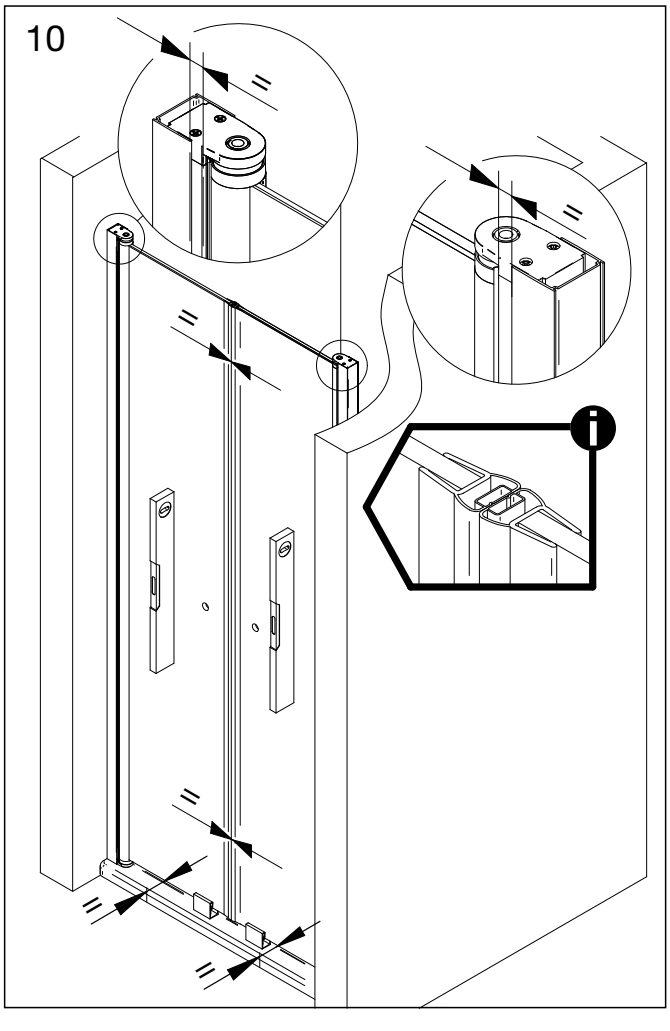
10

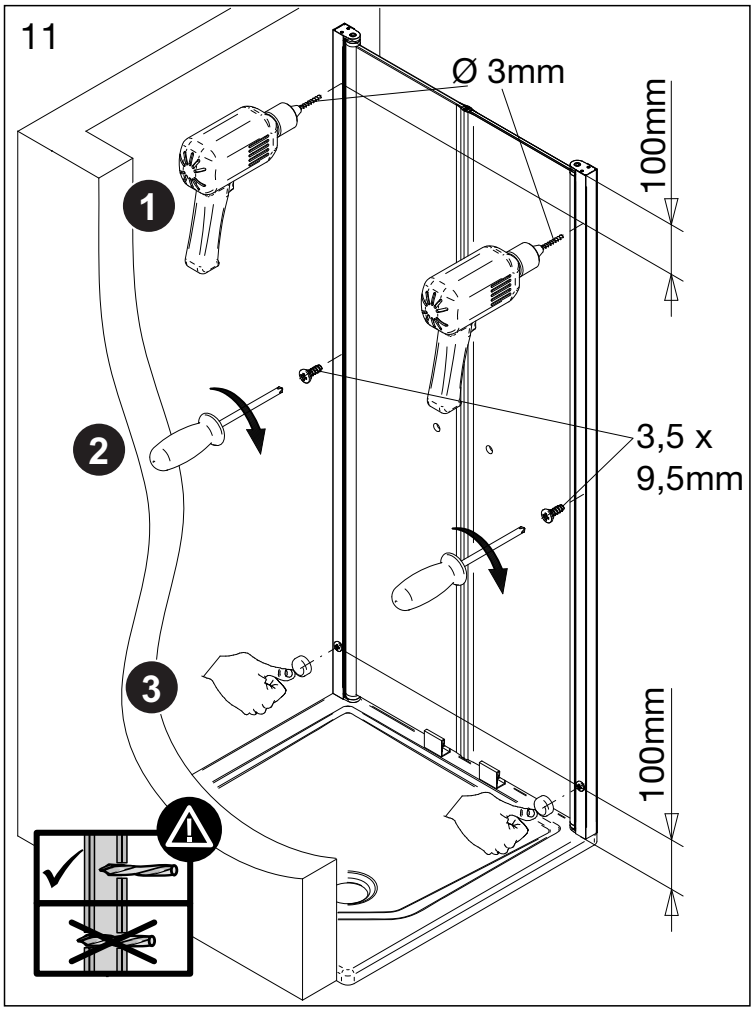
11
Ø 3mm
100mm
1
2
3,5 x
9,5mm
3
100mm

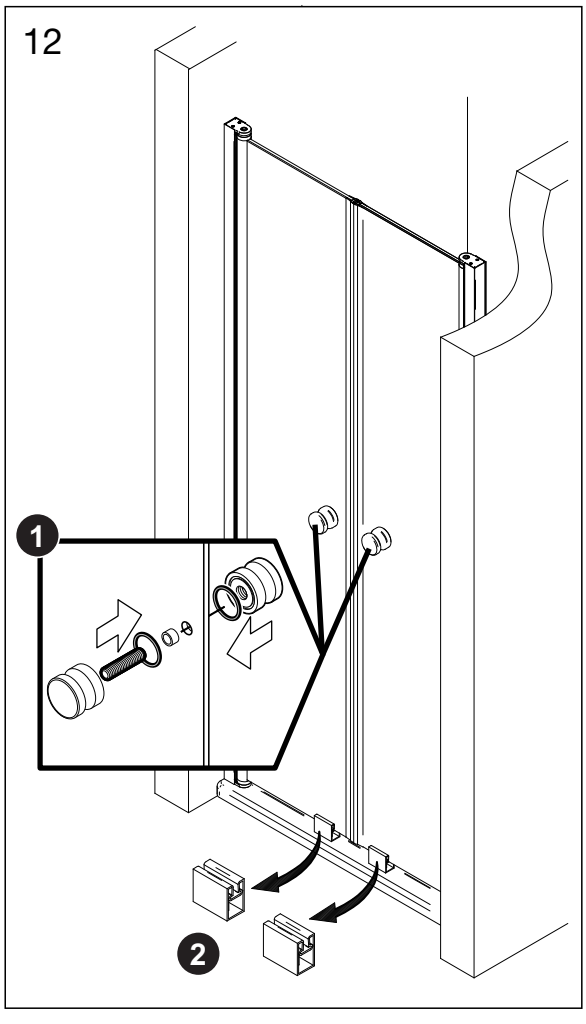
12
1
2

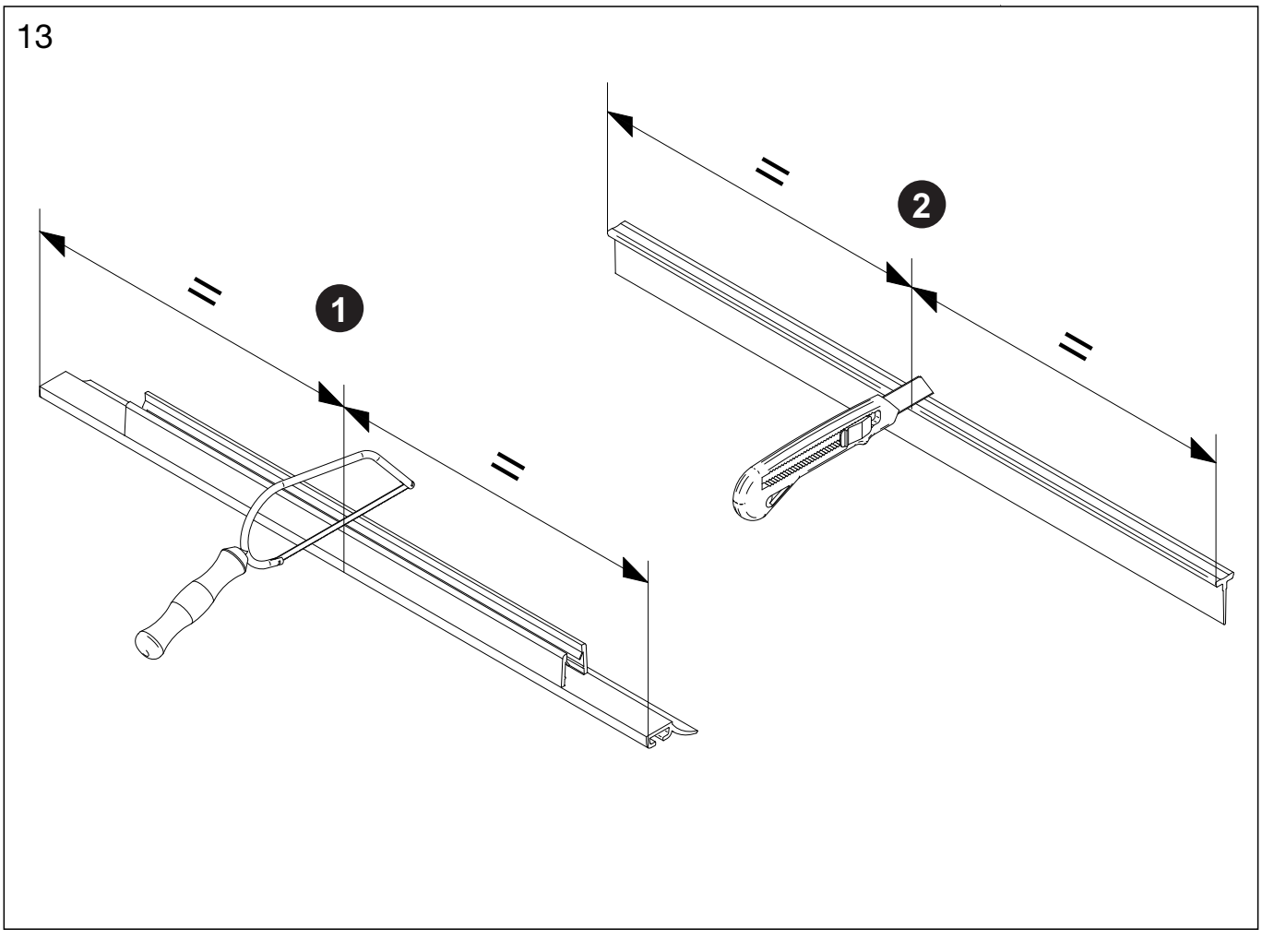
13
=
1
=
=
2
=

14

2x

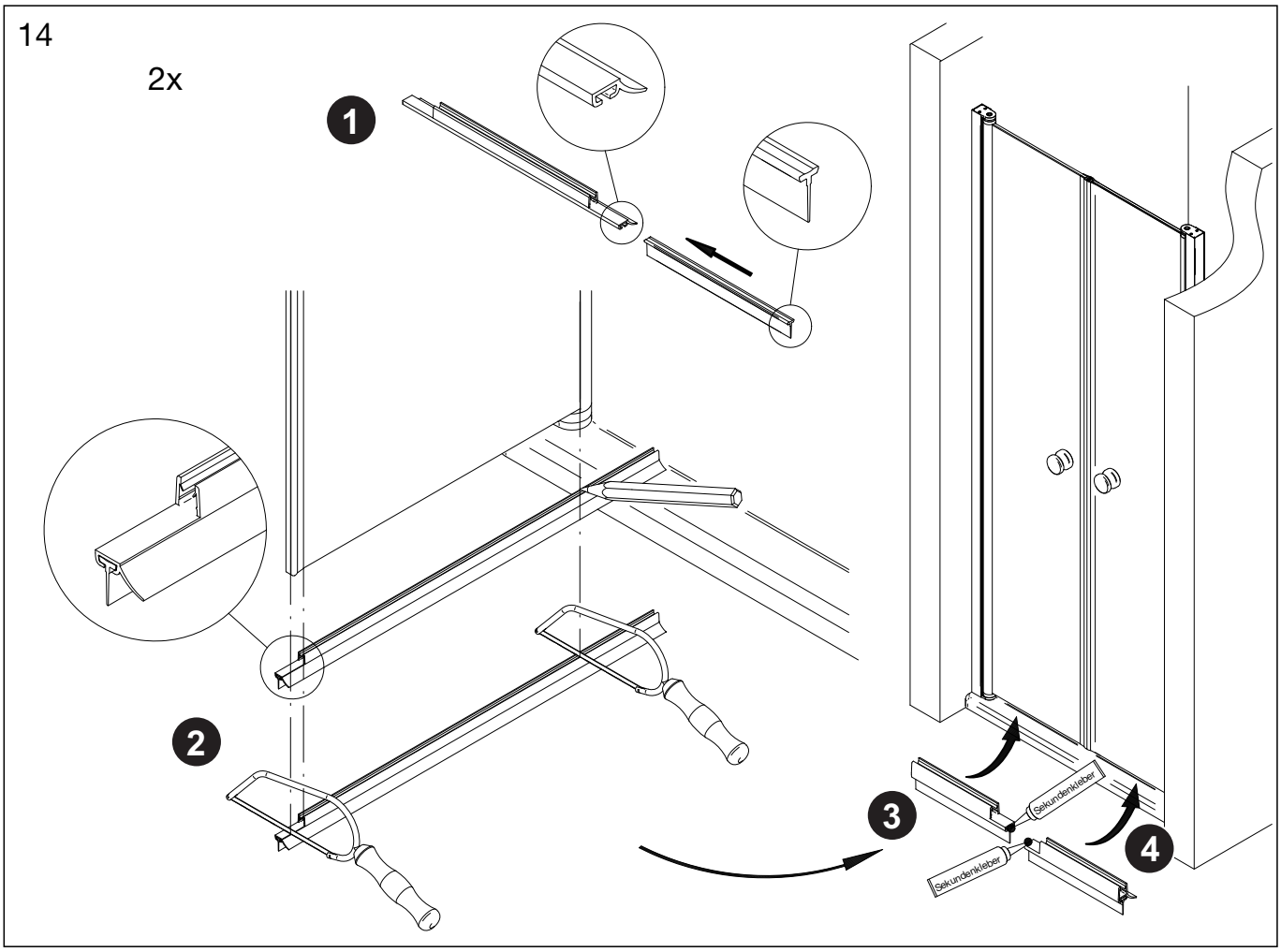

15

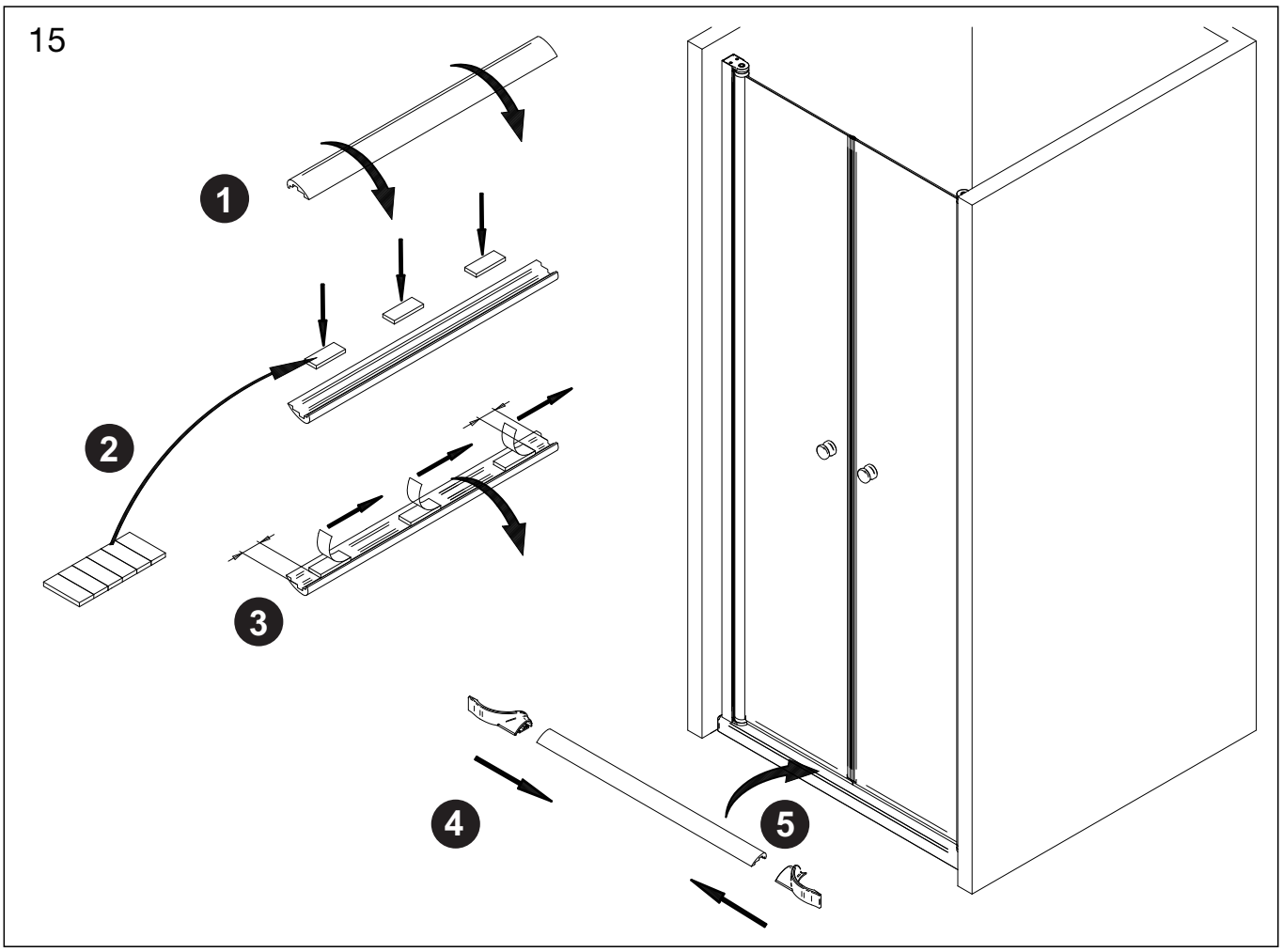

16

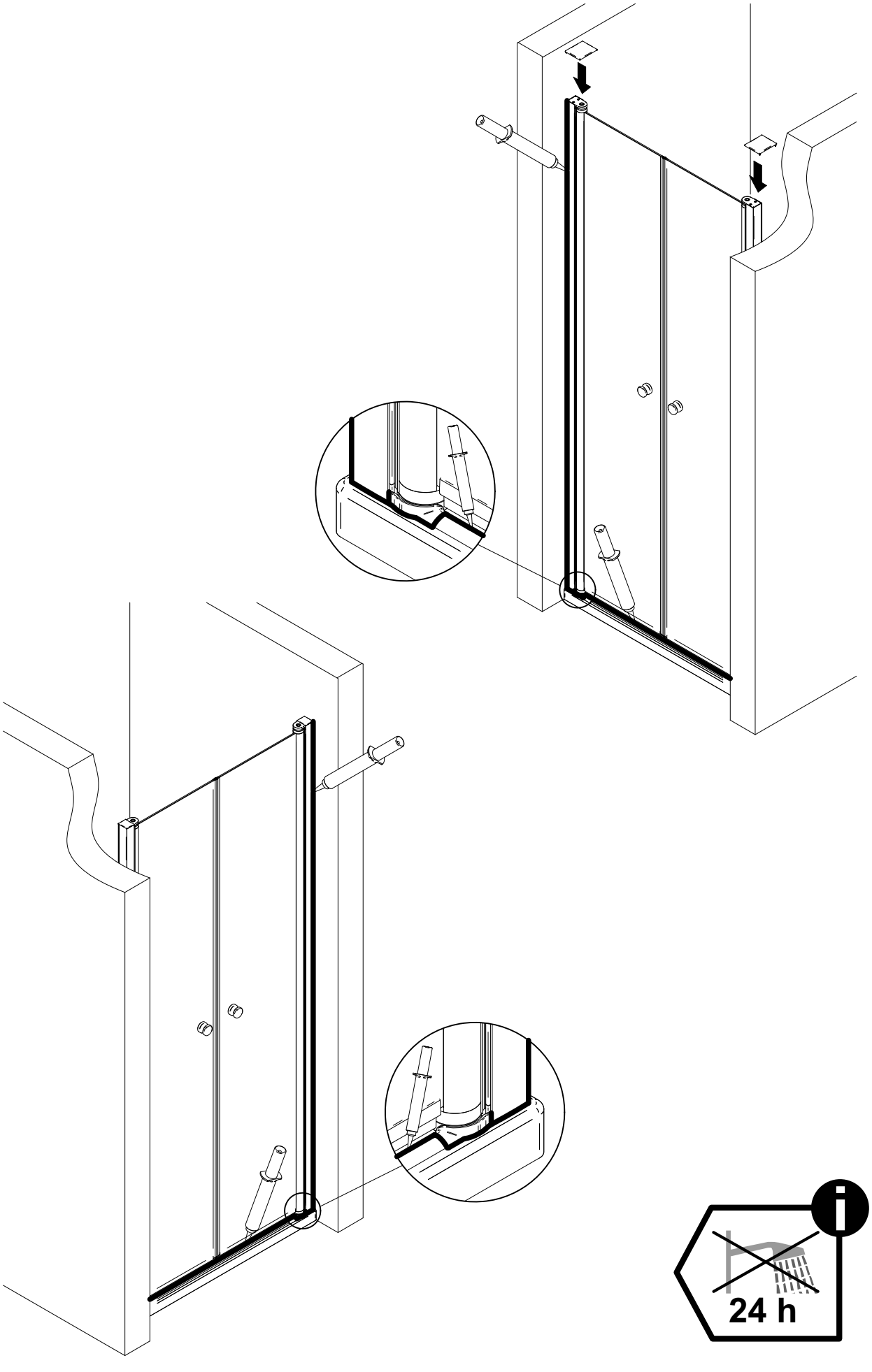

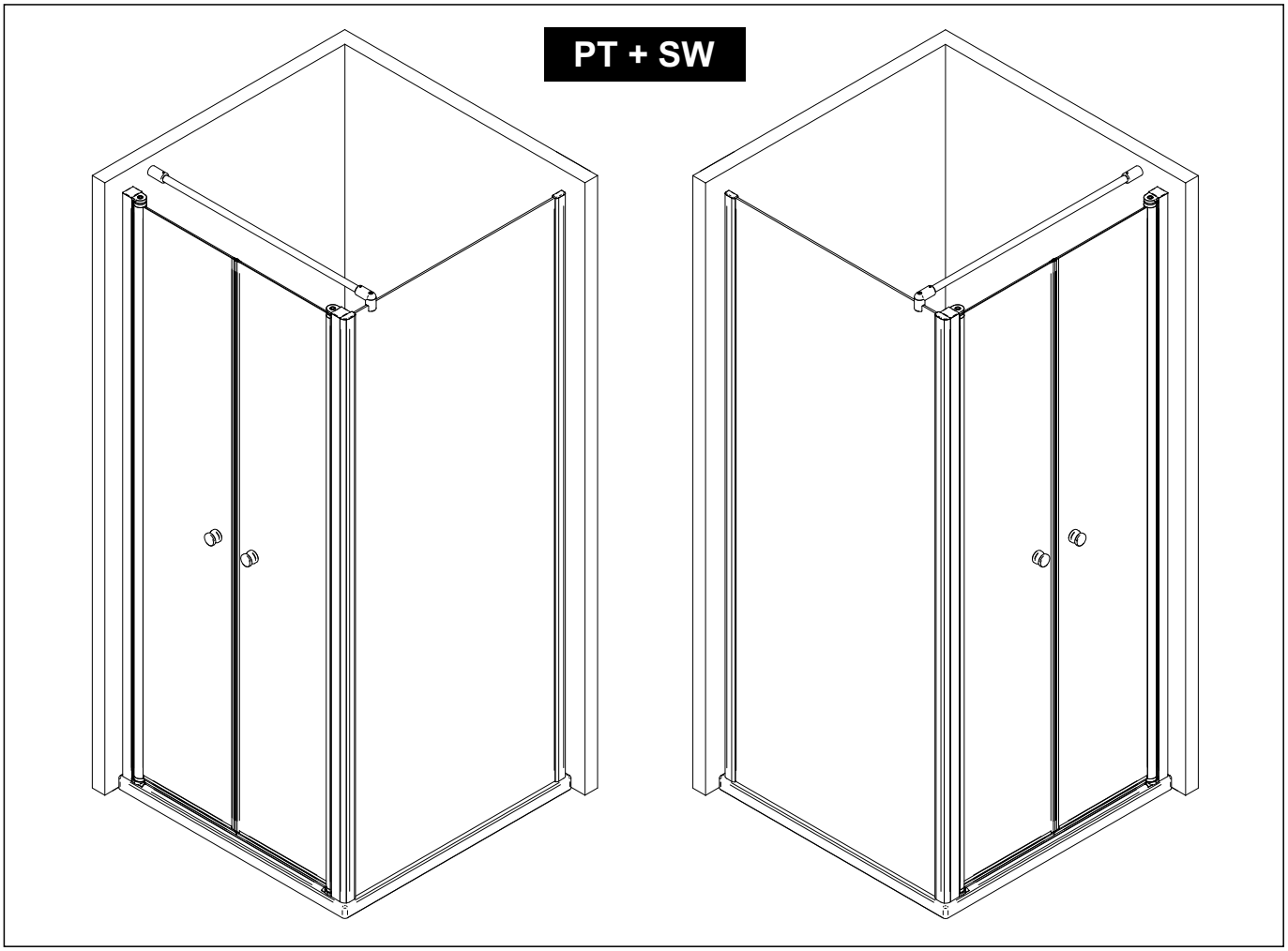

1

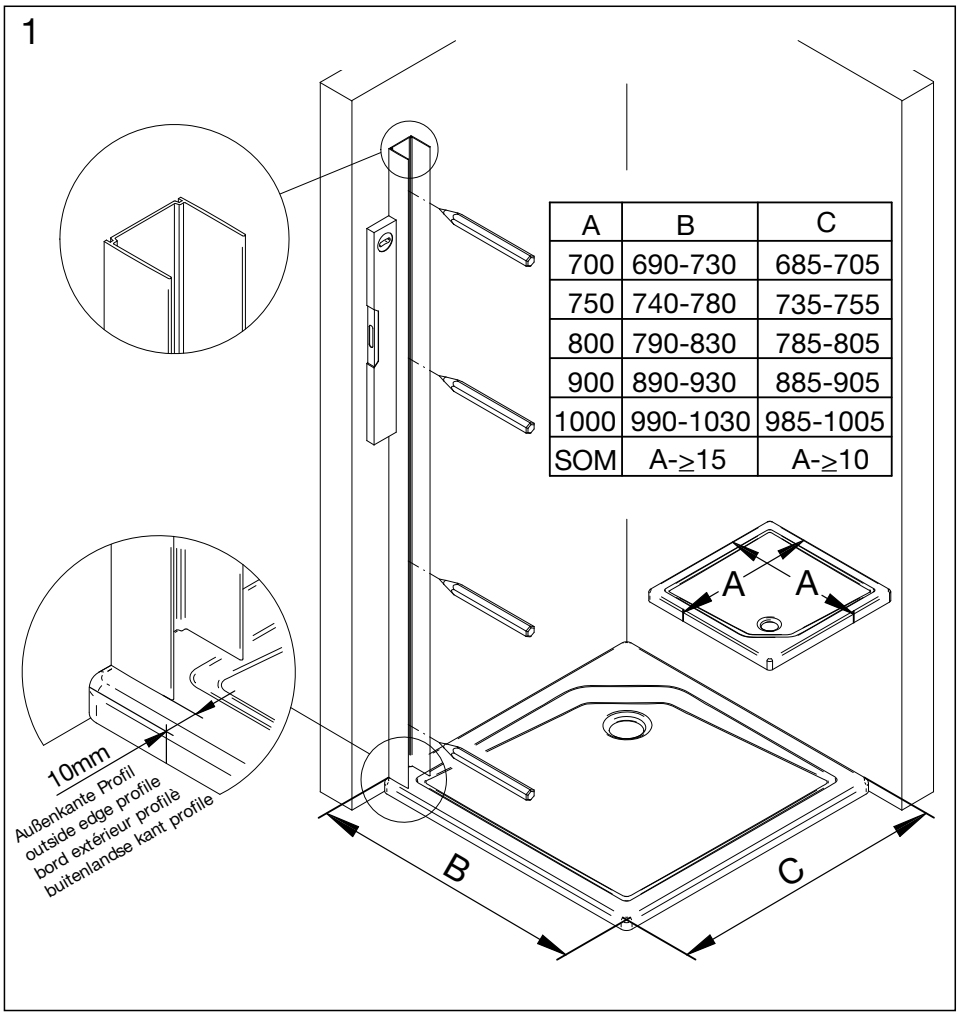

A	B	C
700	690-730	685-705
750	740-780	735-755
800	790-830	785-805
900	890-930	885-905
1000	990-1030	985-1005
SOM	A-≥15	A-≥10

2

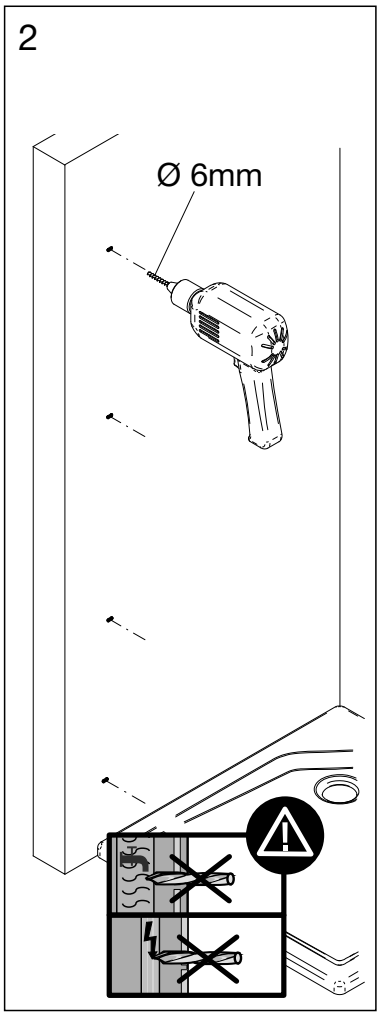

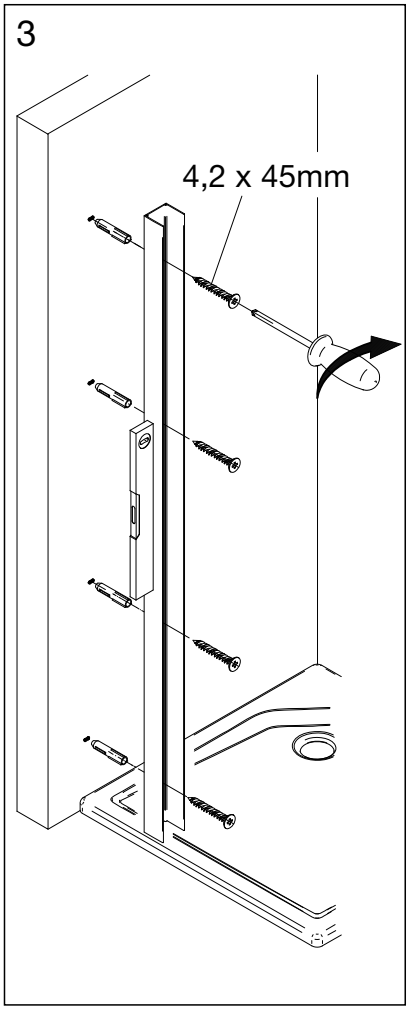
3
4,2 x 45mm

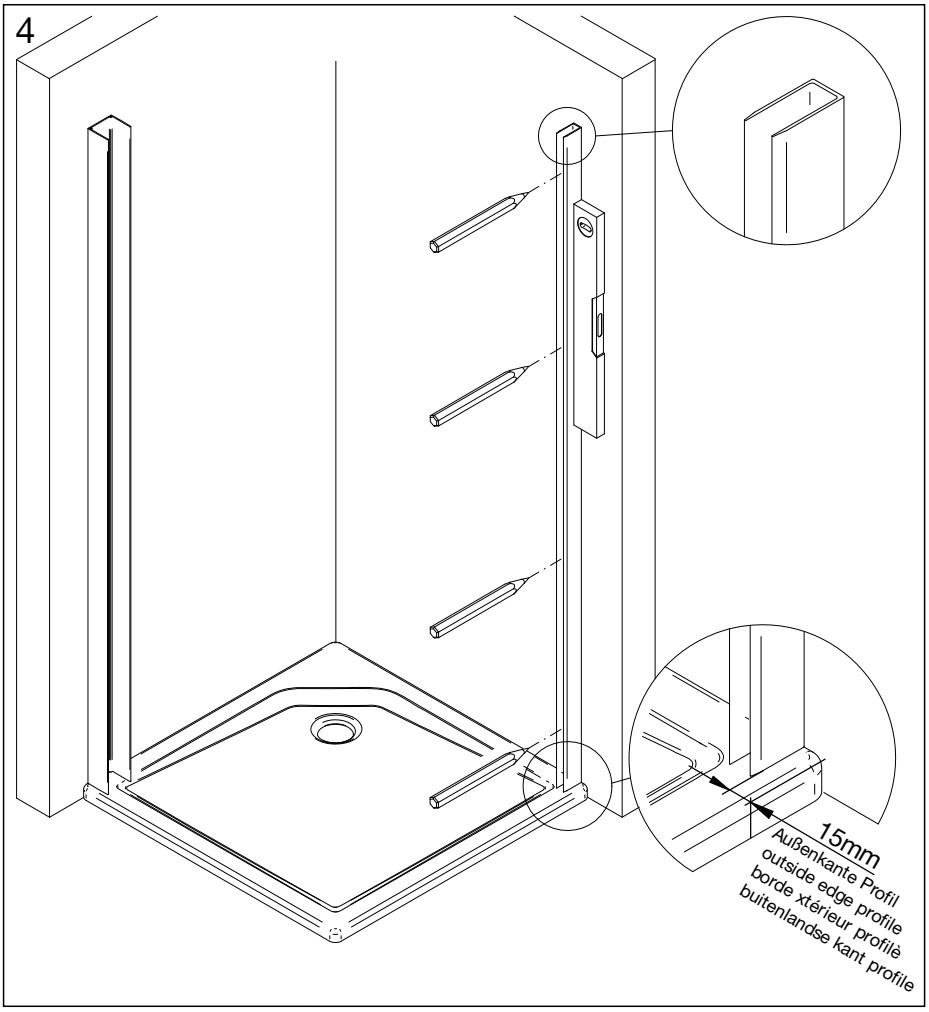
4
15mm
Außenkante Profil
outside edge profile
borde xtérieur profilè
buitenlandse kant profile

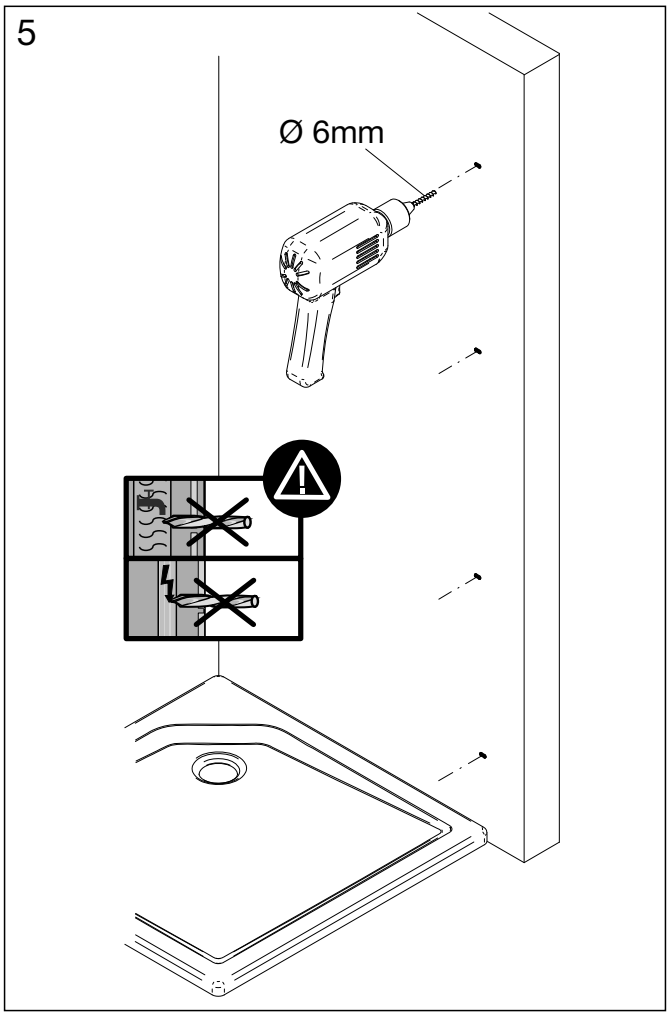
5
Ø 6mm

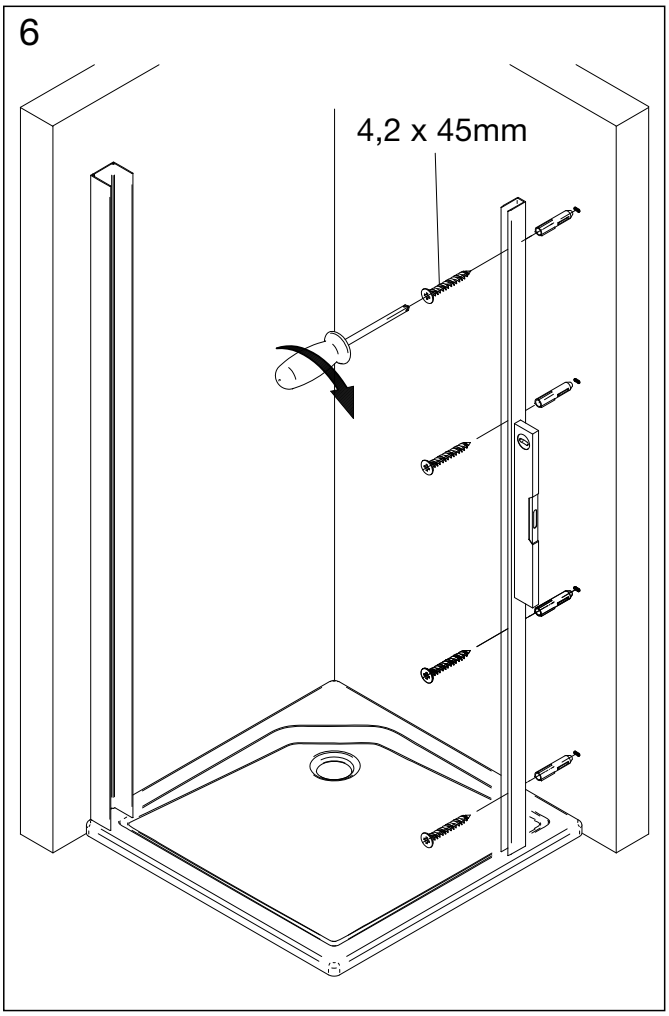
6
4,2 x 45mm

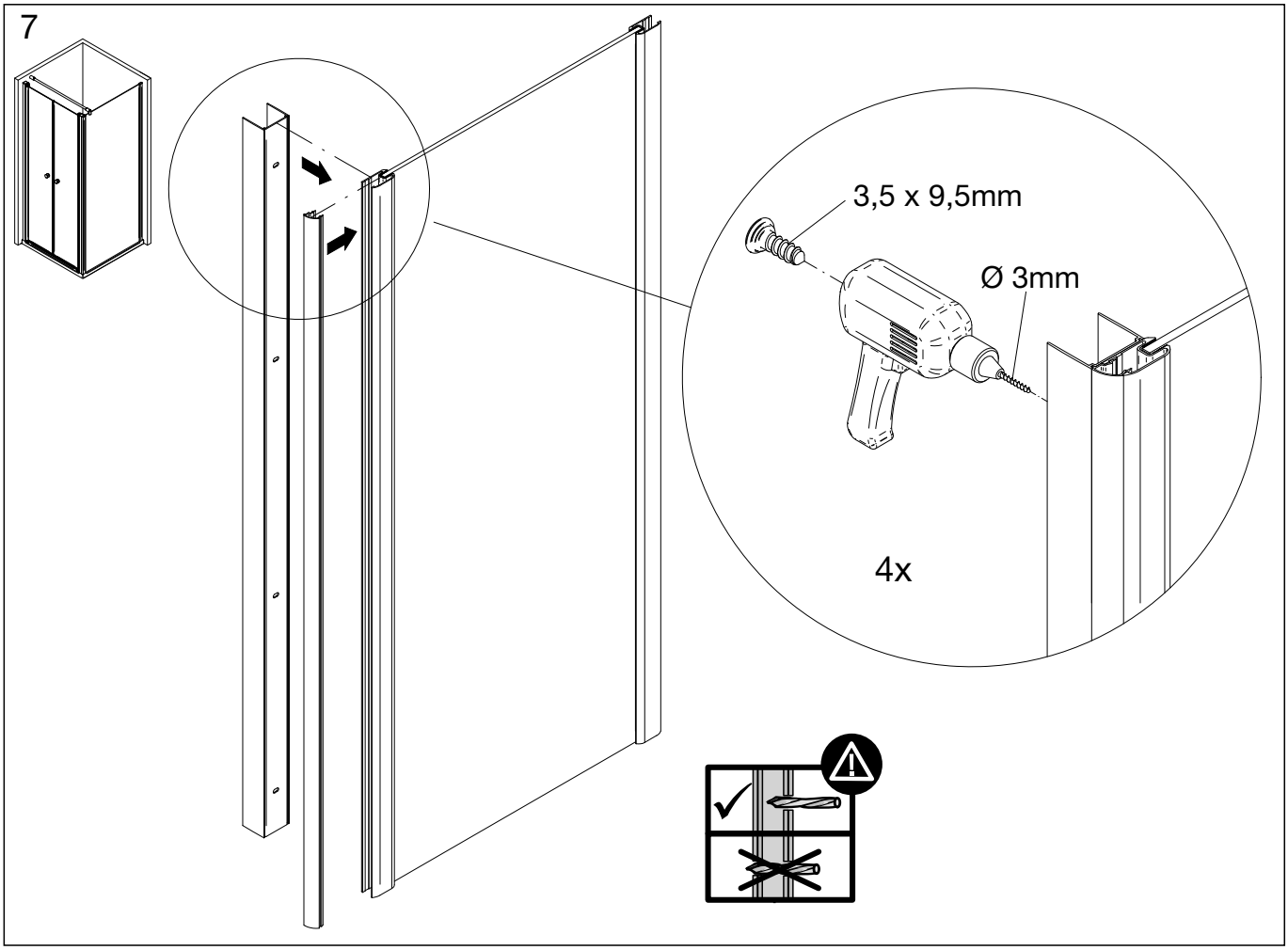
7
3,5 x 9,5mm
Ø 3mm
4x

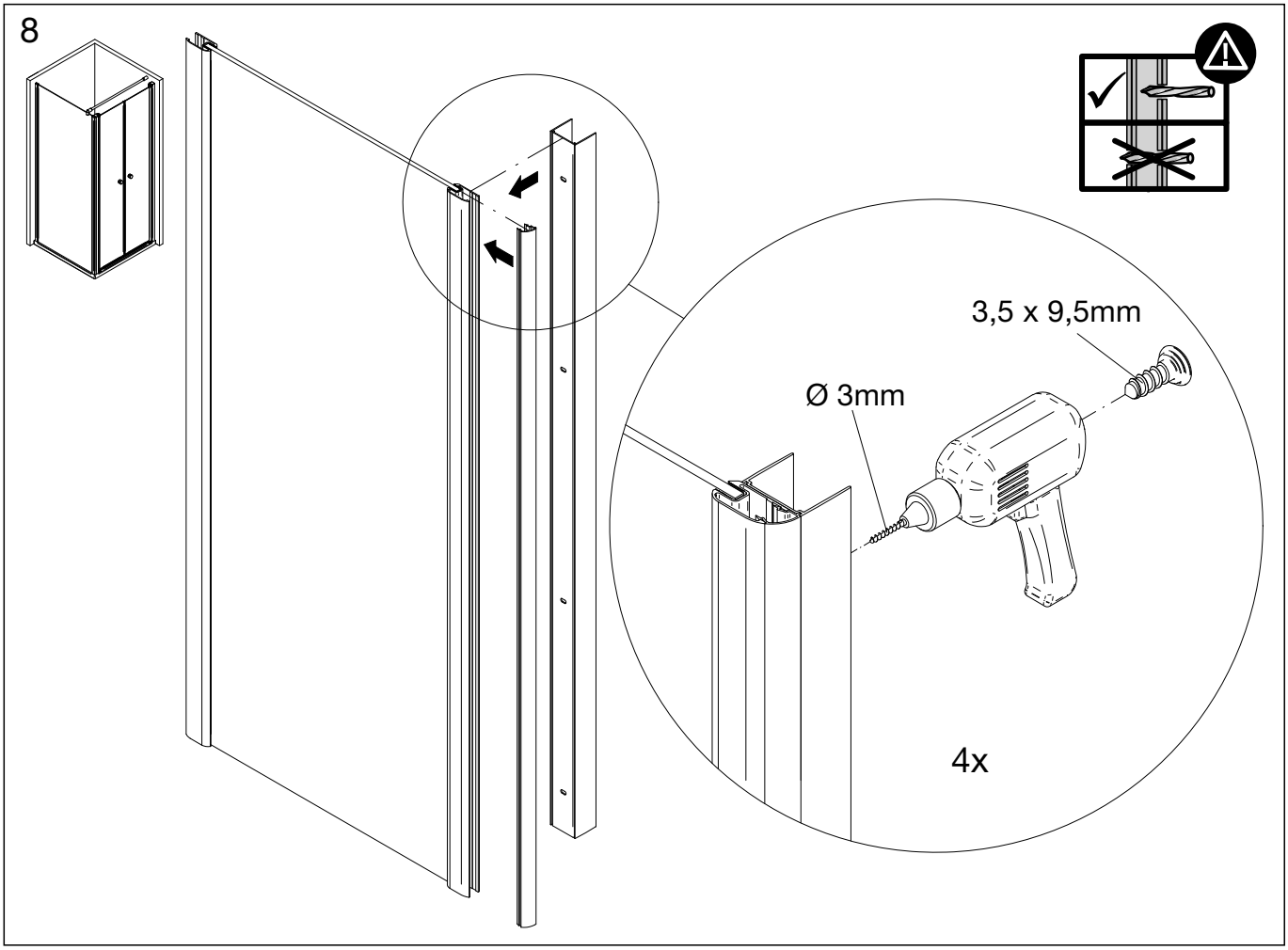
8
3,5 x 9,5mm
Ø 3mm
4x

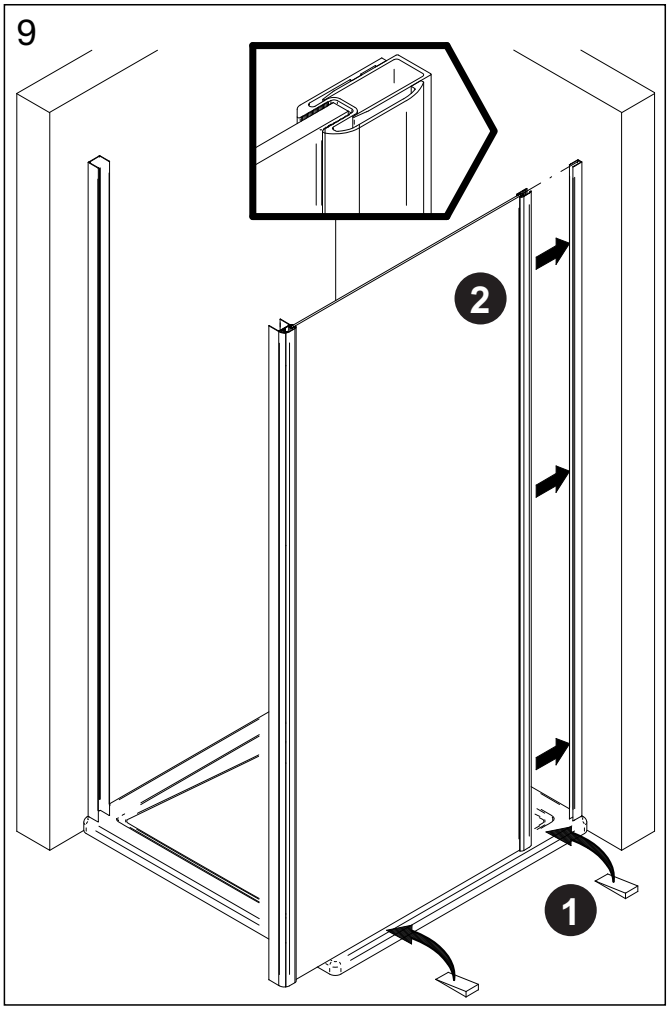
9
2
1

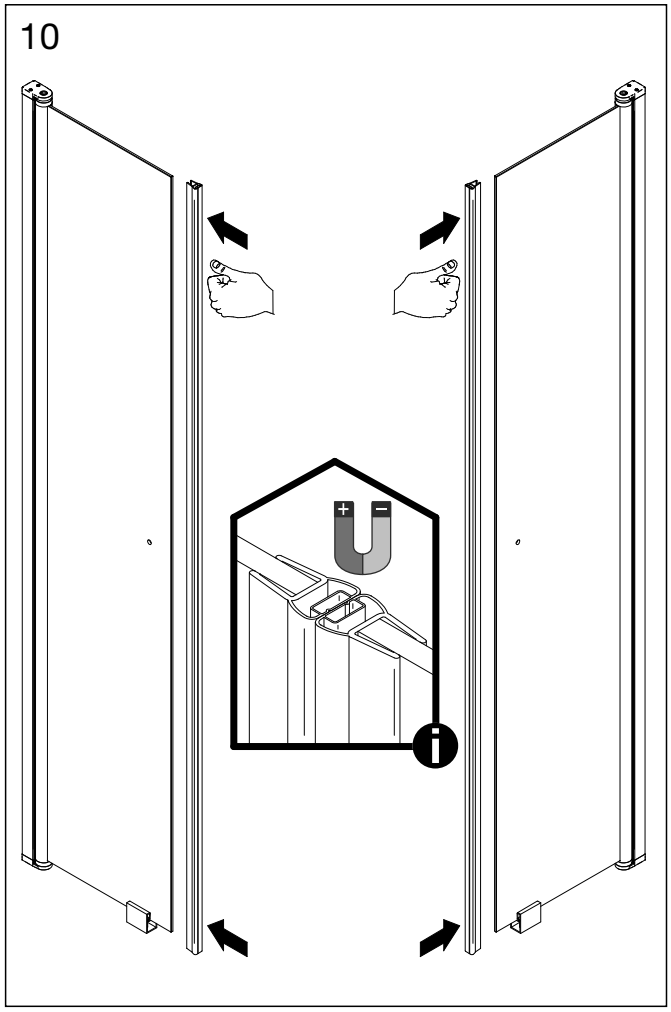
10
+
−

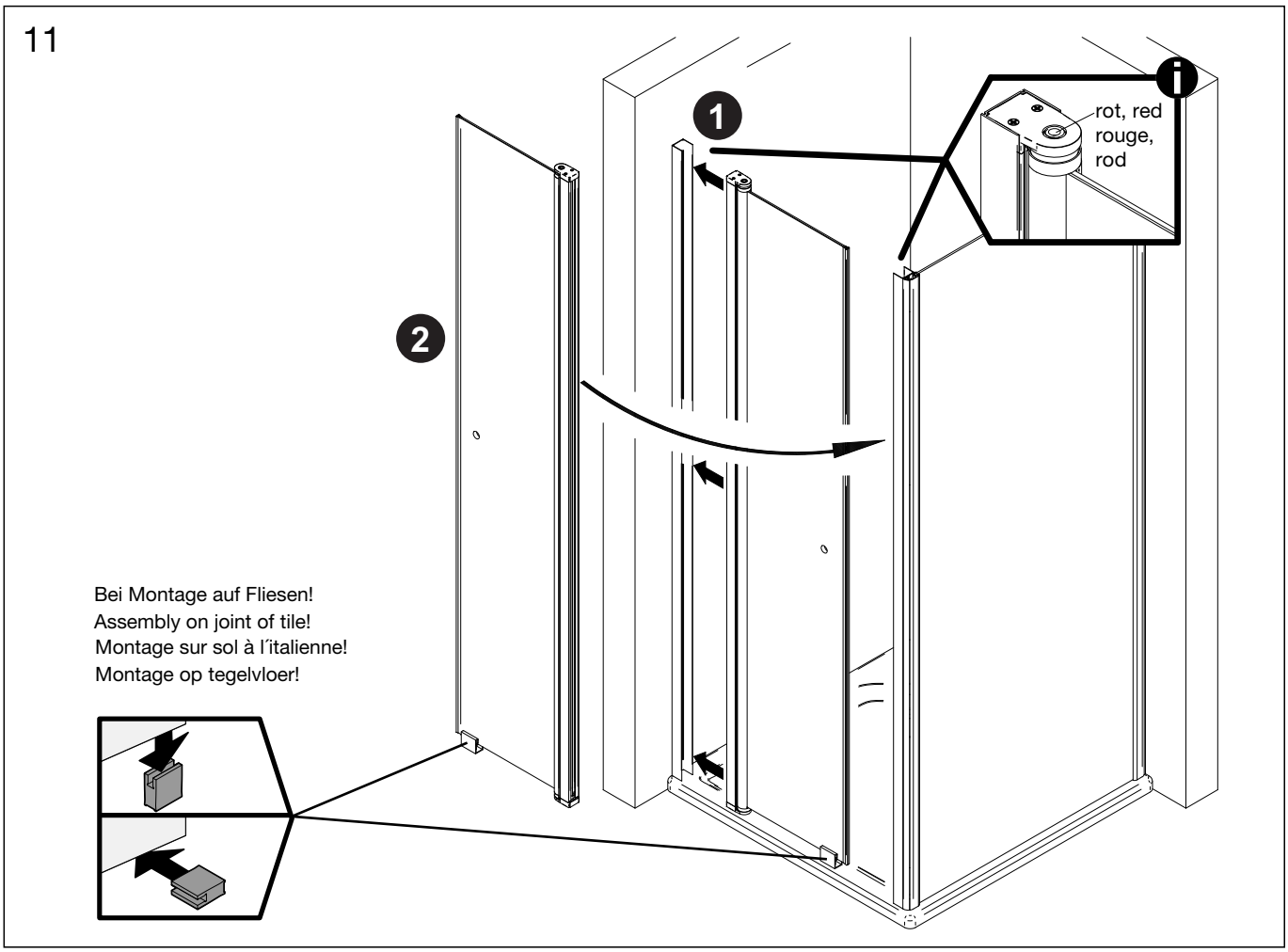
11
1
2
rot, red
rouge,
rod
Bei Montage auf Fliesen!
Assembly on joint of tile!
Montage sur sol à l´italienne!
Montage op tegelvloer!

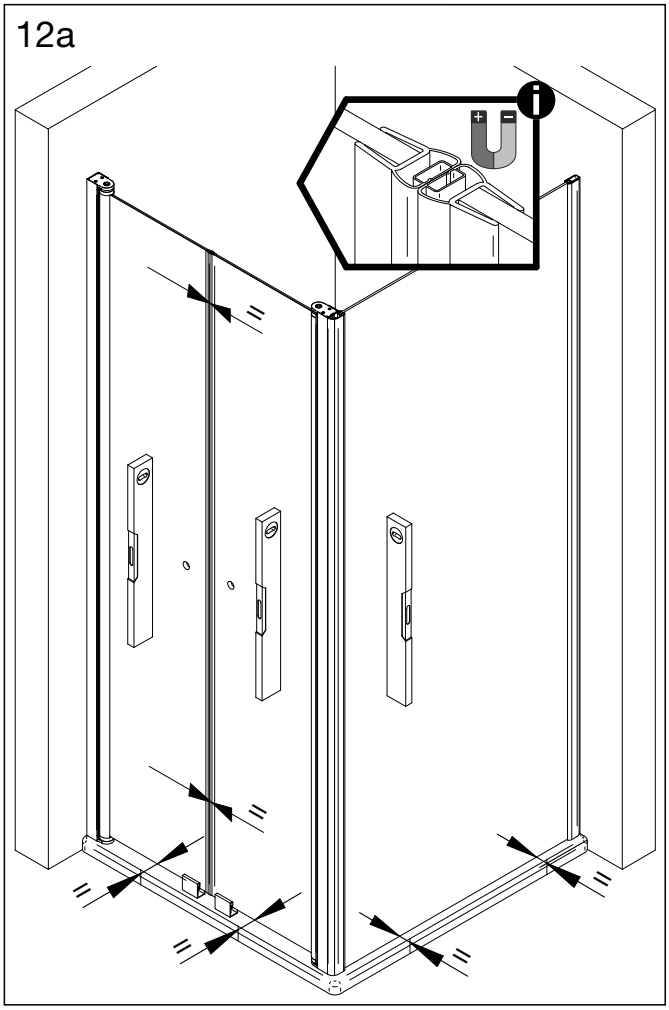
12a

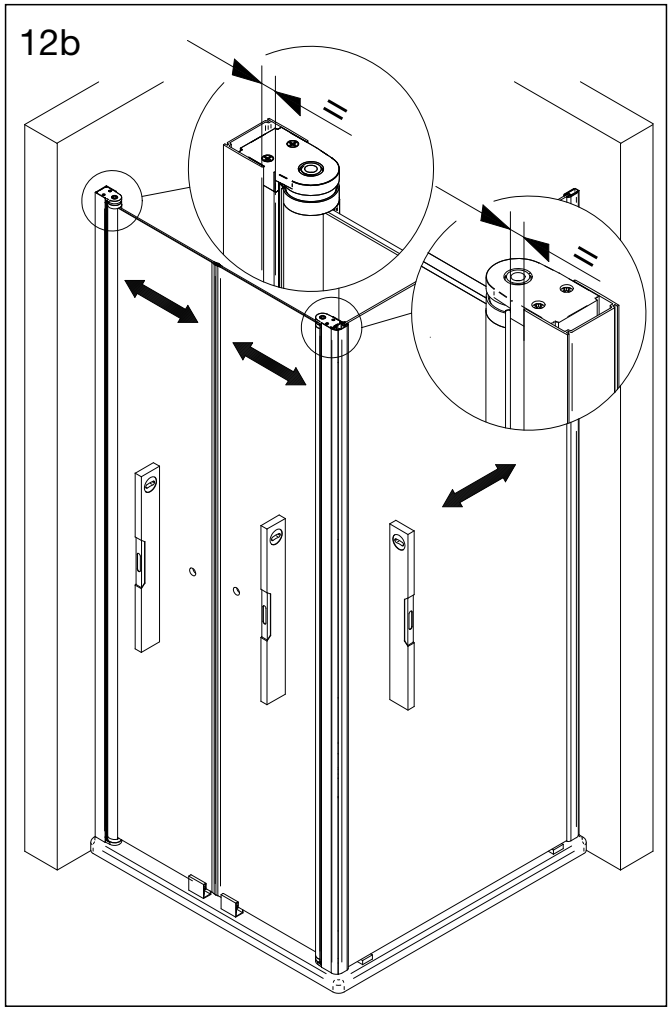
12b

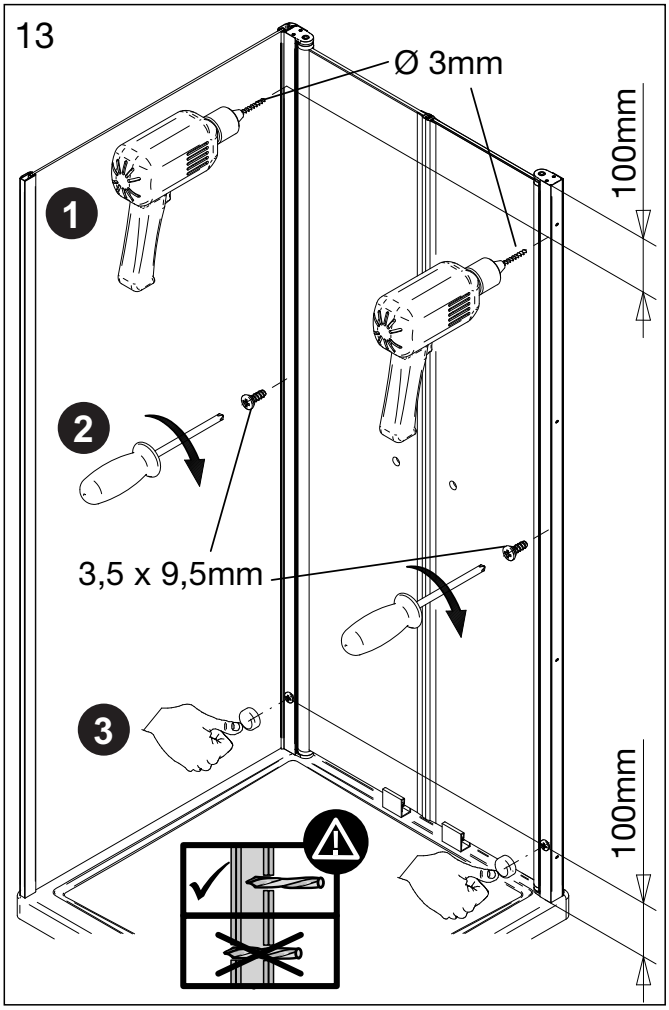
13
Ø 3mm
100mm
1
2
3,5 x 9,5mm
3
100mm

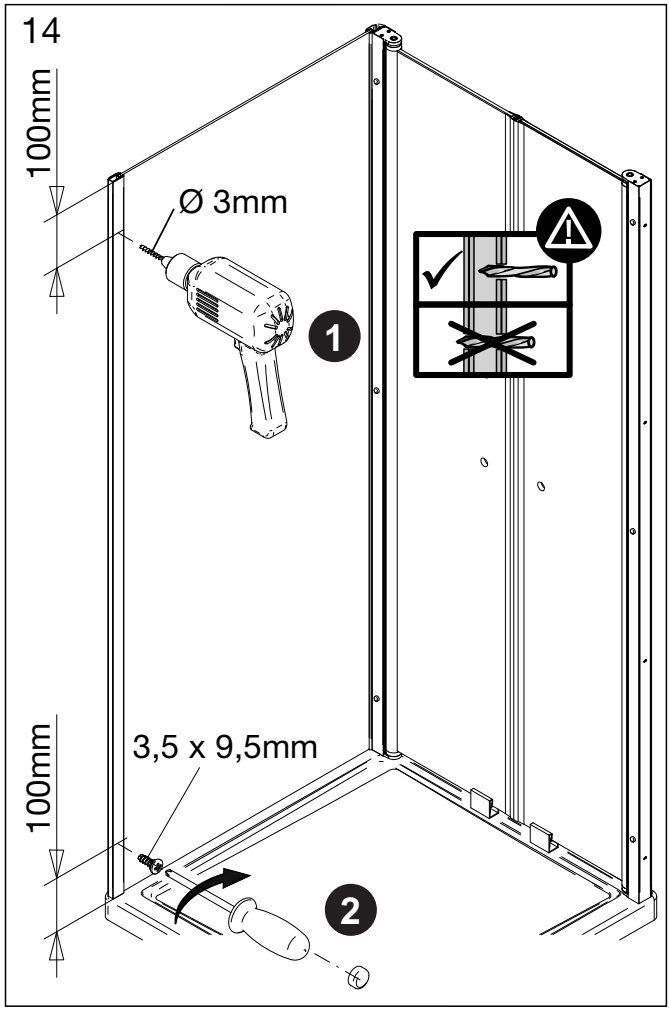
14
100mm
Ø 3mm
1
100mm
3,5 x 9,5mm
2

15

- Die Montage des Stabilisationsbügel entnehmen Sie dem Zusatzblatt.
- Please look into the additional sheet for the installation of the stabilizing bar.
- Veuillez regarder dans la feuille additionnelle pour l´installation de la barre de stabilisation.
- Voor de installatie van de stabilisatie stang zie aanvullende blad.

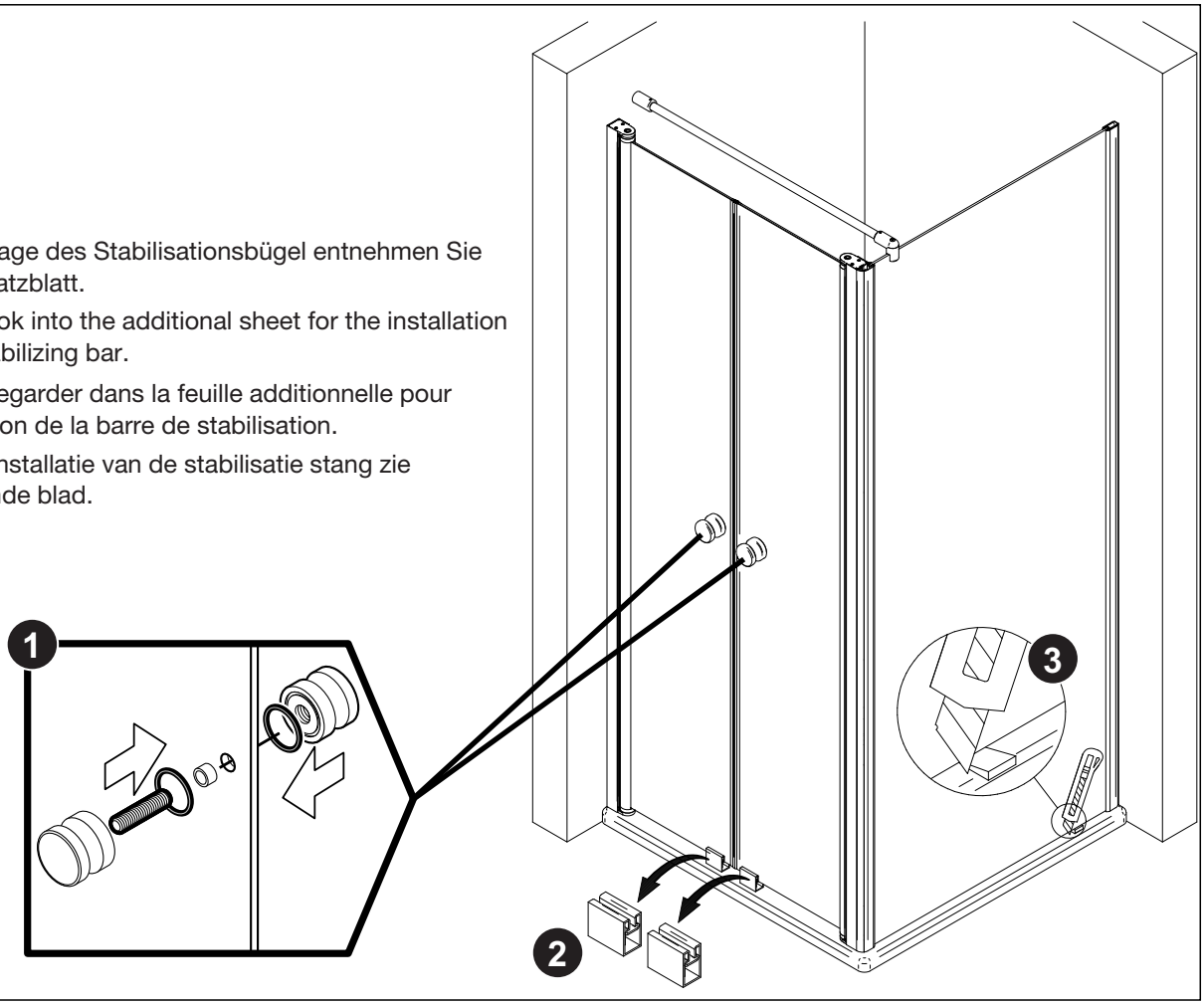

16

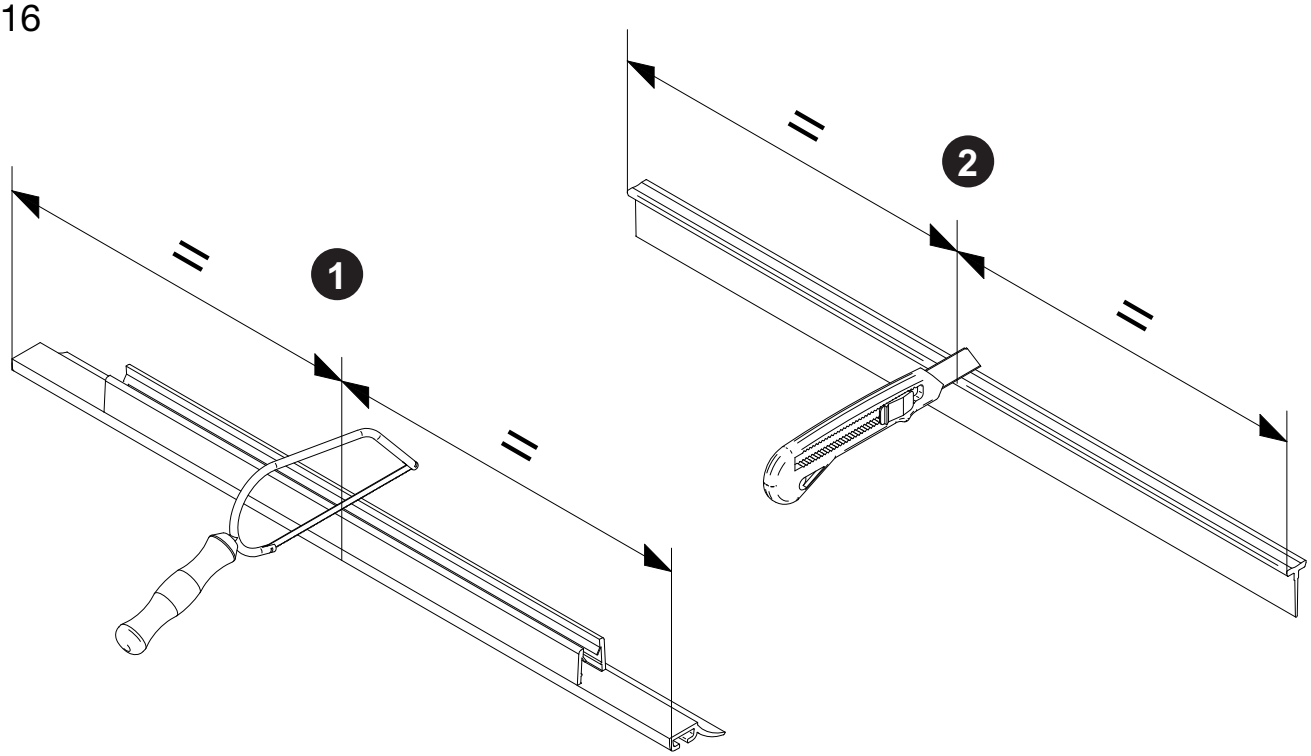

17

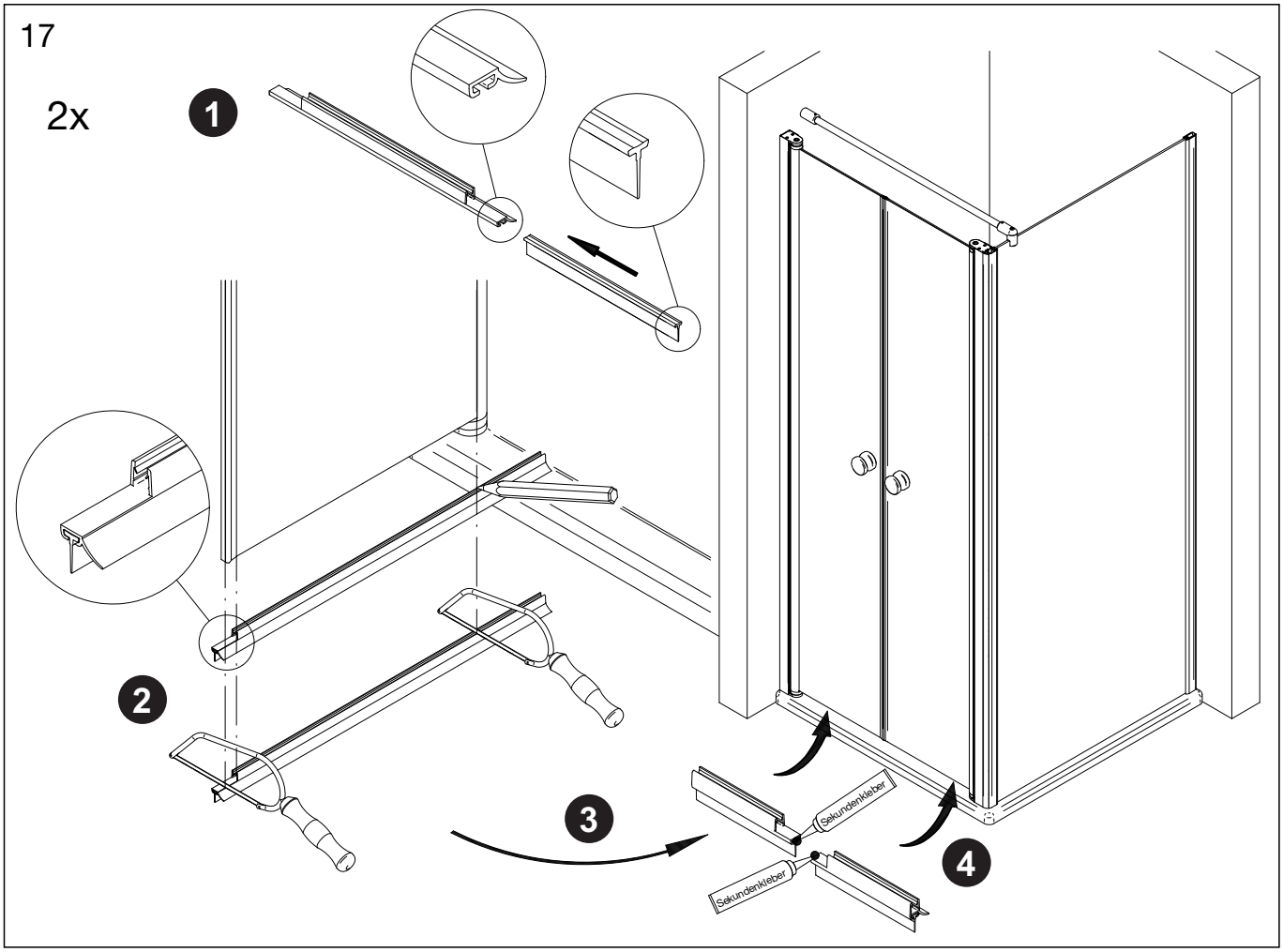

18

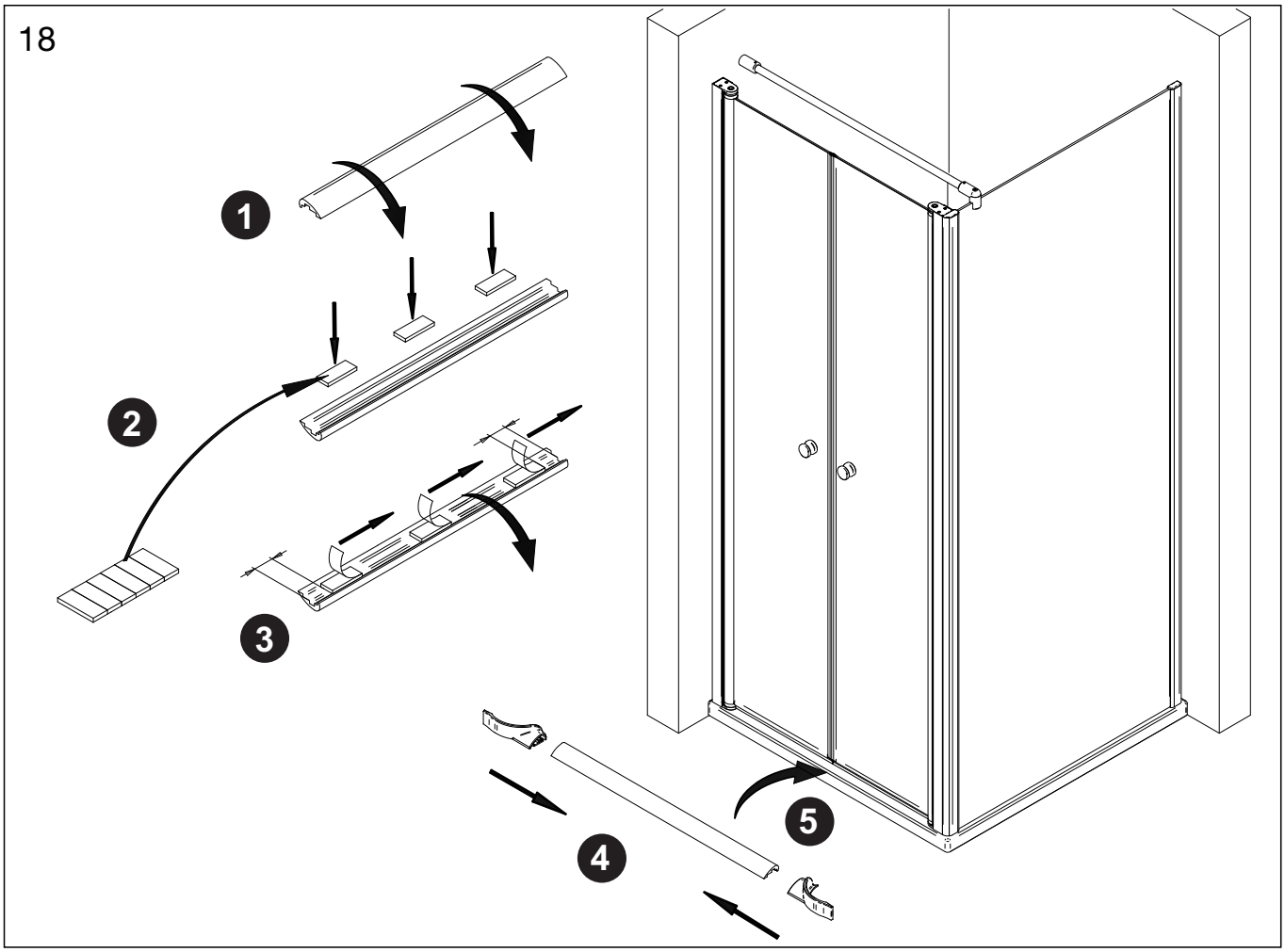

19

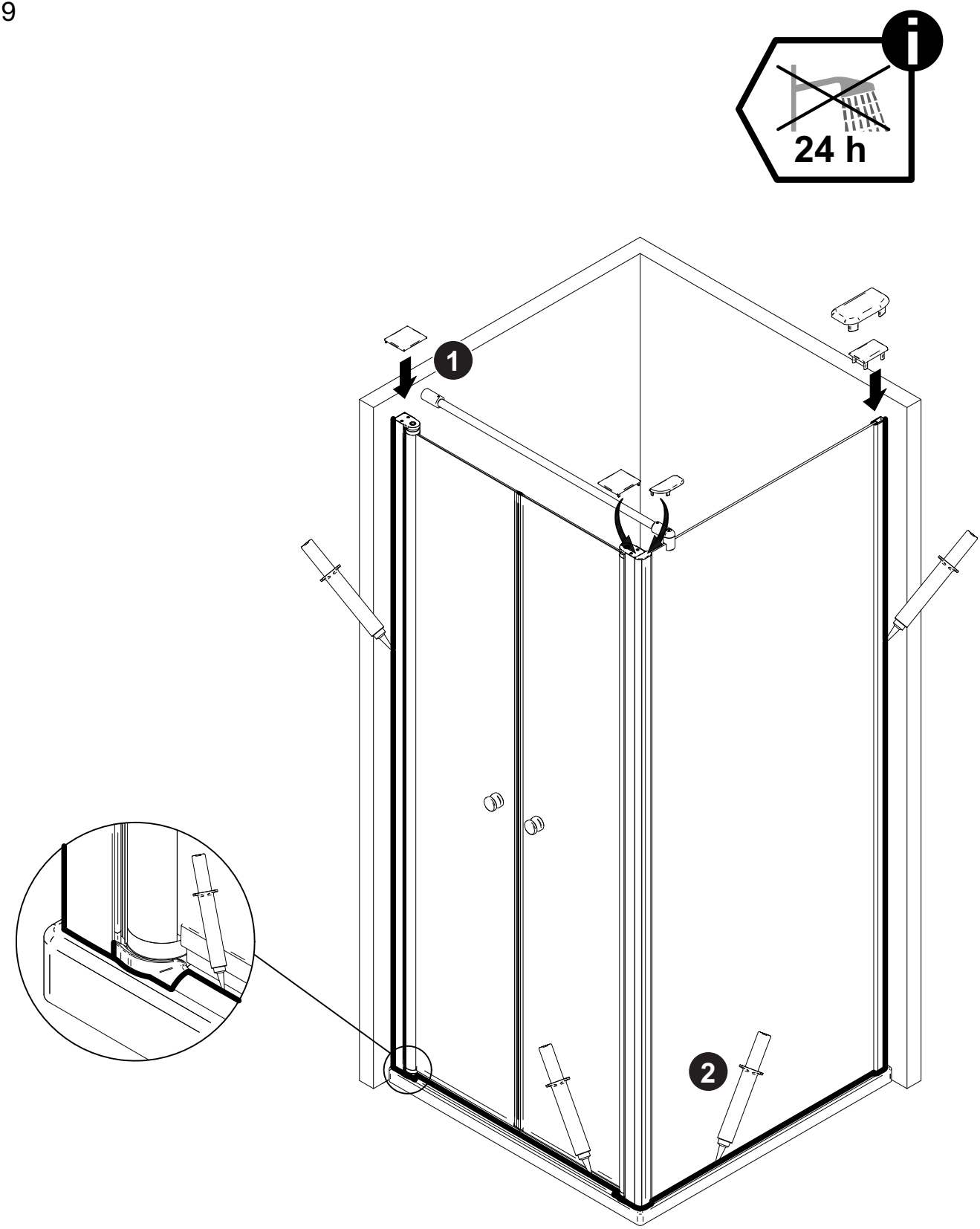

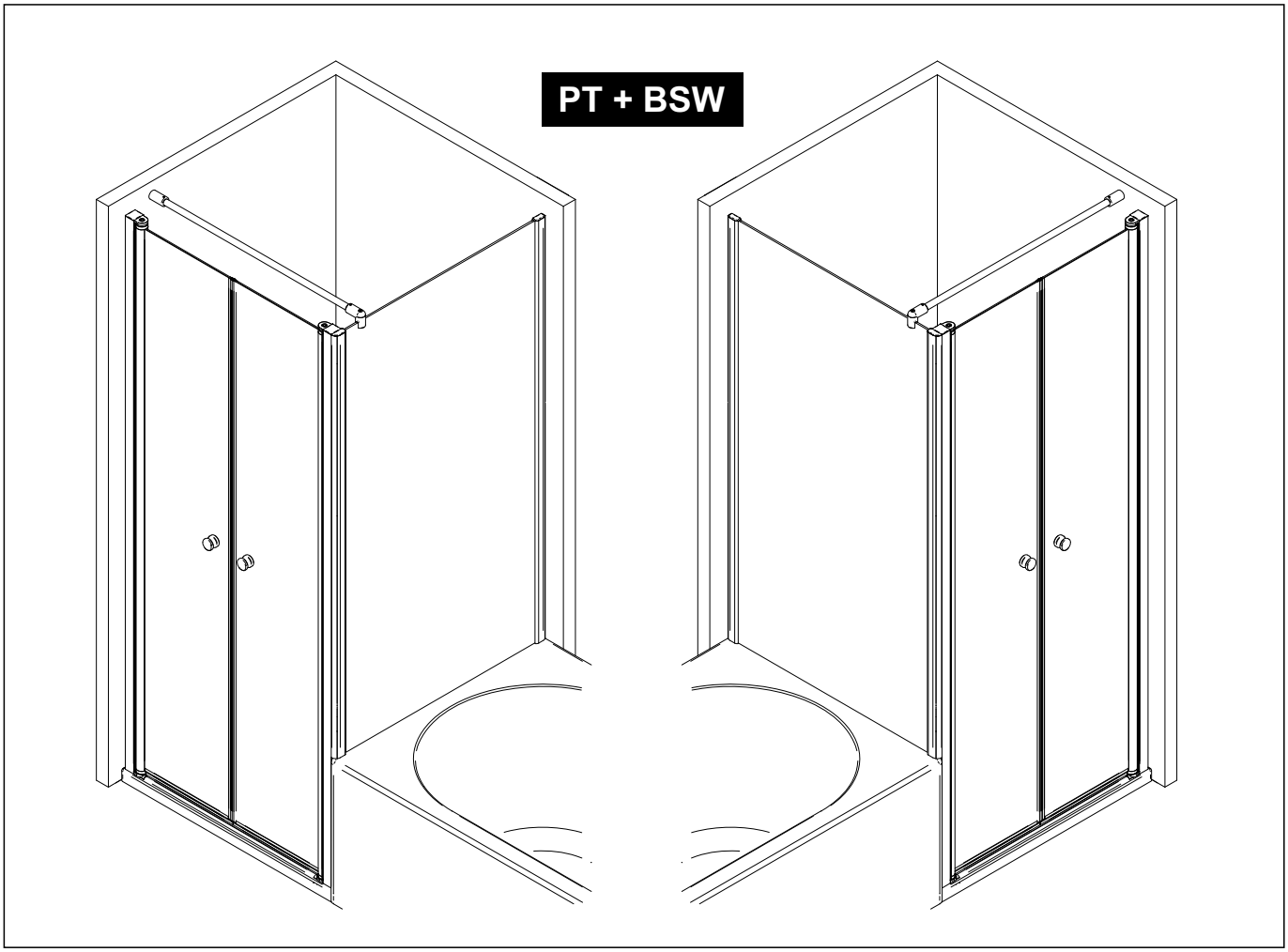

1

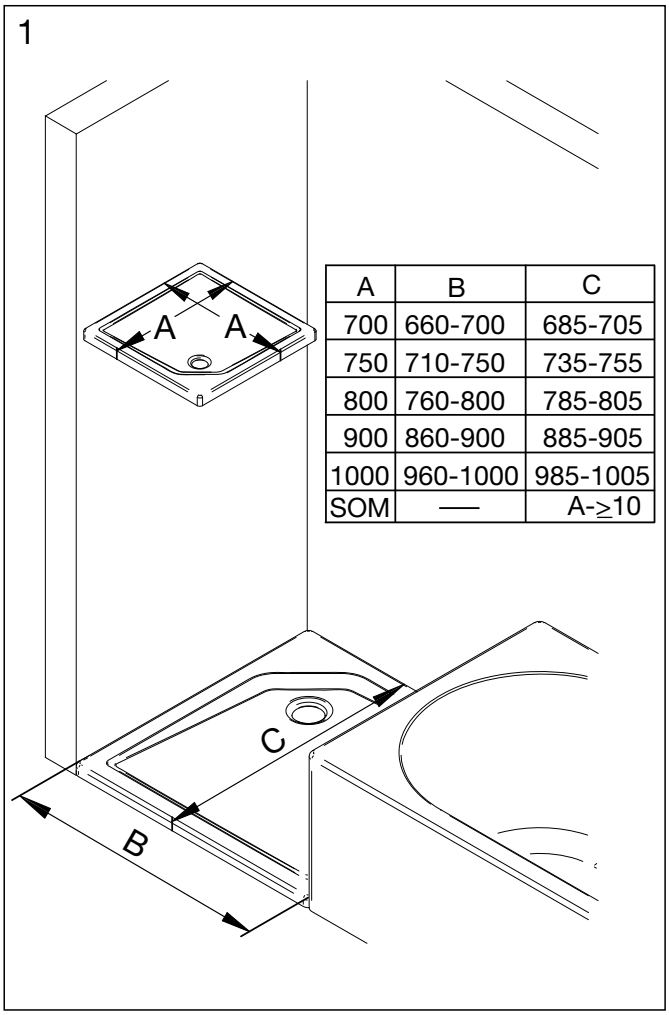

A	B	C
700	660-700	685-705
750	710-750	735-755
800	760-800	785-805
900	860-900	885-905
1000	960-1000	985-1005
SOM	—	A-≥10

2

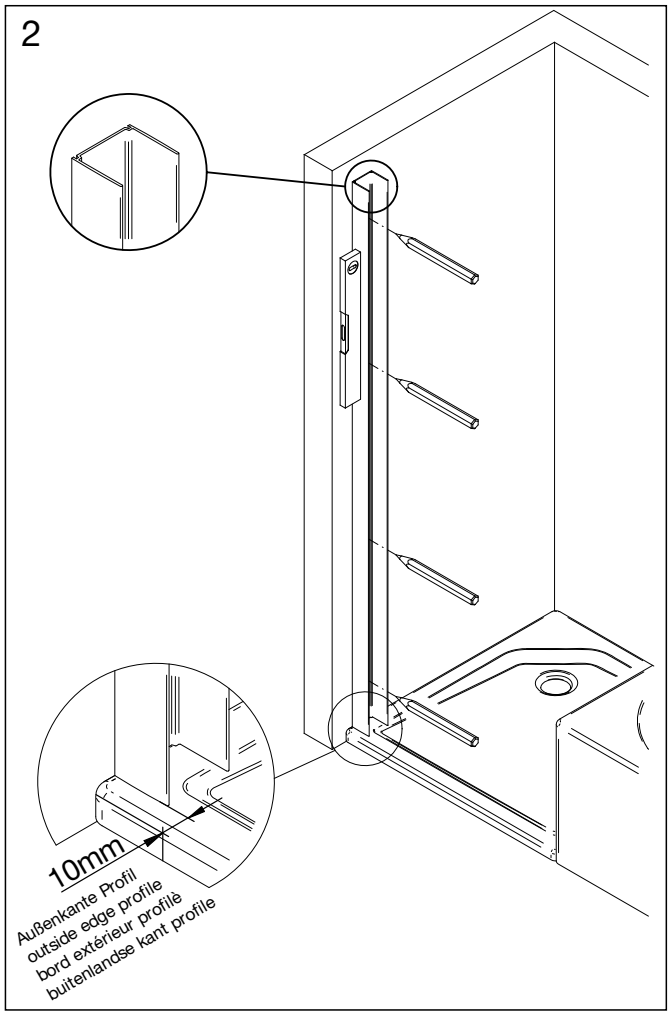

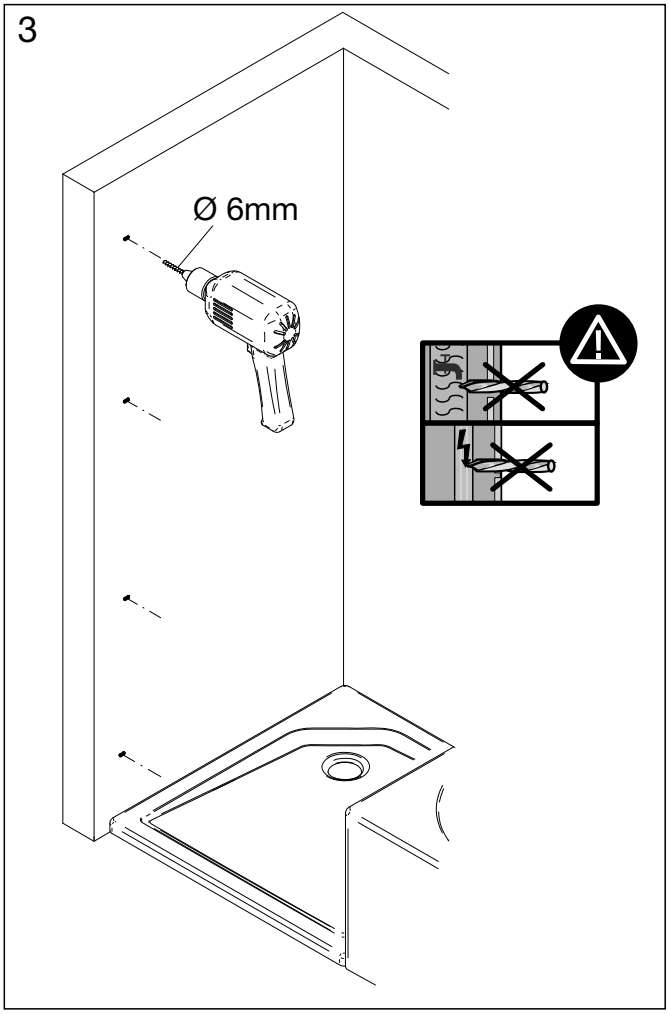
3
Ø 6mm

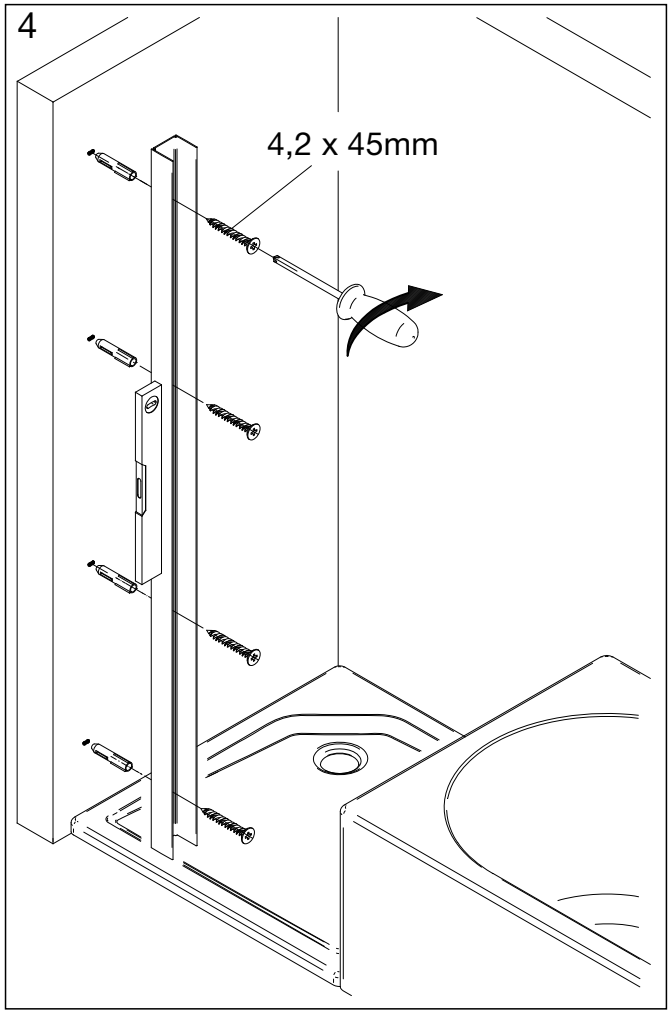
4
4,2 x 45mm

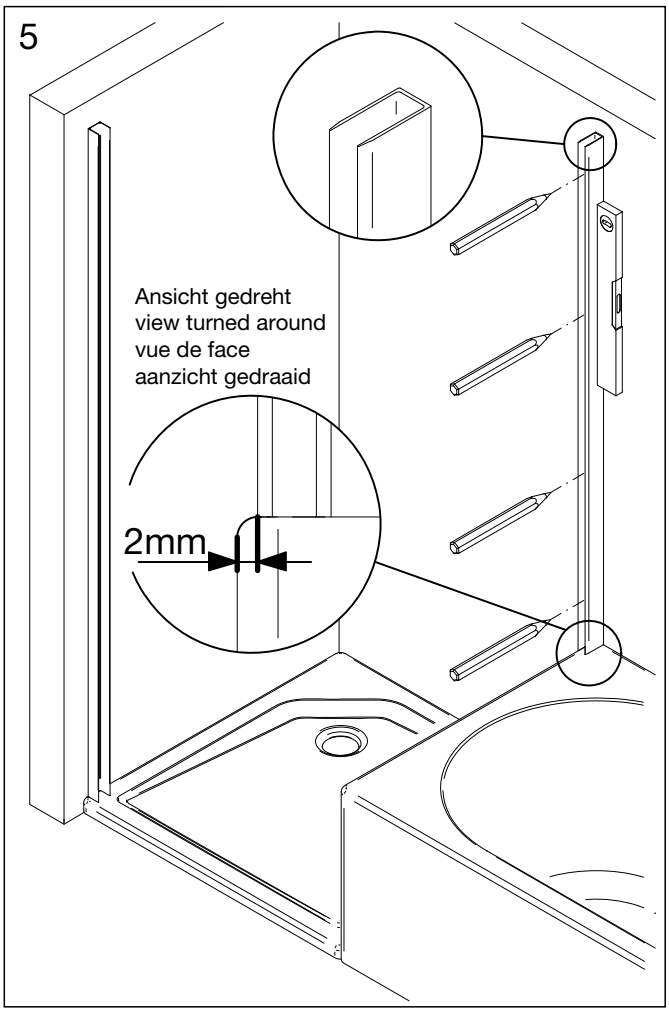
5
Ansicht gedreht
view turned around
vue de face
aanzicht gedraaid
2mm

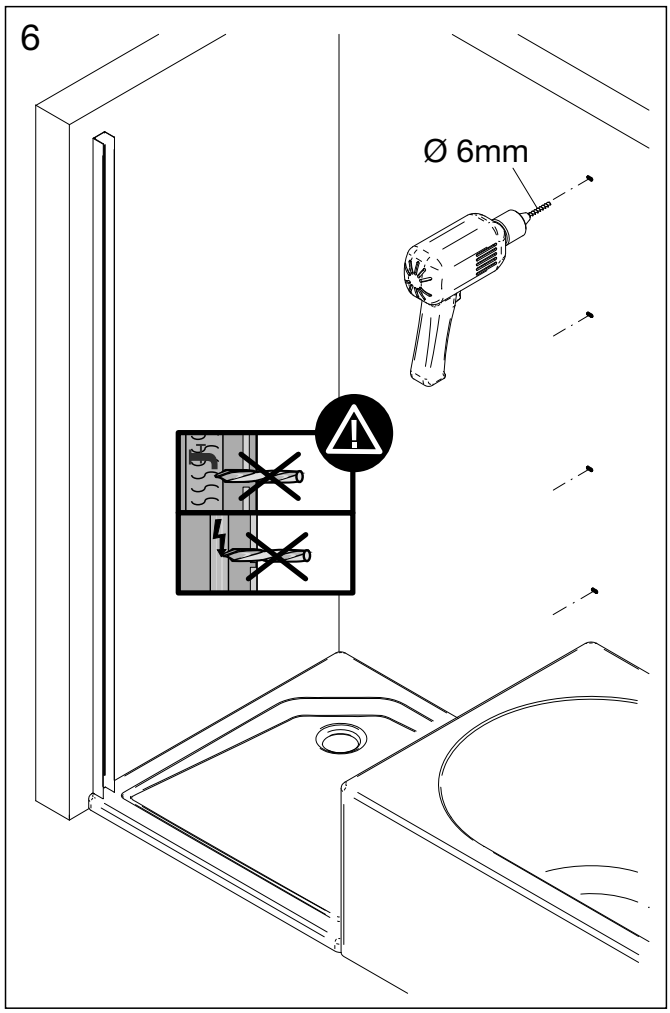
6
Ø 6mm

7

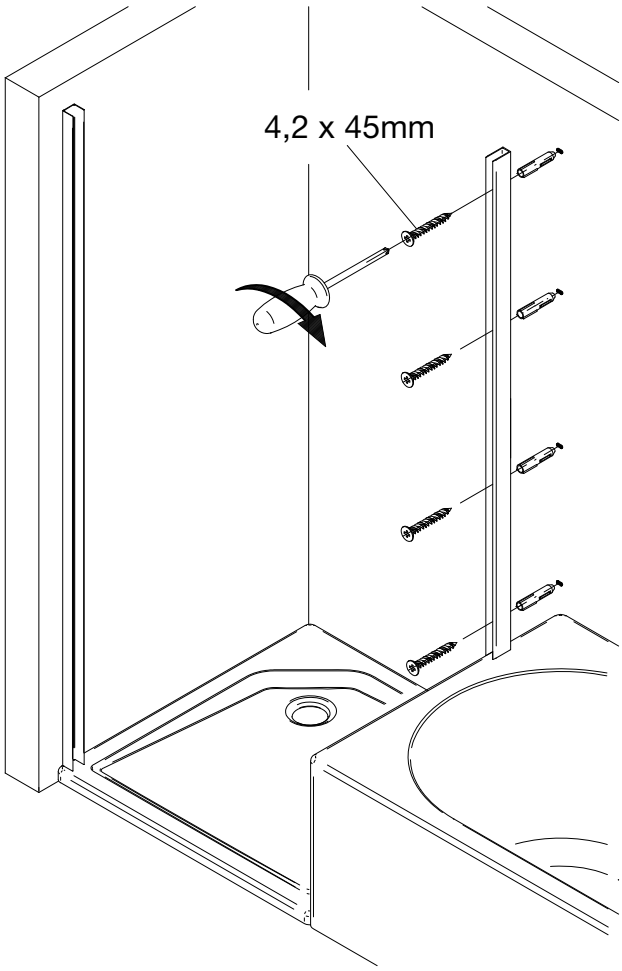

8

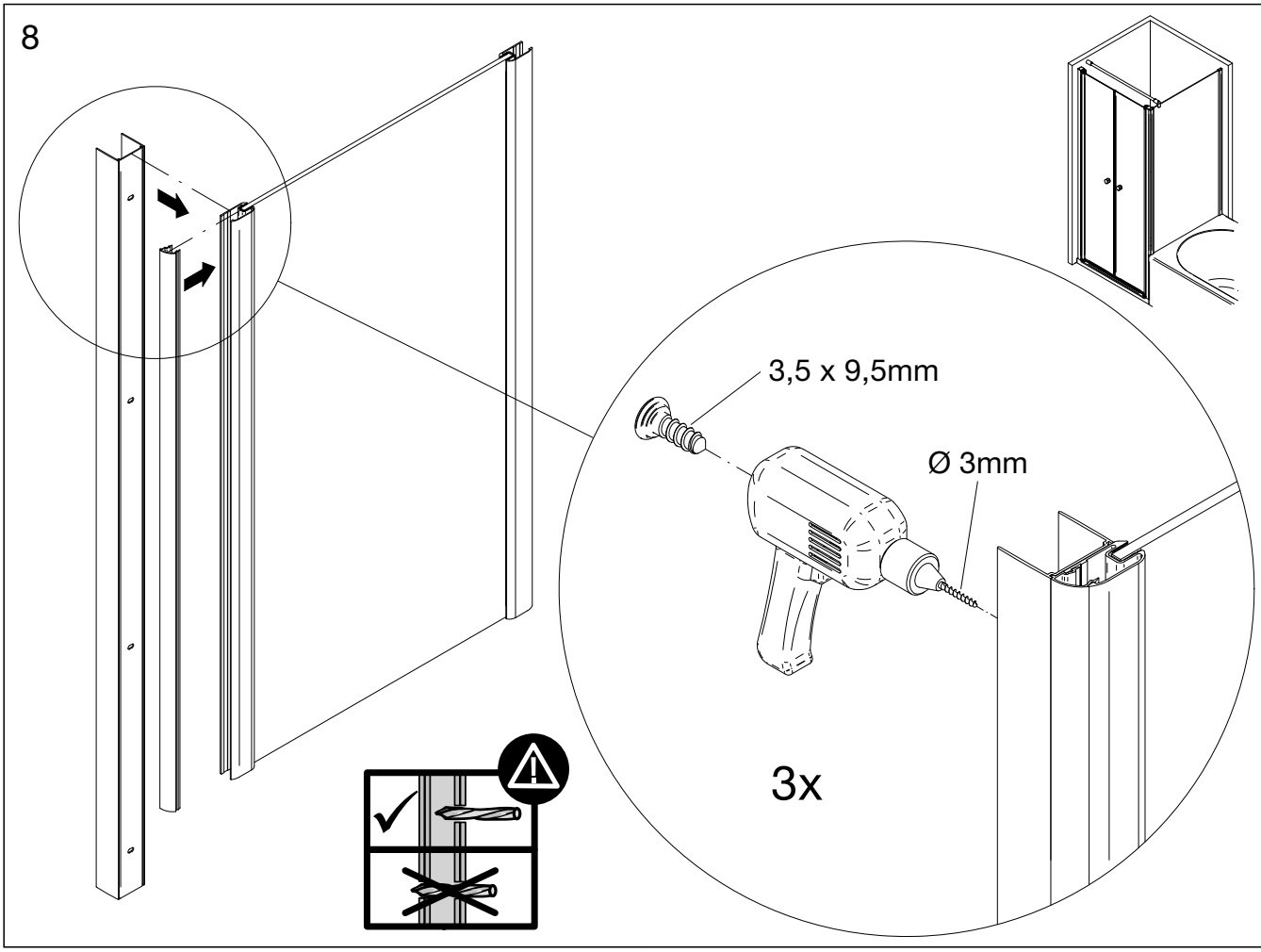

9

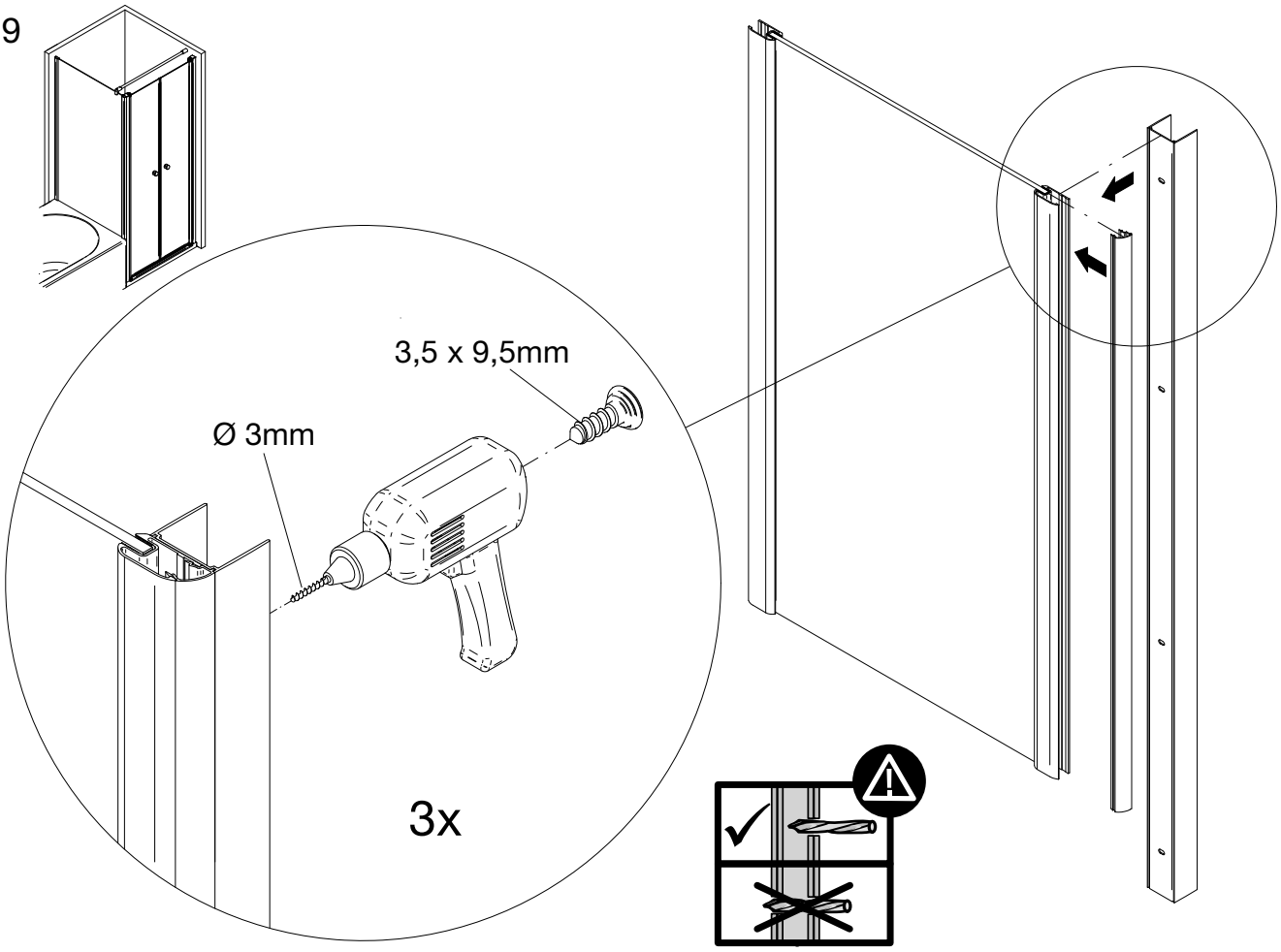

10

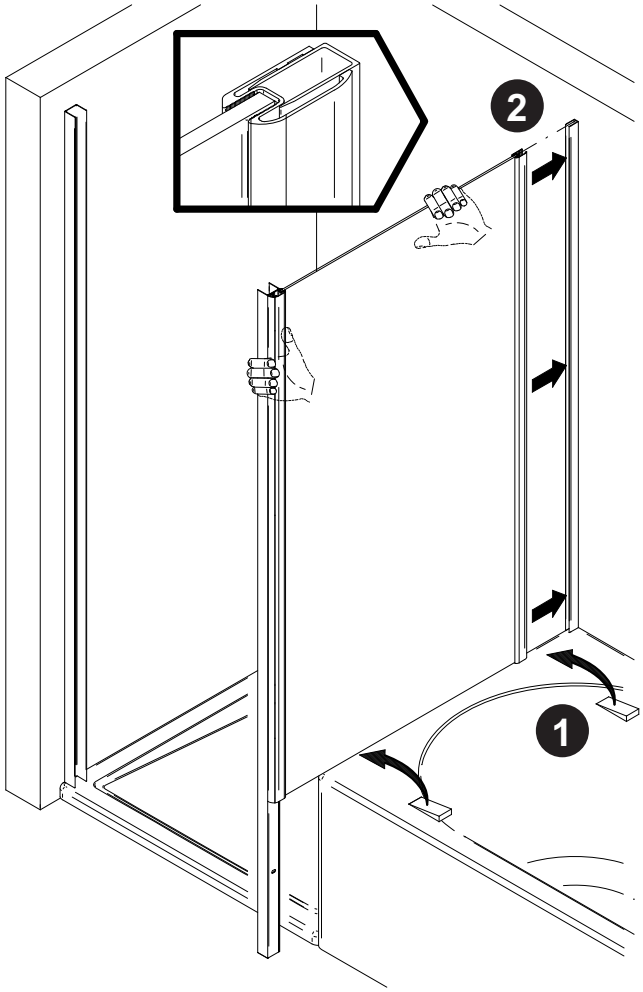

11

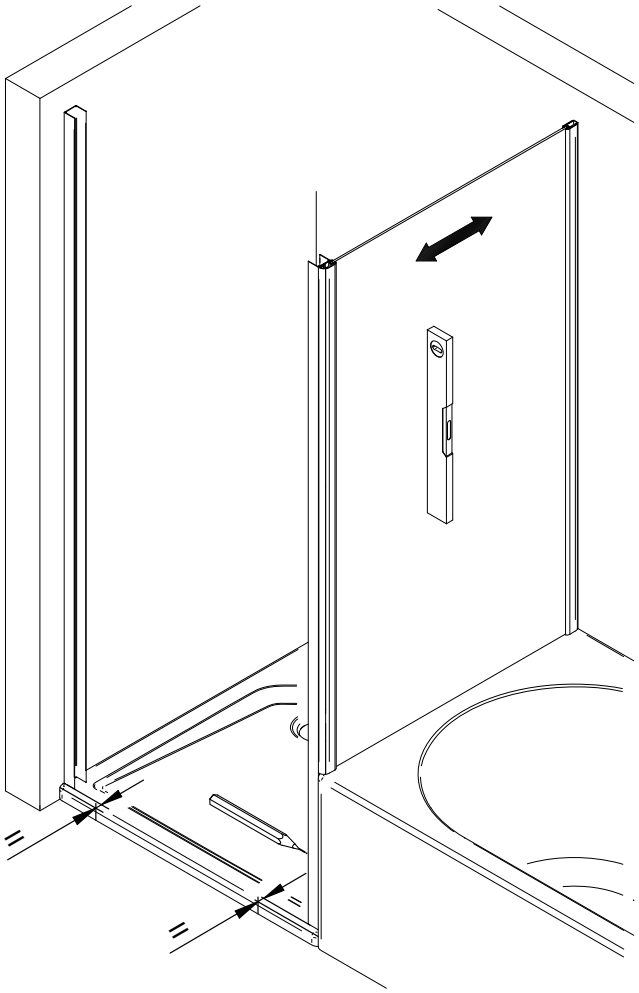

12

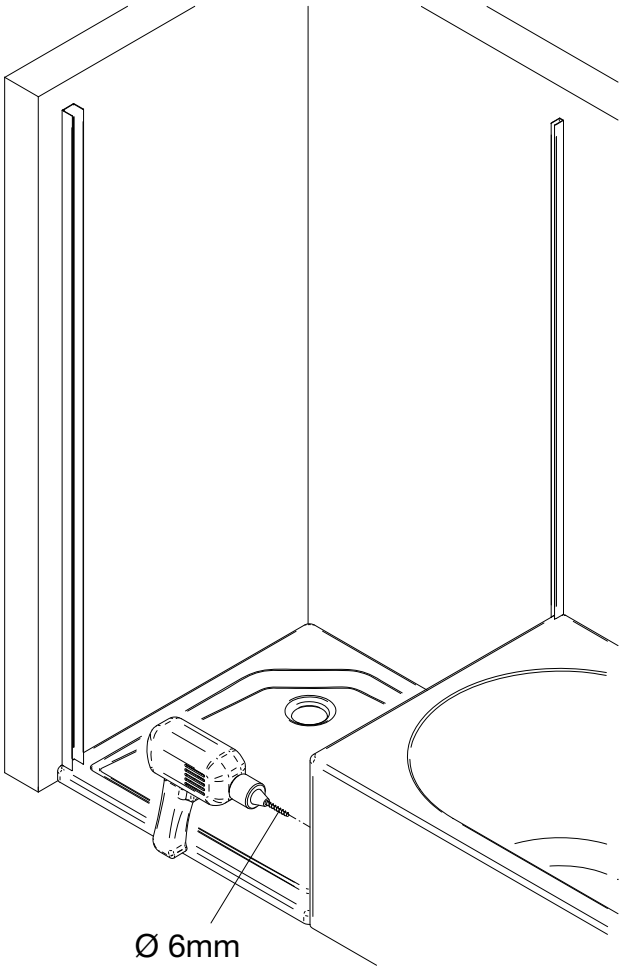

13

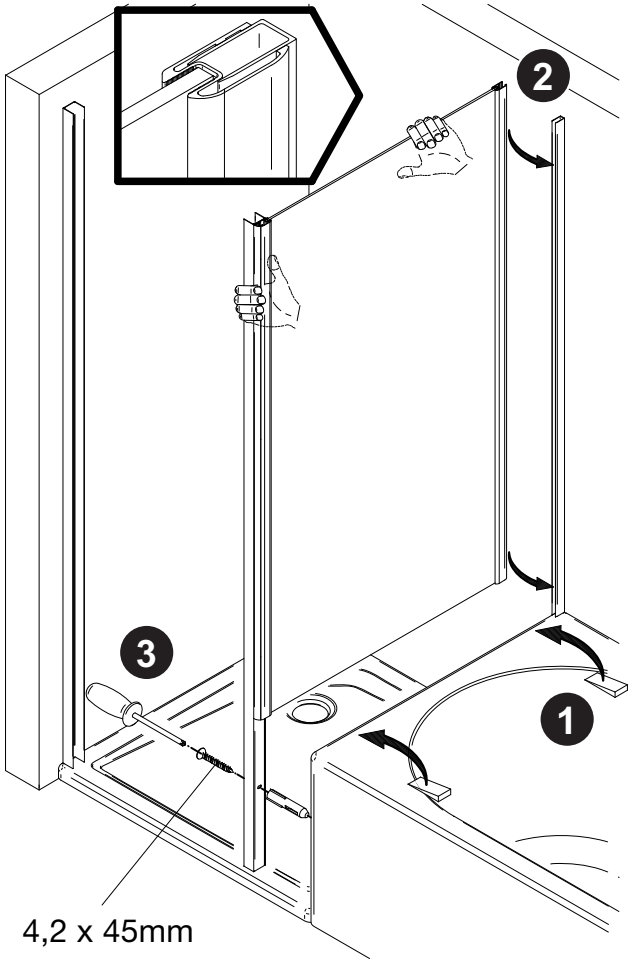

14

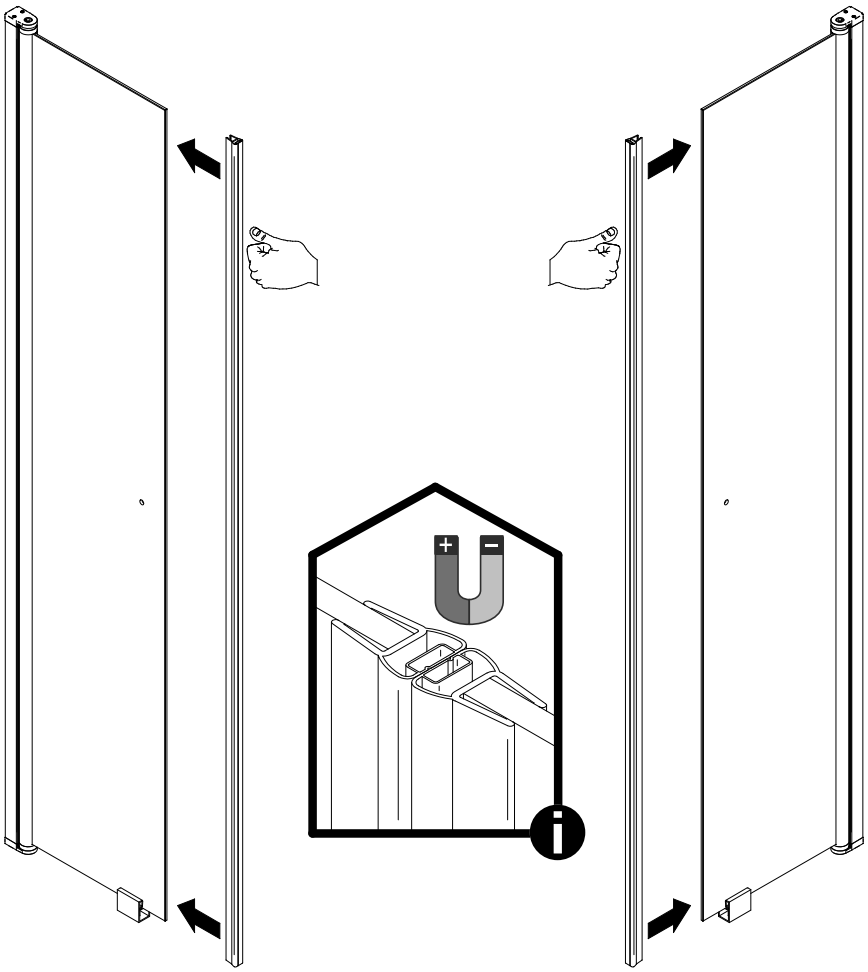

15

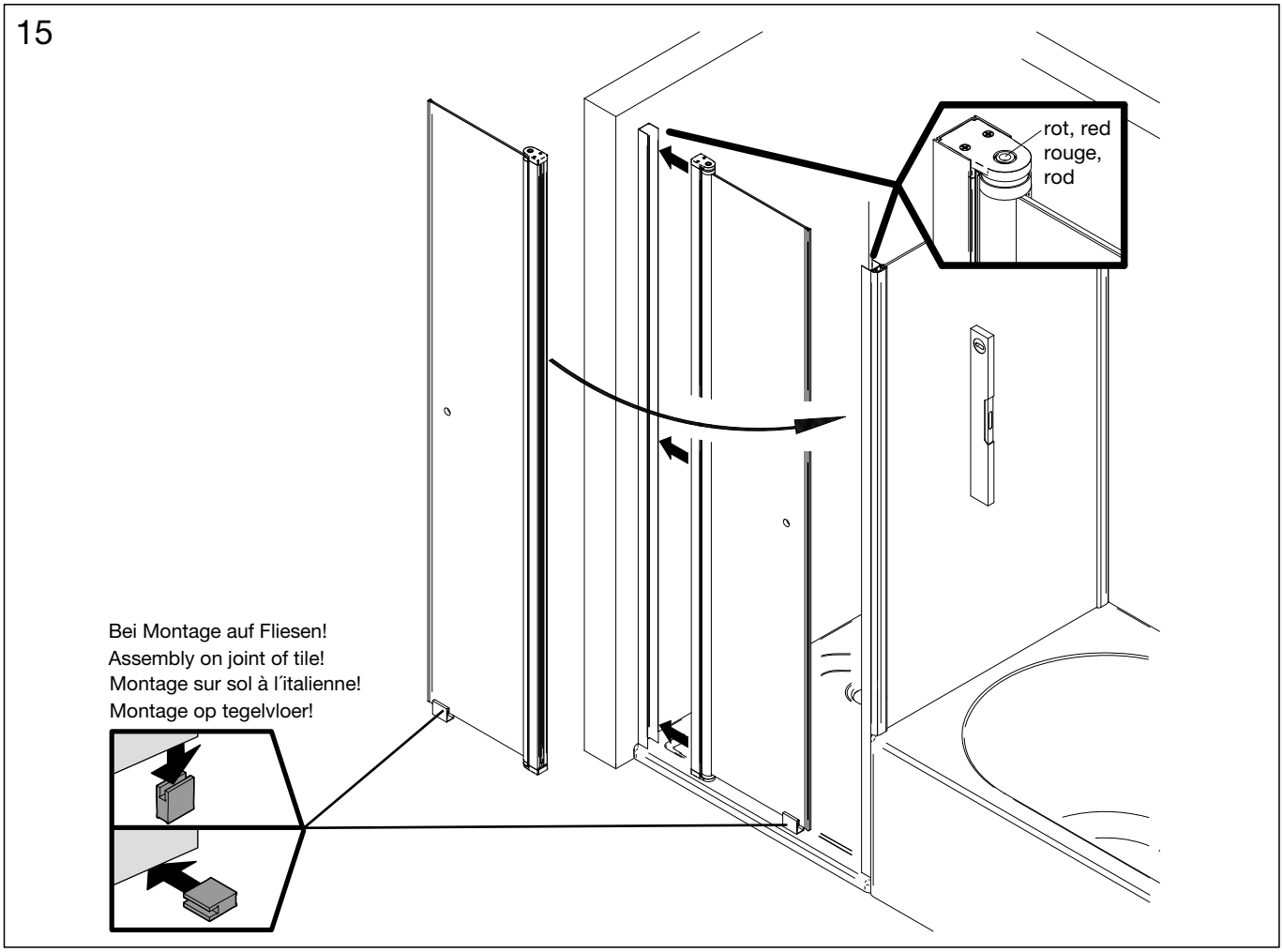
rot, red
rouge,
rod
Bei Montage auf Fliesen!
Assembly on joint of tile!
Montage sur sol à l´italienne!
Montage op tegelvloer!

16a

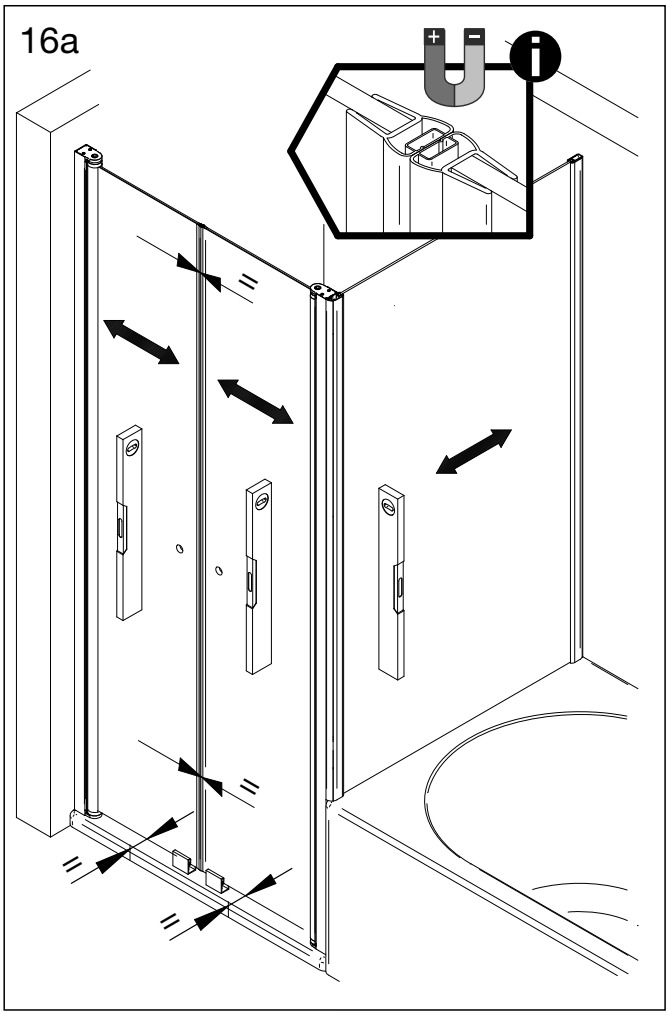

16b

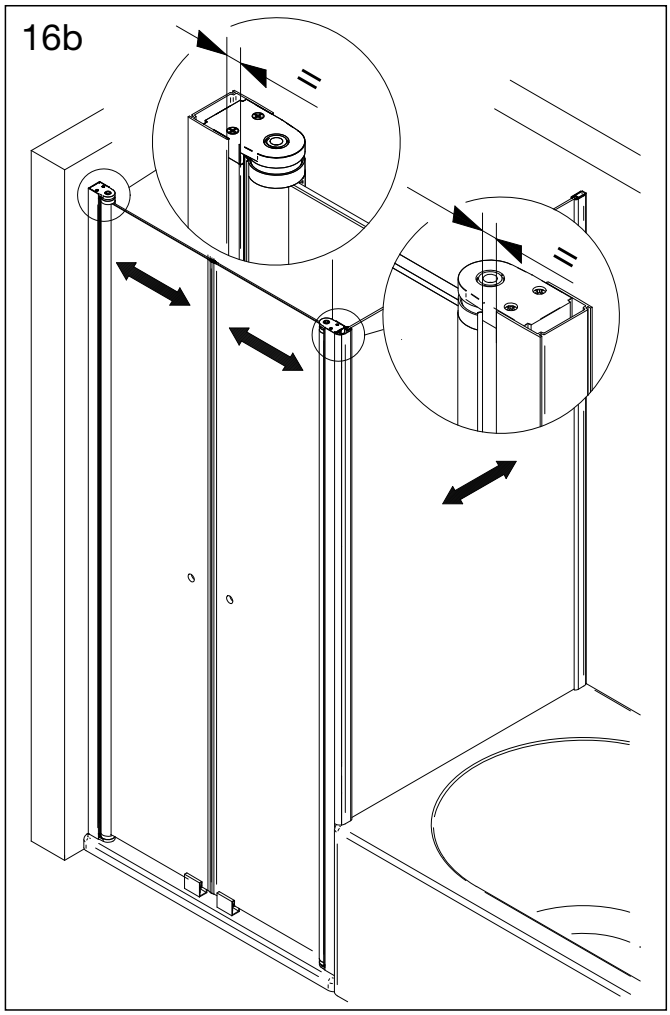

17

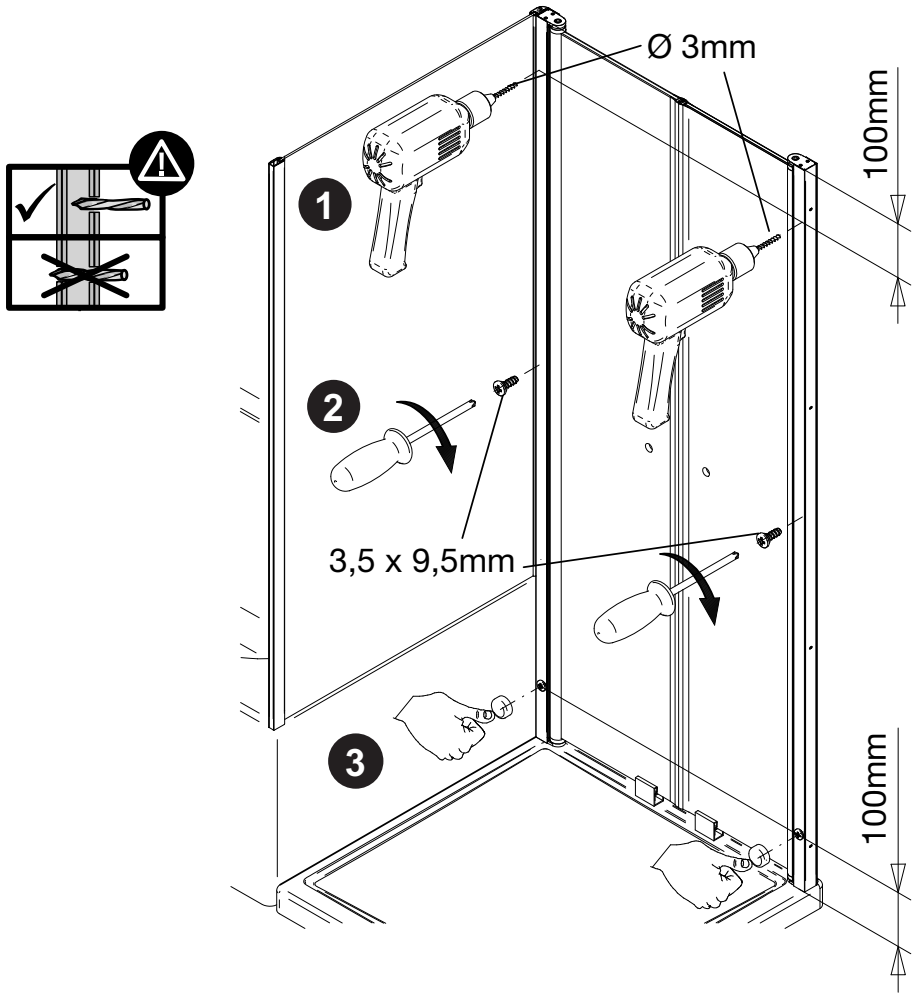

18

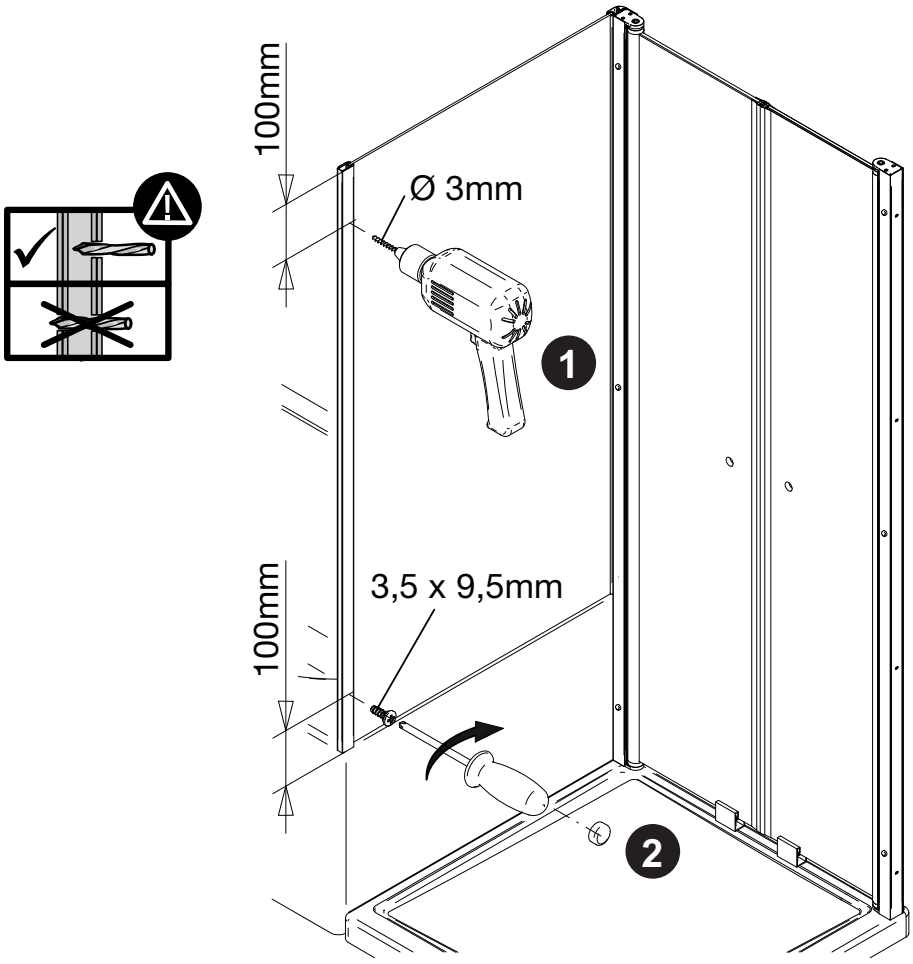

19

- Die Montage des Stabilisationsbügel entnehmen Sie dem Zusatzblatt.
- Please look into the additional sheet for the installation of the stabilizing bar.
- Veuillez regarder dans la feuille additionnelle pour l´installation de la barre de stabilisation.
- Voor de installatie van de stabilisatie stang zie aanvullende blad.

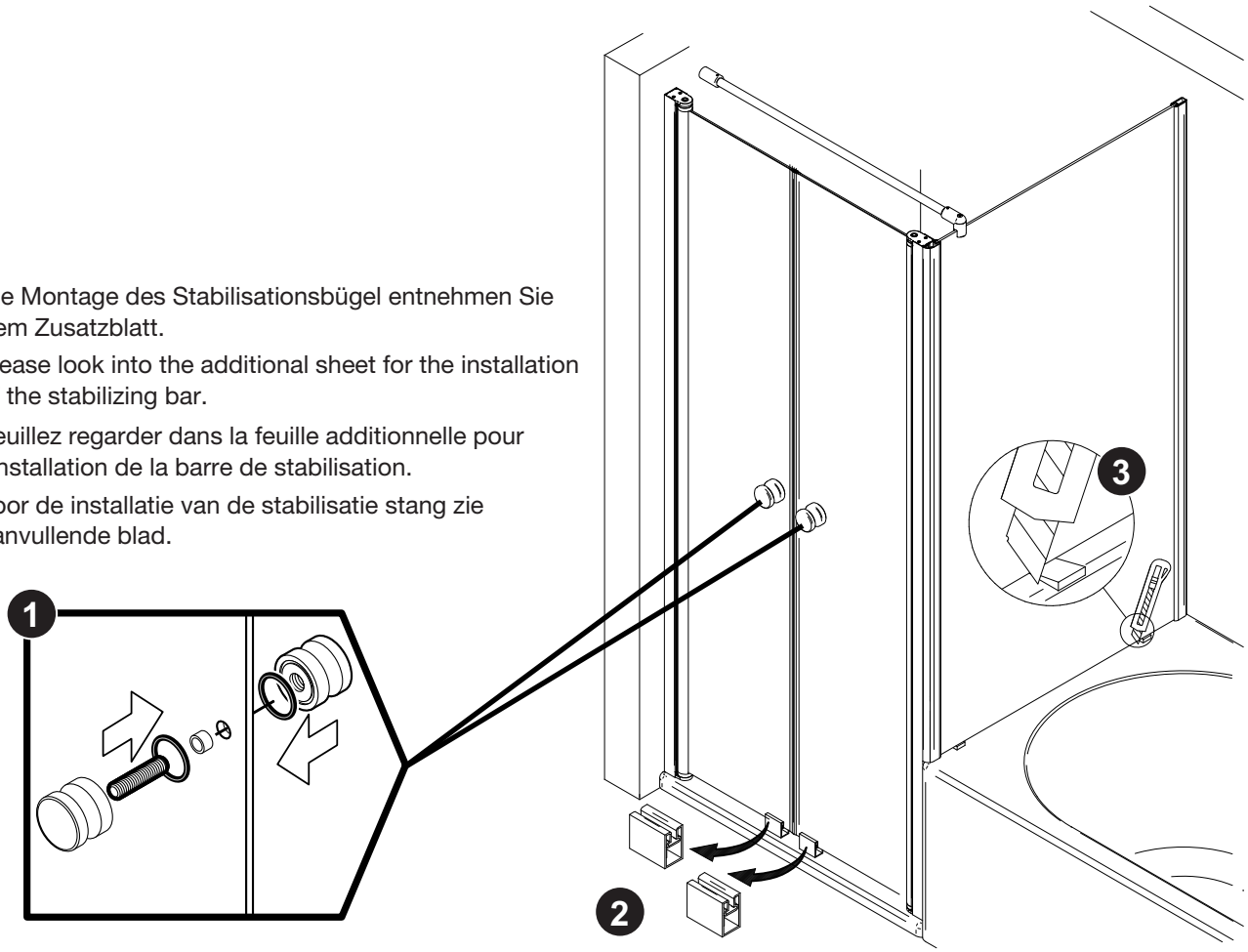

20

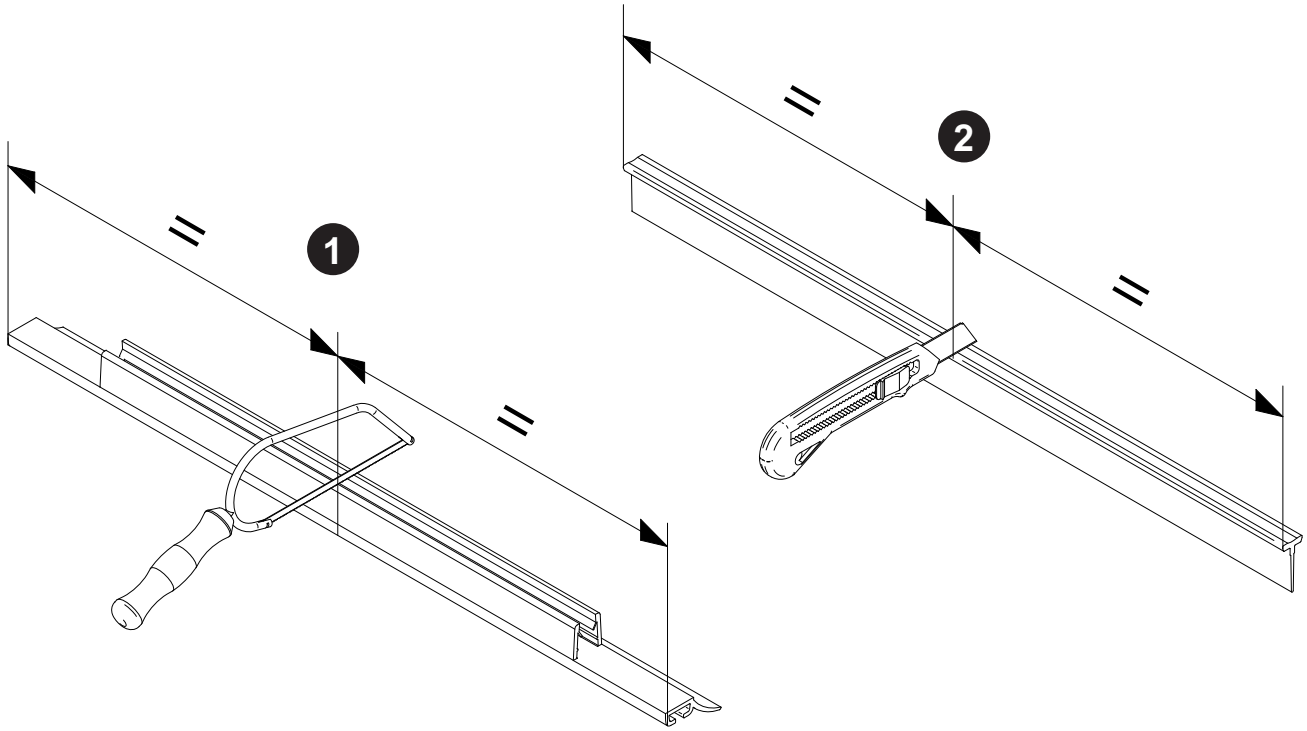

21

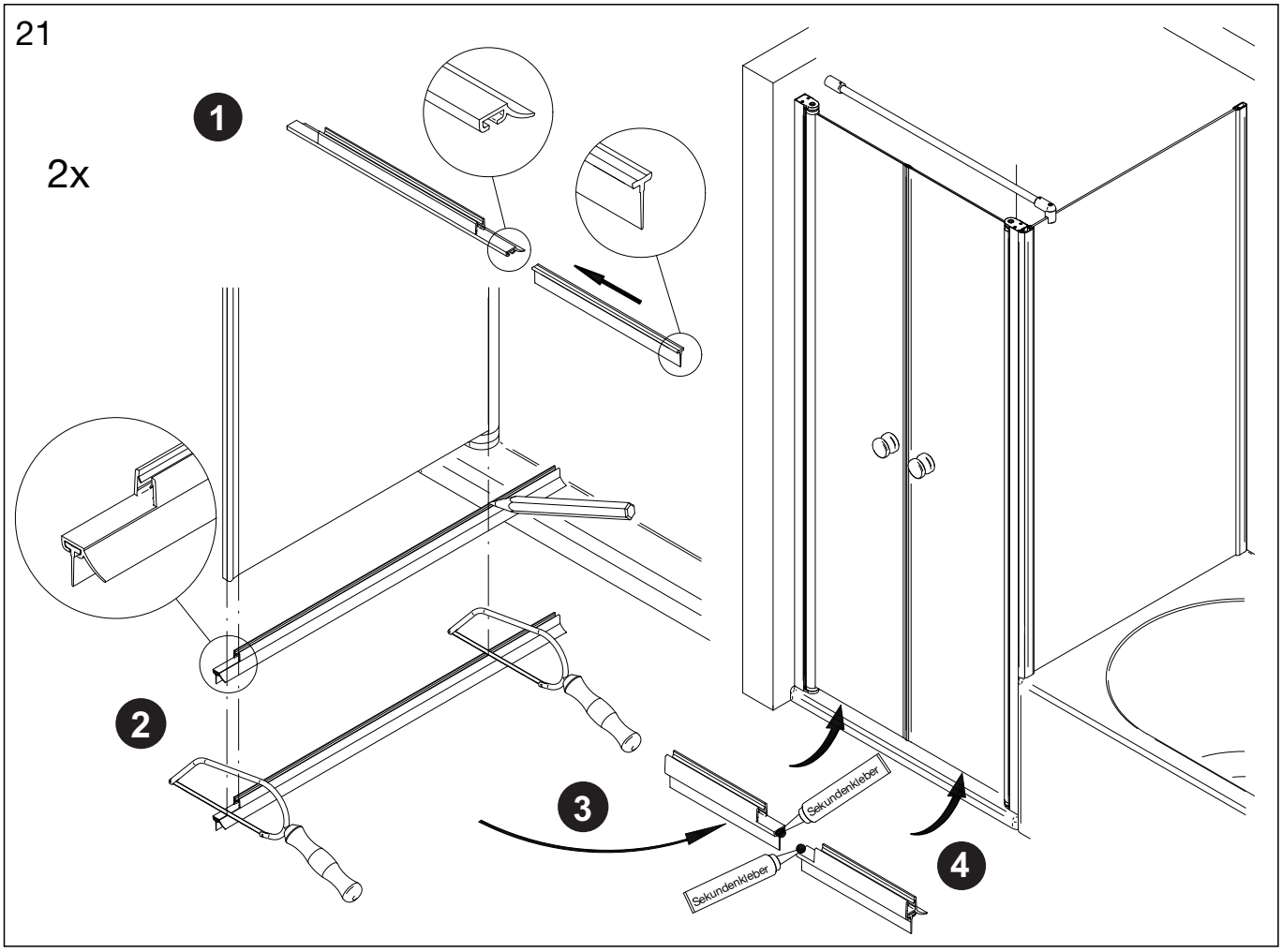

22

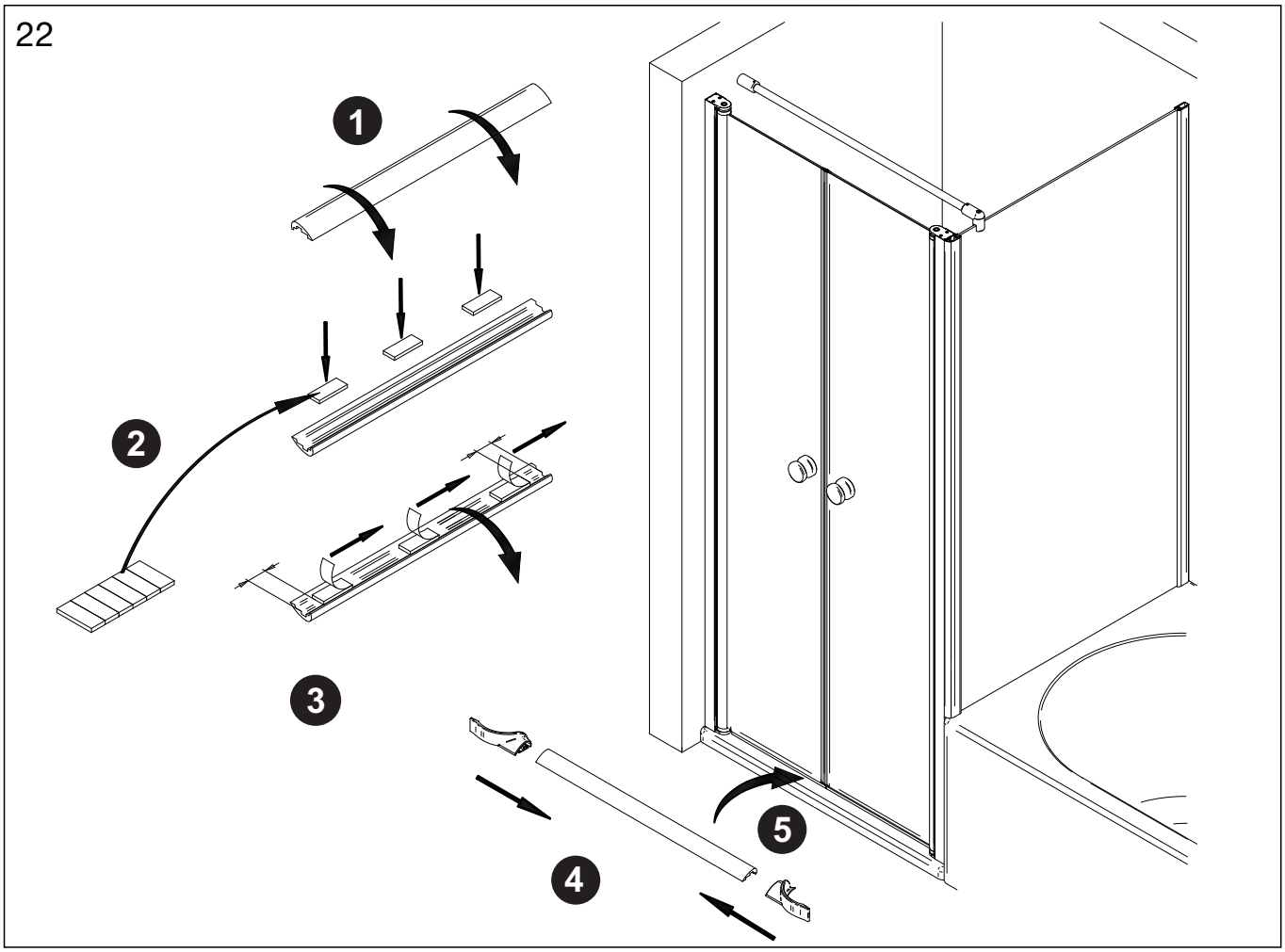

23

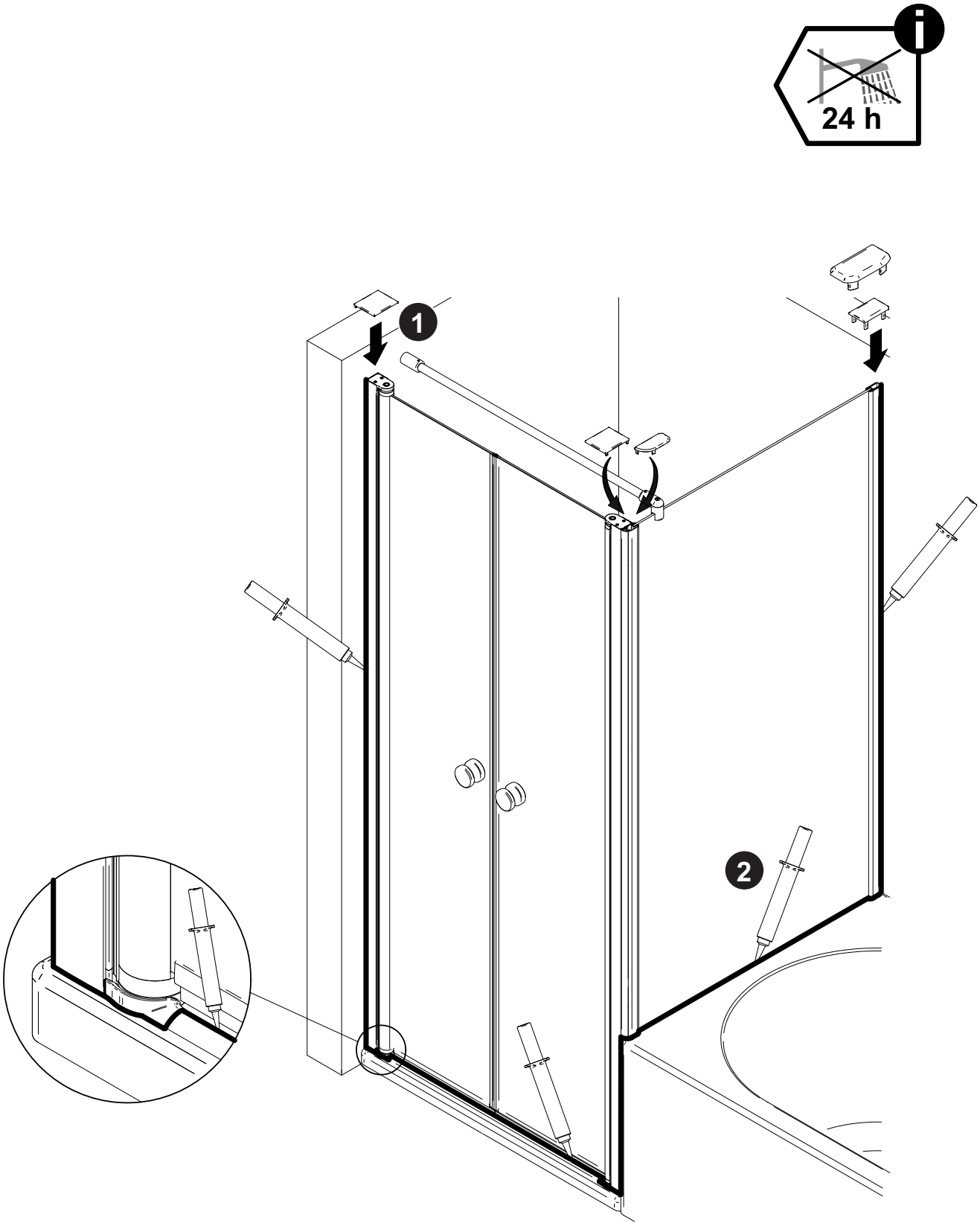

6229-2

D **Wichtiger Hinweis:**
Duschkabinen bitte vor dem Einbau auf Transportschäden und Vollständigkeit prüfen, da Beanstandungen nach dem Aufbau nicht mehr anerkannt werden können.

GB **Important information:**
Please check the shower enclosure for transport damage and completeness before installation. Complaints made following installation cannot be accepted.

F **Remarque importante:**
avant de procéder au montage, vérifiez que le pare douche est complet et qu'il n'a pas été endommagé lors du transport. Aucune réclamation ne pourra être admise après le montage.

NL **Belangrijk:**
Controleer voor het inbouwen of het douchescherm bij het transport beschadigd is en of het volledig is. Na het inbouwen kunnen klachten niet meer in behandeling genomen worden.

D **Sicherheitshinweis:**
Einscheiben-Sicherheitsgläser nie nachträglich bearbeiten.

GB **Safety information:**
Single pane, safety glass panels must not be reworked in any way following supply.

F **Remarques concernant la sécurité:**
Vous ne devez en aucune façon tenter de retailler les vitrages en verre sécurit.

NL **Veiligheidsvoorschrift:**
Gehard veiligheidsglas mag niet achteraf worden bewerkt.

10 JAHRE GARANTIE

10 YEARS GUARANTEE

10 ANS GARANTIE

10 JAAR GARANTIE

CE

BREUER GmbH & Co.KG
Meerpfad 27 – 31
56566 Neuwied

12

EN 14428

D Duschabtrennung aus einem bestimmten Scheibenmaterial

Reinigbarkeit:	Bestanden
Brucheigenschaften:	Bestanden
Dauerhaftigkeit:	Bestanden

F Paroi de douche dans un matériau vitré particulier

Nettoyabilité:	passé avec succès
Propriétés à la cassure:	passé avec succès
Durabilité:	passé avec succès

GB Shower enclosure made of a specific plane material

Cleanability:	Passed
Fracture behaviour:	Passed
Durability:	Passed

NL Douche-afscheiding van bepaald ruitmateriaal

Reinigbaarheid:	Doorstaan
Breukeigenschappen:	Doorstaan
Duurzaamheid:	Doorstaan

Dusch-Info
Meerpfad 27-31
D-56566 Neuwied
Tel: 02631-8607-0

V0062290050011

V0062290050011