6399-1
03/17

Montageanleitung
Installation instructions
Instructions de montage
Montagehandleiding

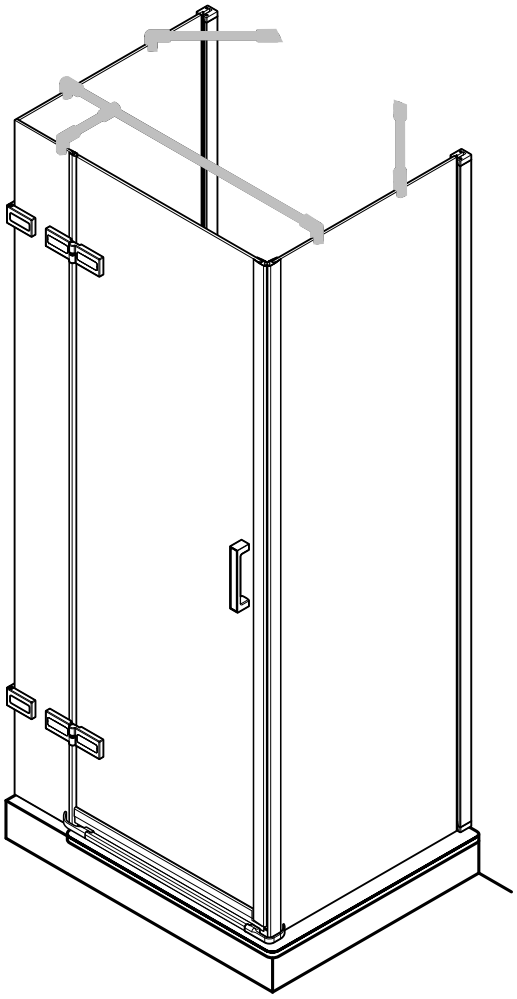

DT + 2SW

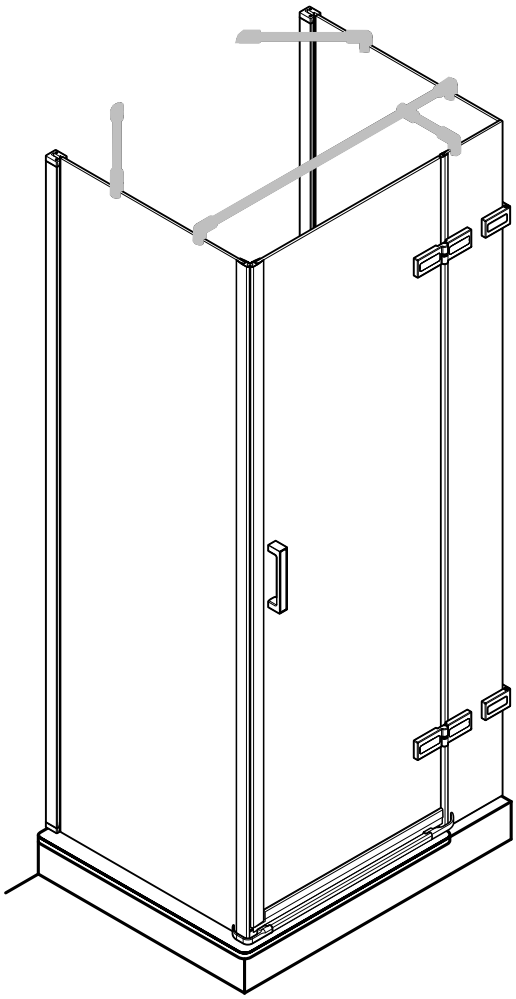

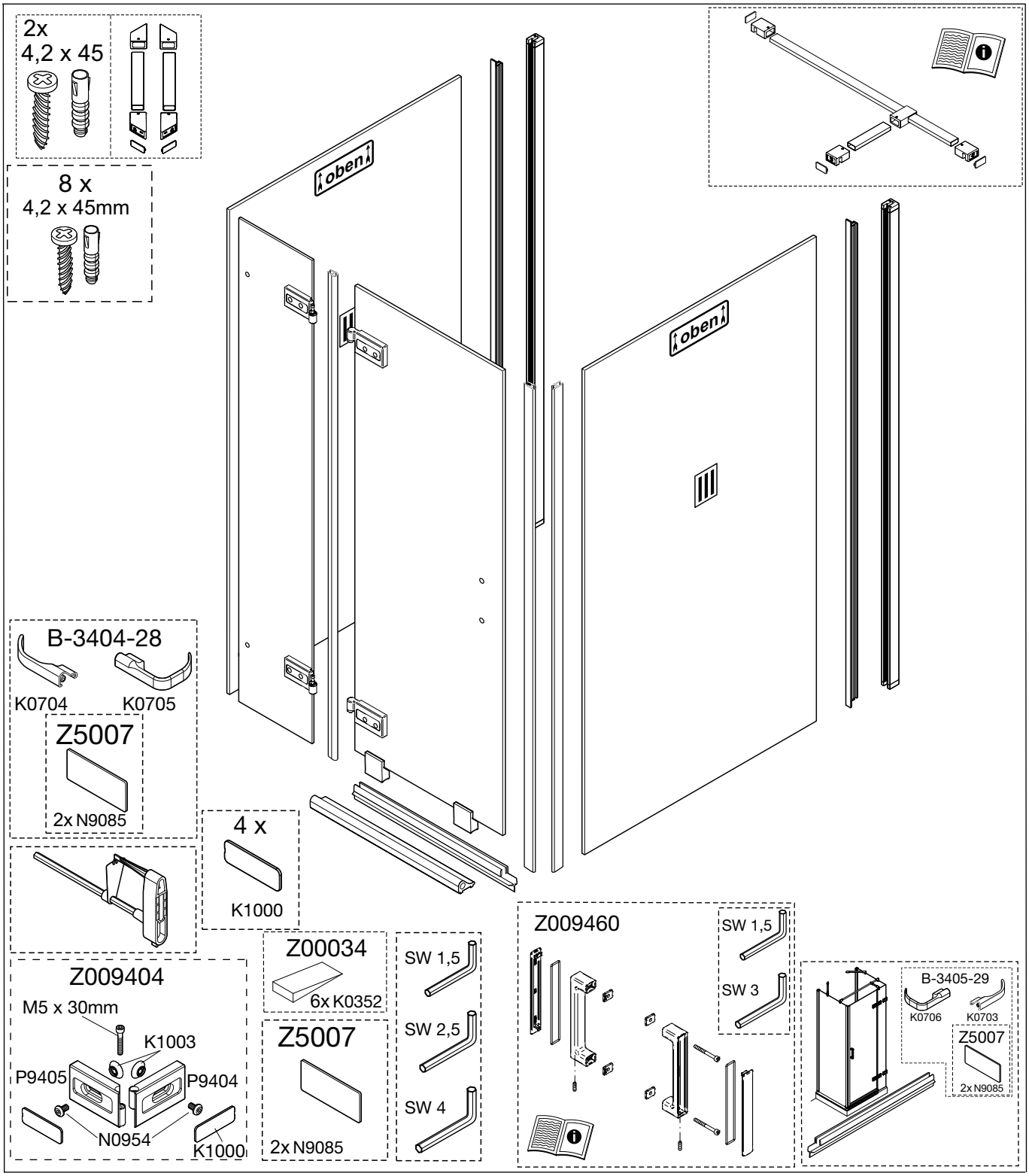
2x
4,2 x 45
8 x
4,2 x 45mm
oben
oben
B-3404-28
K0704
K0705
Z5007
2x N9085
4 x
K1000
Z009404
M5 x 30mm
K1003
P9405
P9404
N0954
K1000
Z00034
6x K0352
Z5007
2x N9085
SW 1,5
SW 2,5
SW 4
Z009460
SW 1,5
SW 3
B-3405-29
K0706
K0703
Z5007
2x N9085

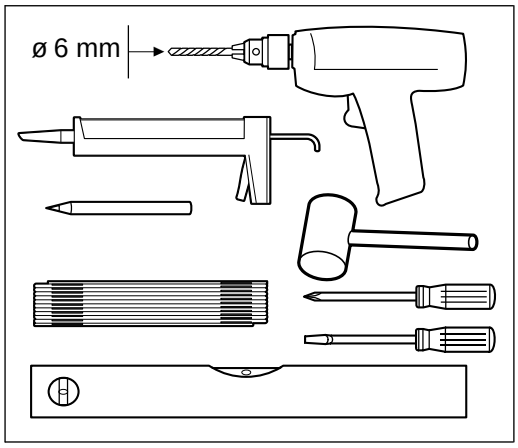
ø 6 mm

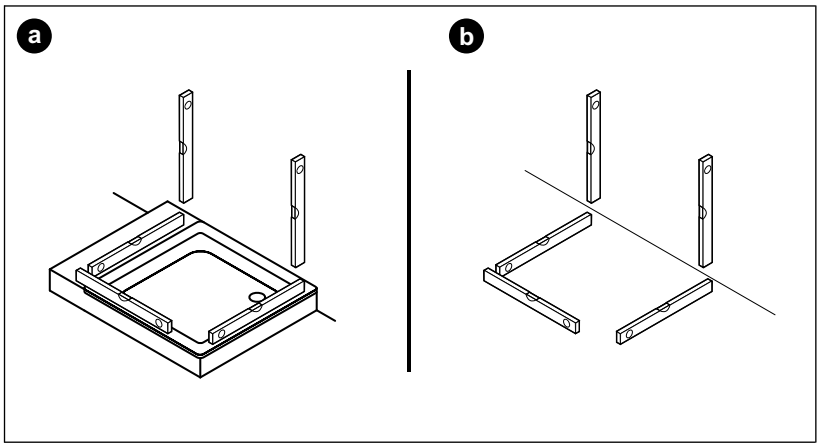
a
b

1

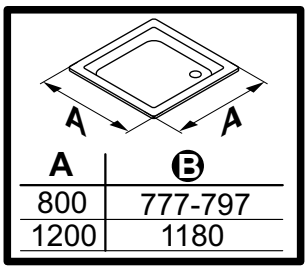

A	B
800	777-797
1200	1180

a

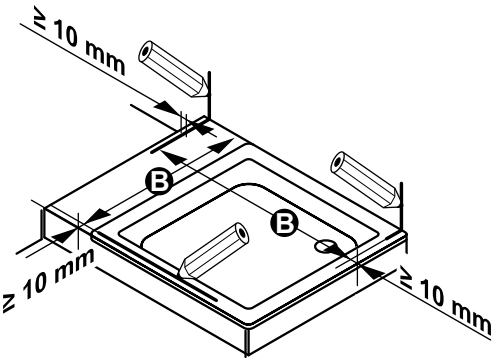

b

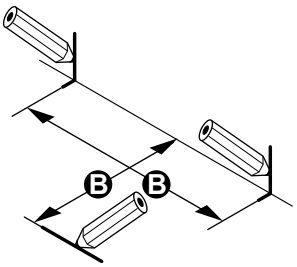

2

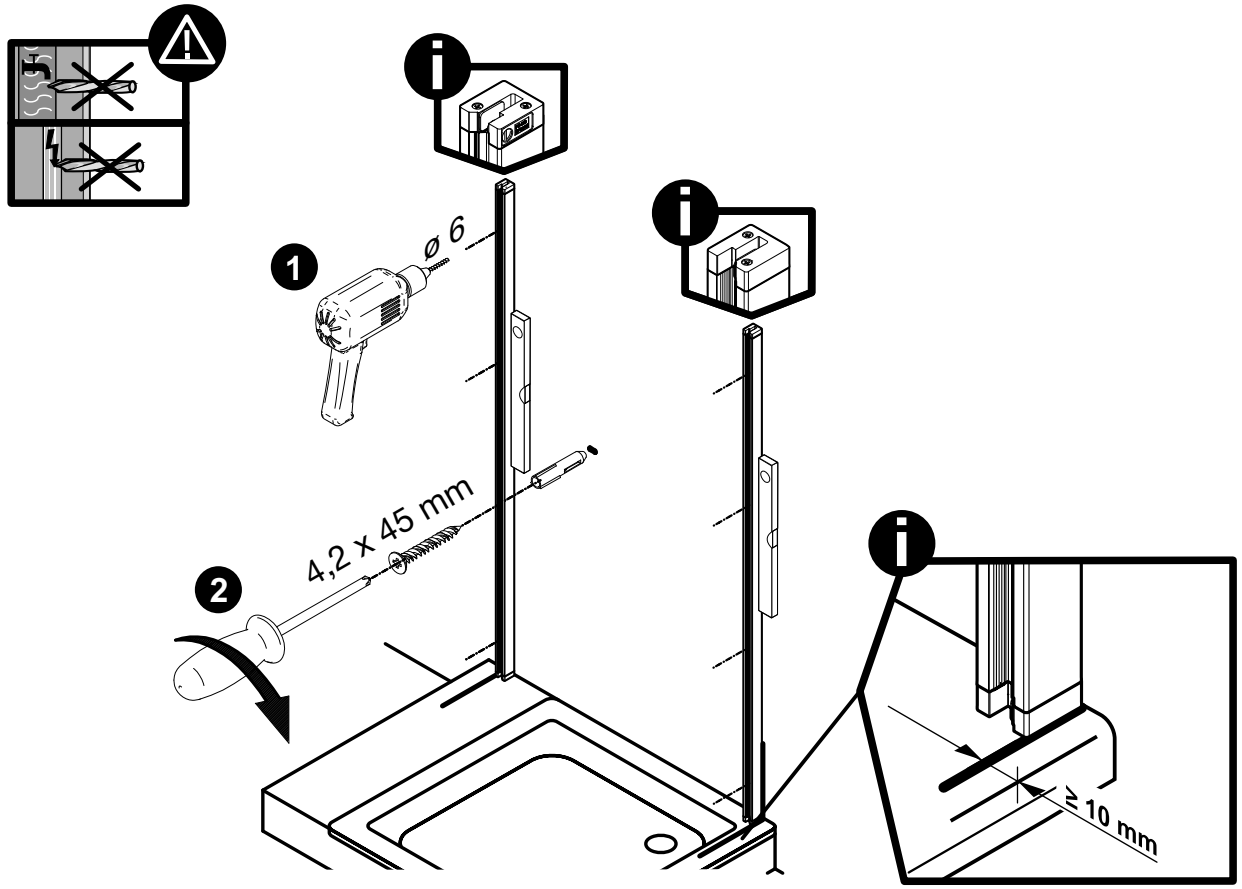

3

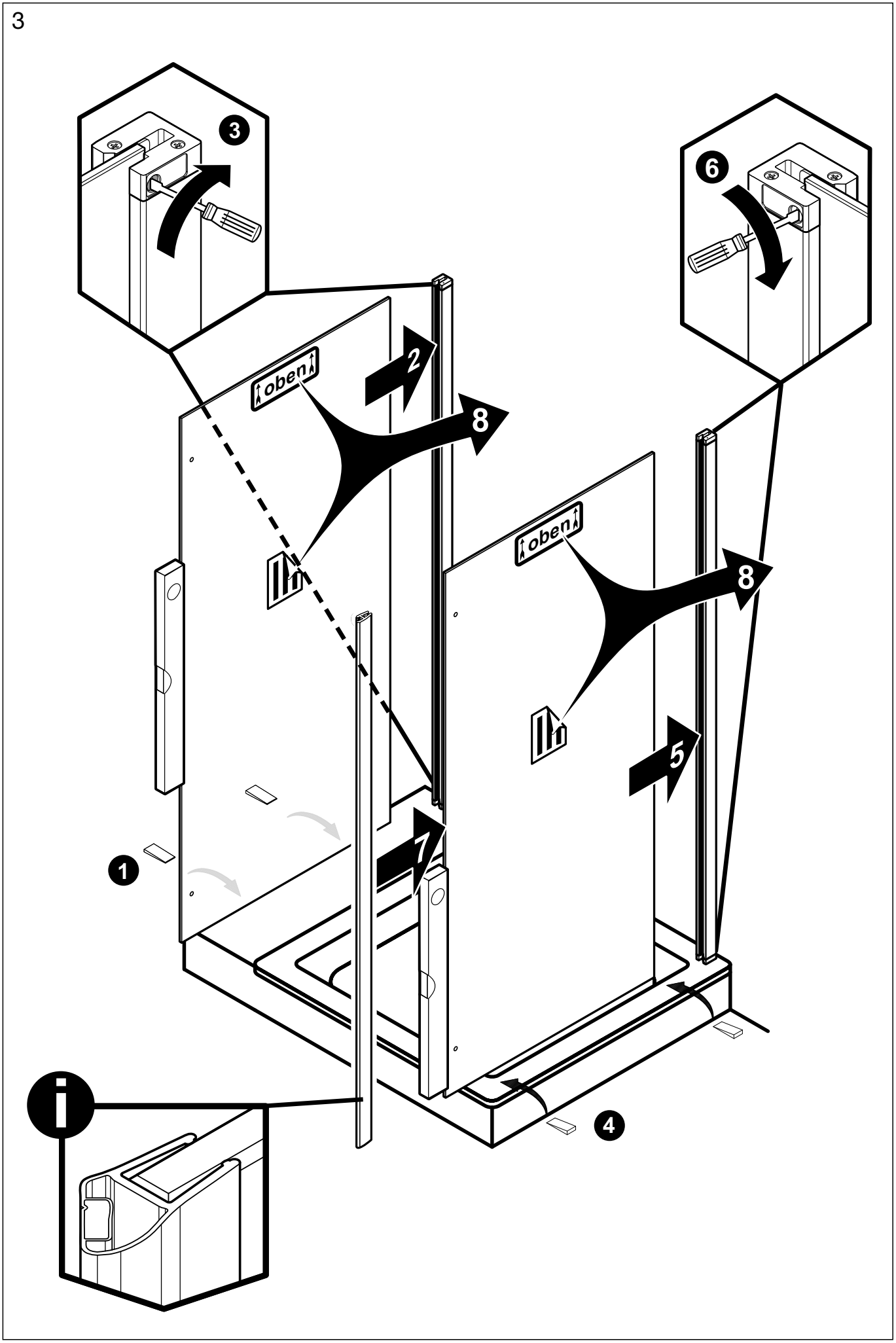

4

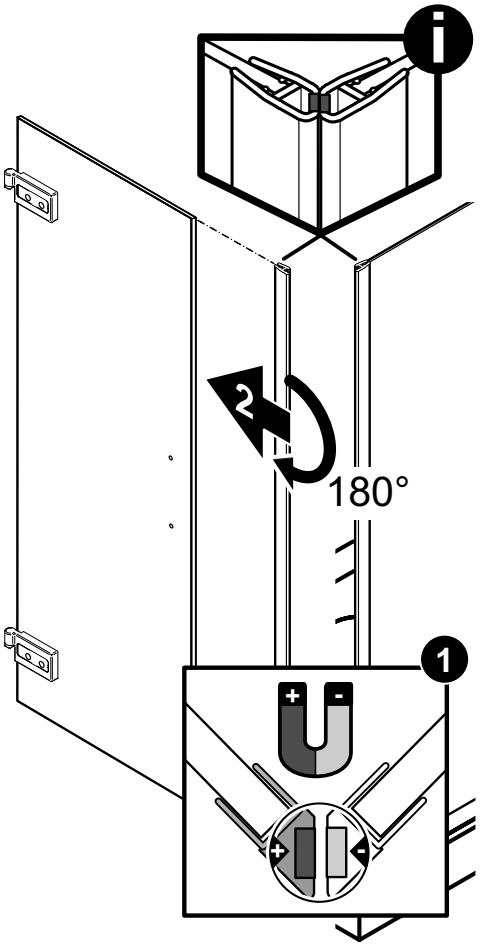

5a

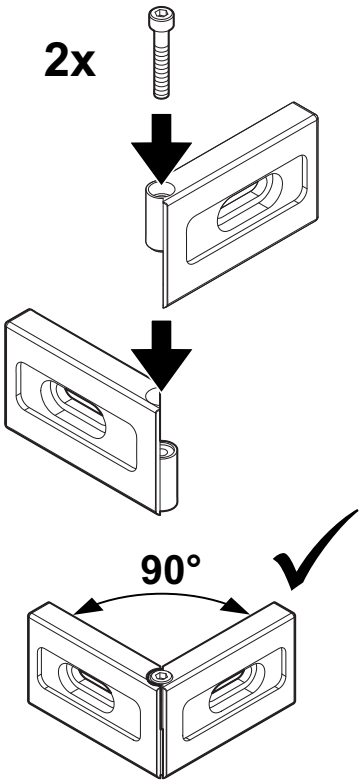

5b

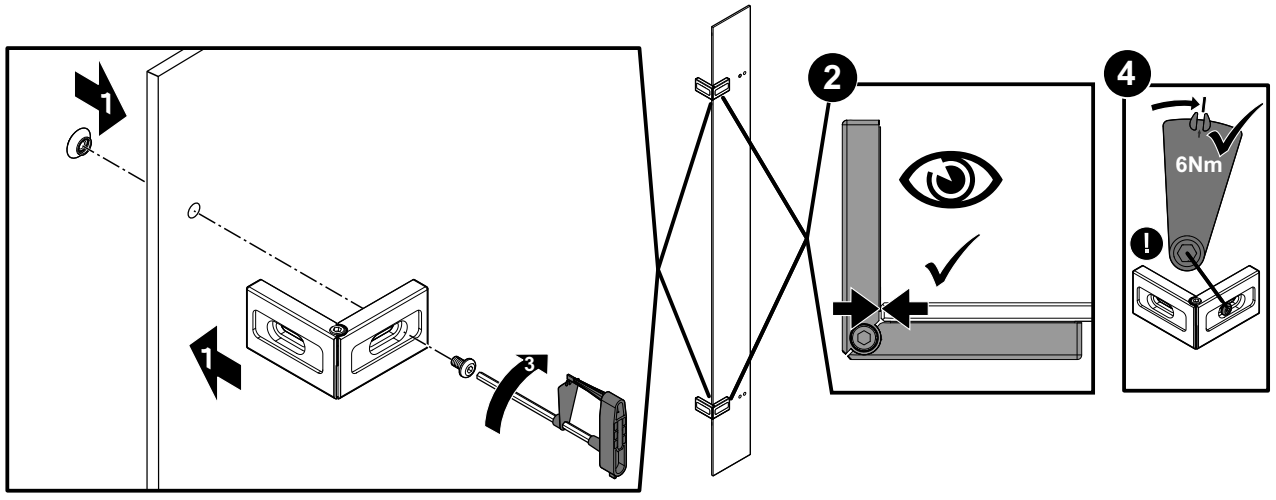

6

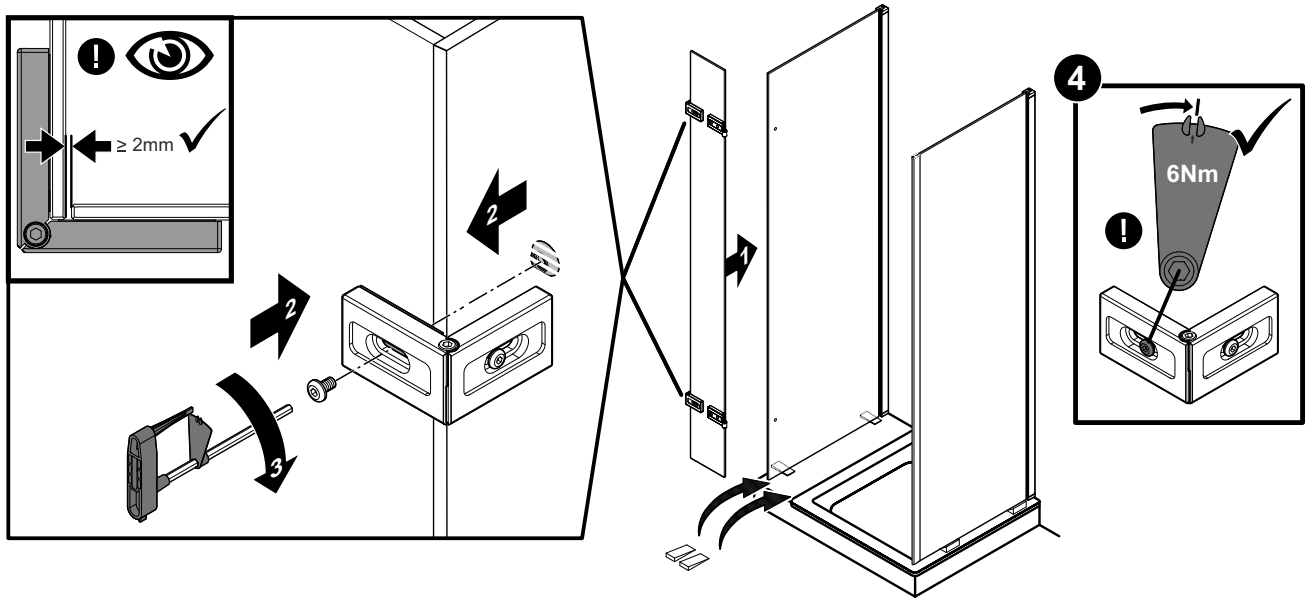
≥ 2mm
2
2
3
1
4
6Nm

7

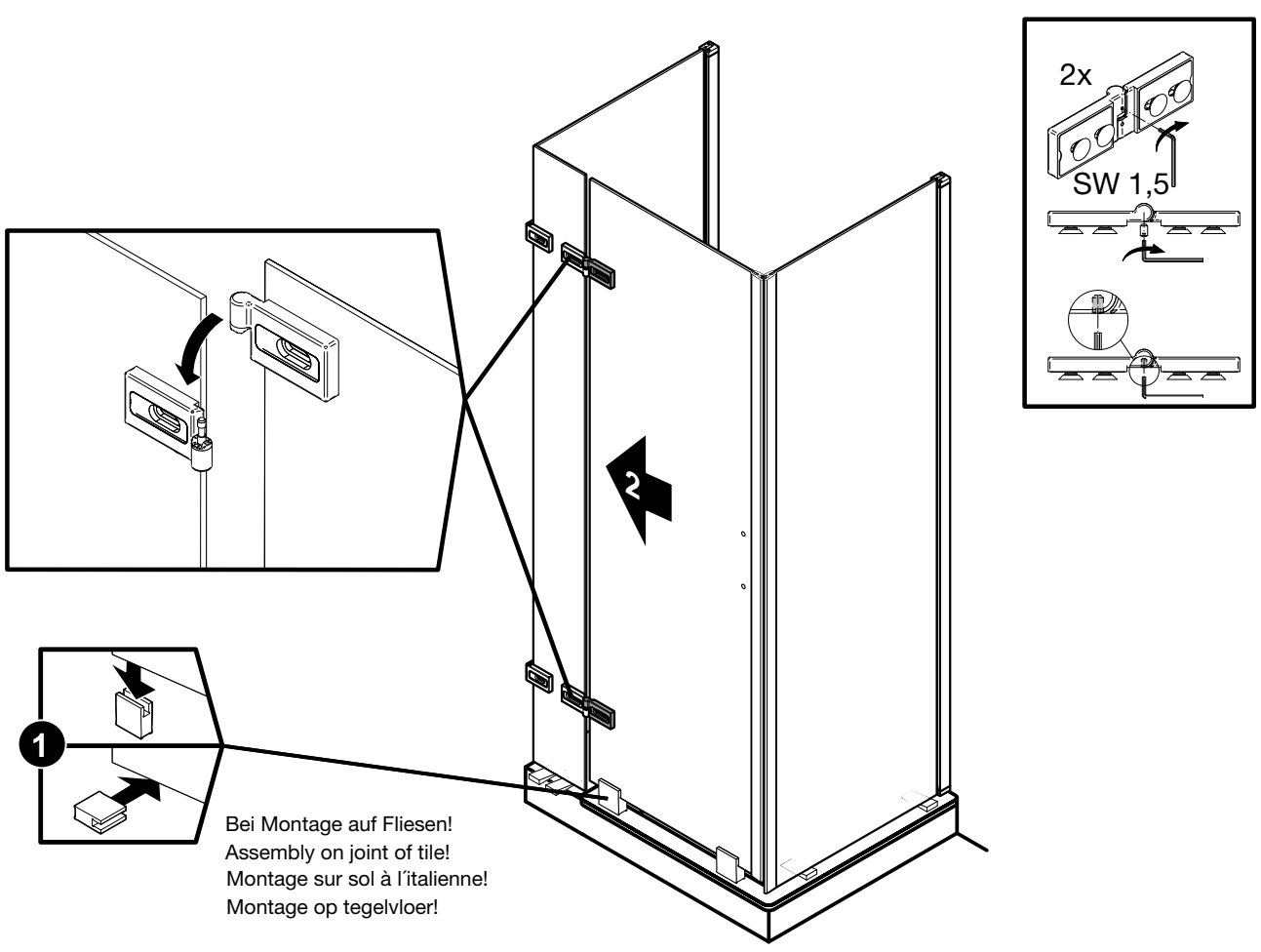
2x
SW 1,5
2
1
Bei Montage auf Fliesen!
Assembly on joint of tile!
Montage sur sol à l´italienne!
Montage op tegelvloer!

8a

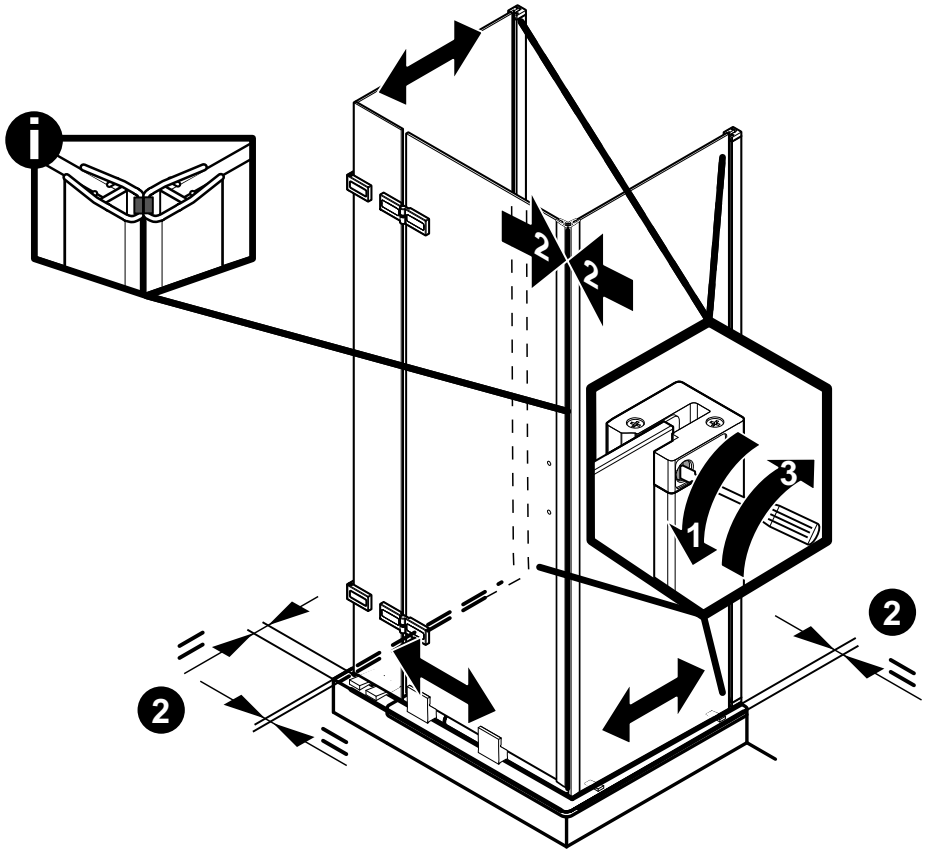

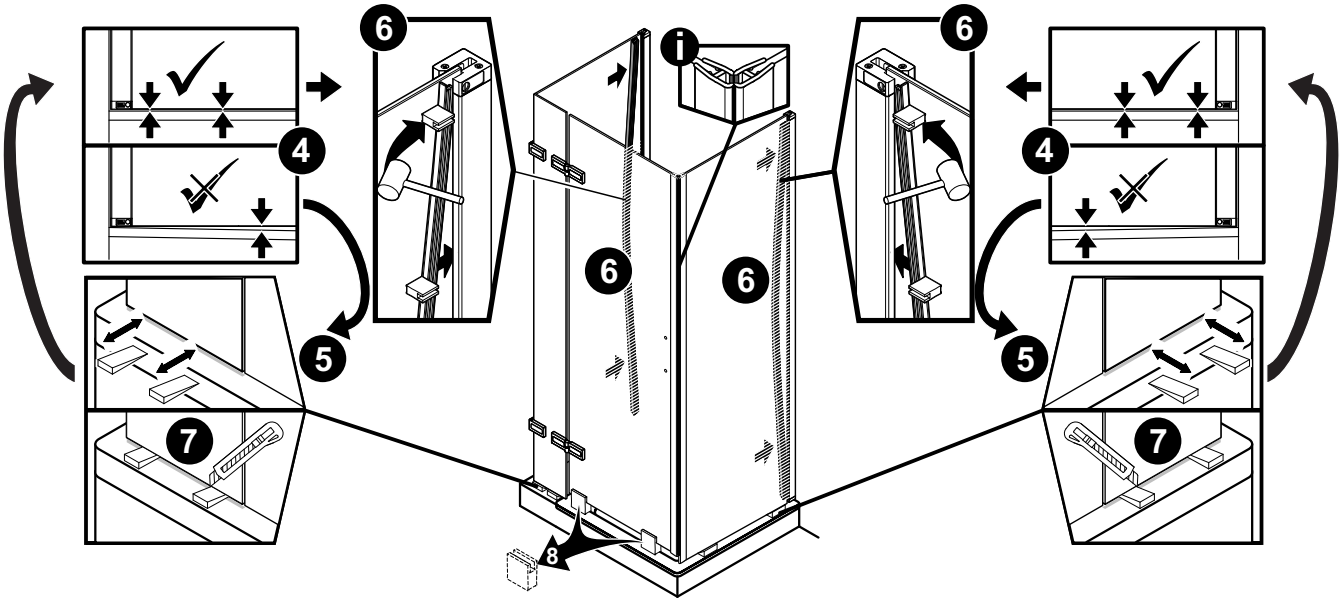

8b

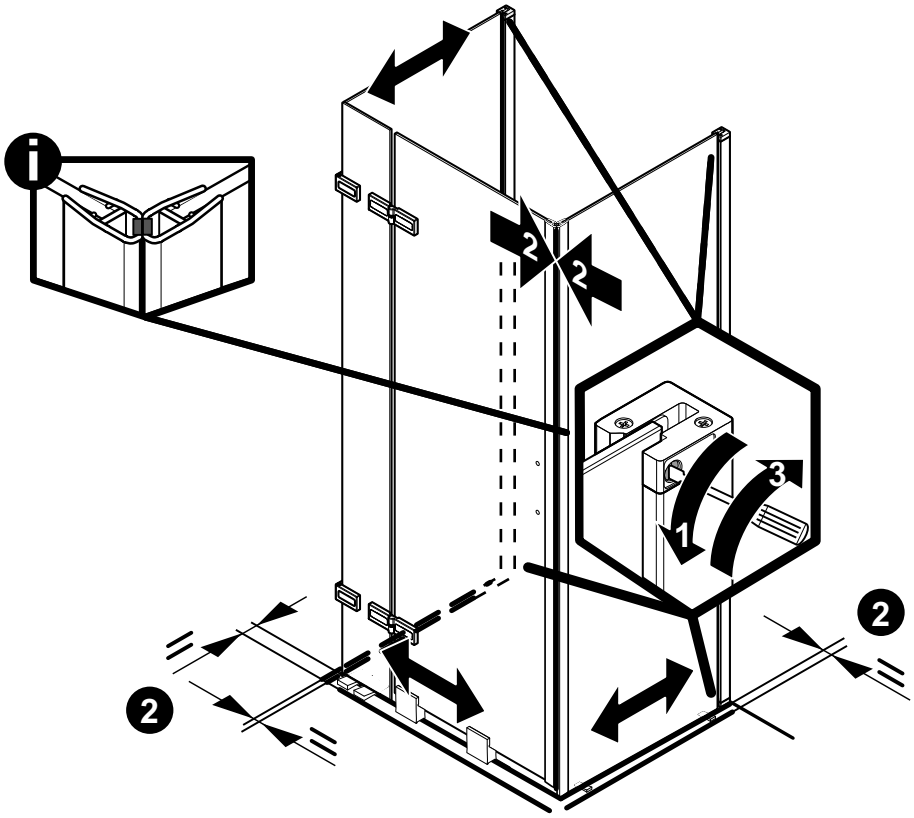

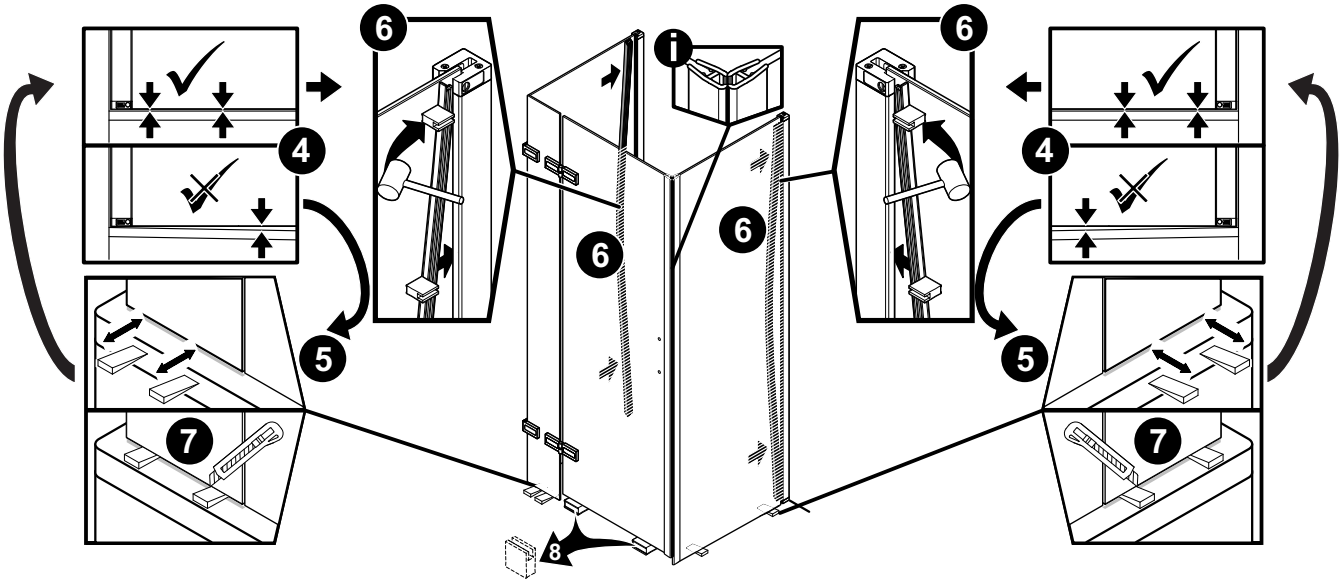

9

- Die Montage des Stabilisationsbügel entnehmen Sie dem Zusatzblatt.
- Please look into the additional sheet for the installation of the stabilizing bar.
- Veuillez regarder dans la feuille additionnelle pour l´installation de la barre de stabilisation.
- Voor de installatie van de stabilisatie stang zie aanvullende blad.

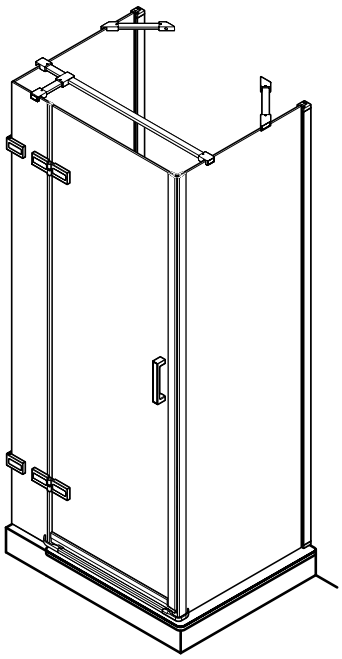

10

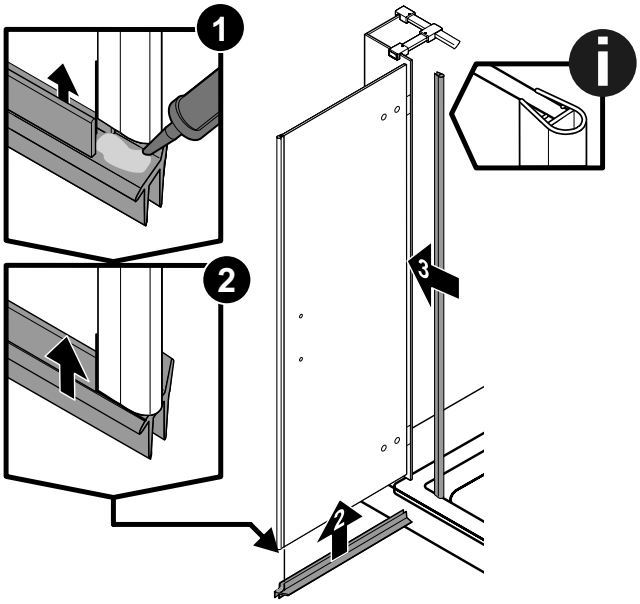

11

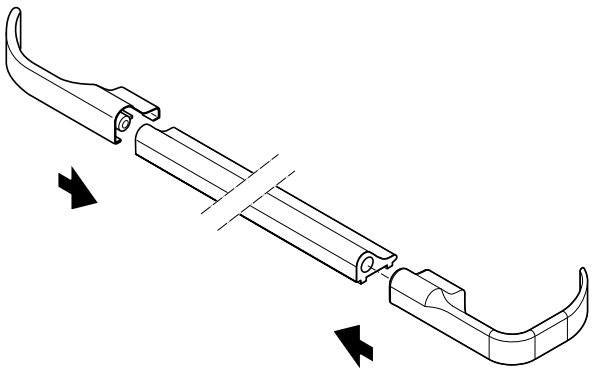

12

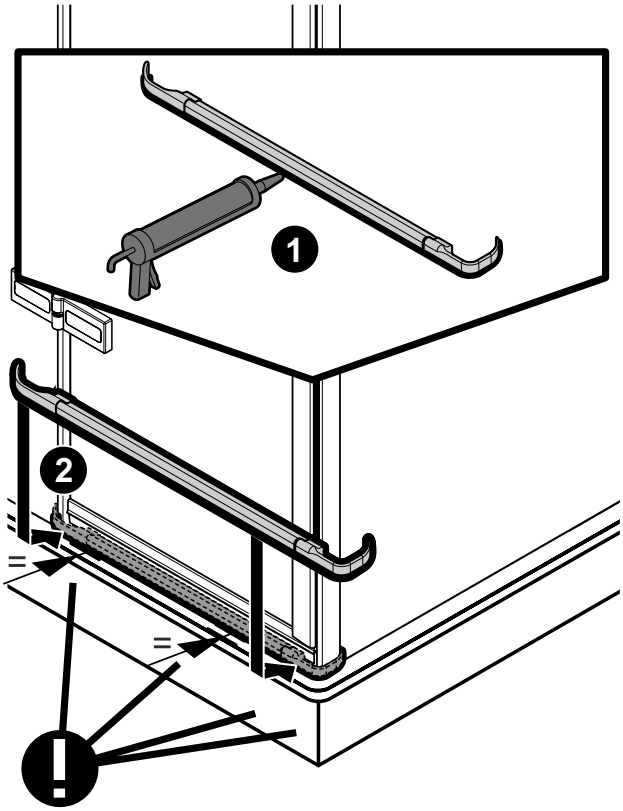

13

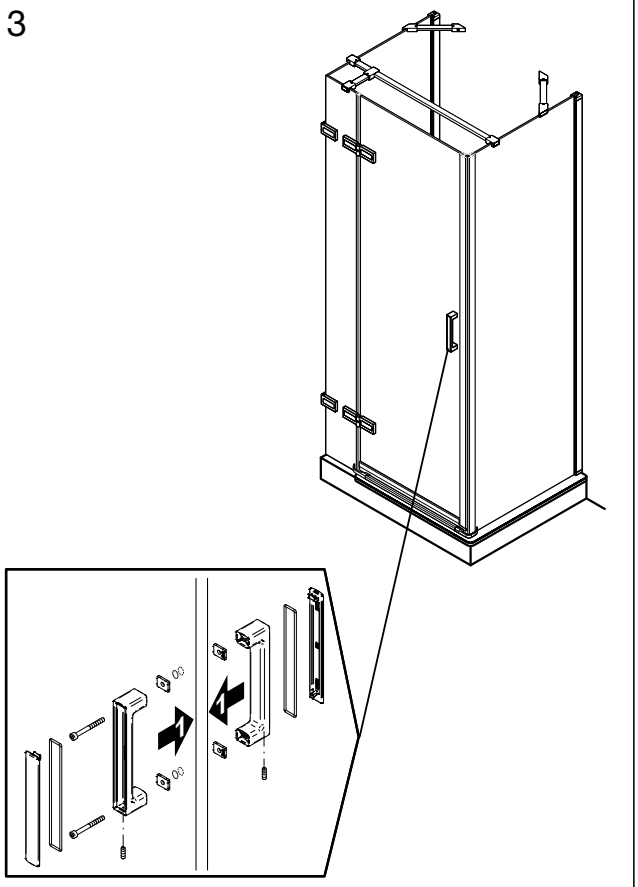

14

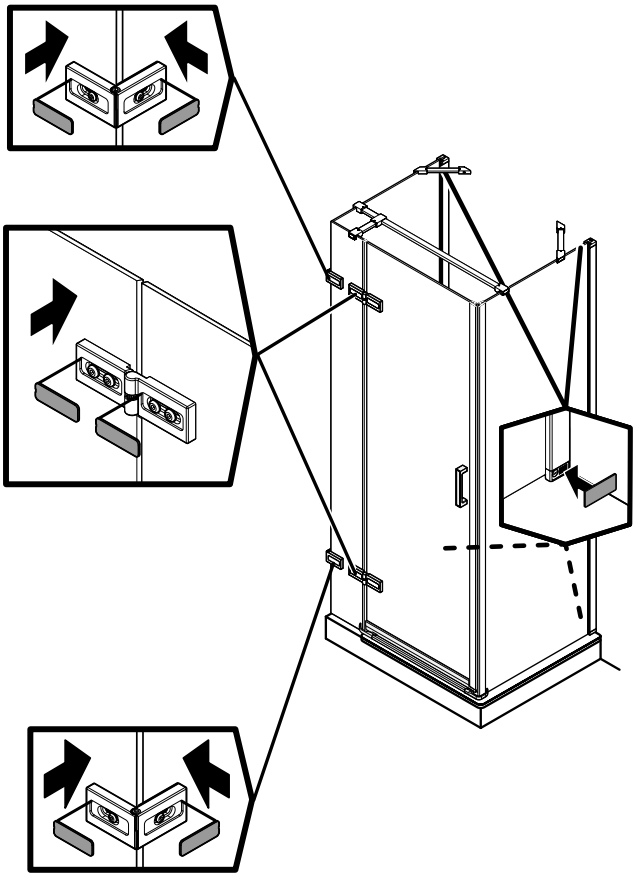

15

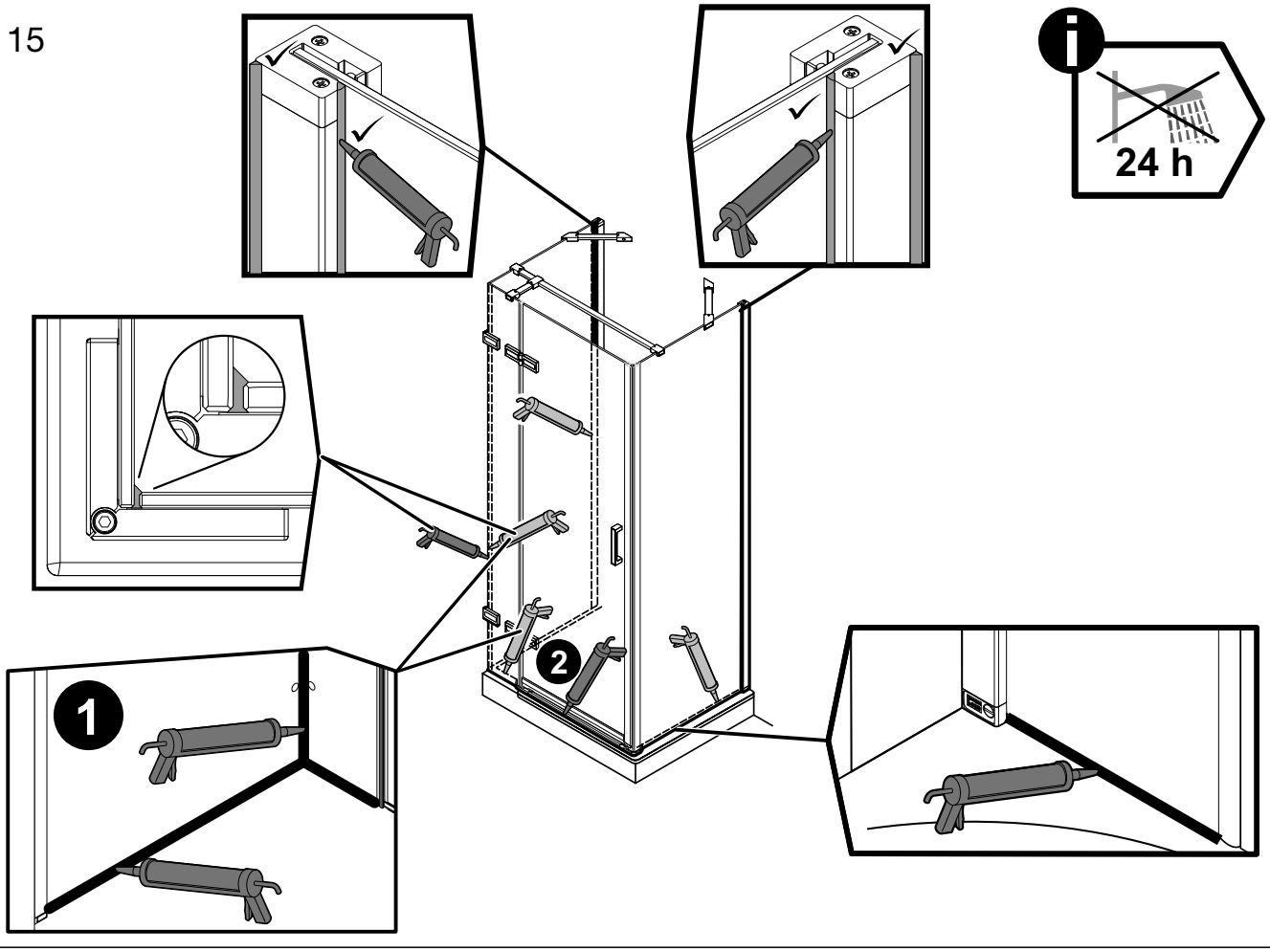

Notizen, notes, notities

6399-1

D **Wichtiger Hinweis:**
Duschkabinen bitte vor dem Einbau auf Transportschäden und Vollständigkeit prüfen, da Beanstandungen nach dem Aufbau nicht mehr anerkannt werden können.

GB **Important information:**
Please check the shower enclosure for transport damage and completeness before installation. Complaints made following installation cannot be accepted.

F **Remarque importante:**
avant de procéder au montage, vérifiez que le pare douche est complet et qu'il n'a pas été endommagé lors du transport. Aucune réclamation ne pourra être admise après le montage.

NL **Belangrijk:**
Controleer voor het inbouwen of het douchescherm bij het transport beschadigd is en of het volledig is. Na het inbouwen kunnen klachten niet meer in behandeling genomen worden.

D **Sicherheitshinweis:**
Einscheiben-Sicherheitsgläser nie nachträglich bearbeiten.

GB **Safety information:**
Single pane, safety glass panels must not be reworked in any way following supply.

F **Remarques concernant la sécurité:**
Vous ne devez en aucune façon tenter de retailler les vitrages en verre sécurit.

NL **Veiligheidsvoorschrift:**
Gehard veiligheidsglas mag niet achteraf worden bewerkt.

10 JAHRE GARANTIE

10 YEARS GUARANTEE

10 ANS GARANTIE

10 JAAR GARANTIE

CE

BREUER GmbH & Co.KG
Meerpfad 27 – 31
56566 Neuwied

09

EN 14428

D Duschabtrennung aus einem bestimmten Scheibenmaterial

Reinigbarkeit:	Bestanden
Brucheigenschaften:	Bestanden
Dauerhaftigkeit:	Bestanden

F Paroi de douche dans un matériau vitré particulier

Nettoyabilité:	passé avec succès
Propriétés à la cassure:	passé avec succès
Durabilité:	passé avec succès

GB Shower enclosure made of a specific plane material

Cleanability:	Passed
Fracture behaviour:	Passed
Durability:	Passed

NL Douche-afscheiding van bepaald ruitmateriaal

Reinigbaarheid:	Doorstaan
Breukeigenschappen:	Doorstaan
Duurzaamheid:	Doorstaan

Dusch-Info
Meerpfad 27-31
D-56566 Neuwied
Tel: 02631-8607-0

V0063990050011

V0063990050011