6405-6
04/16

Produktübersicht, Typ 0297, 4587

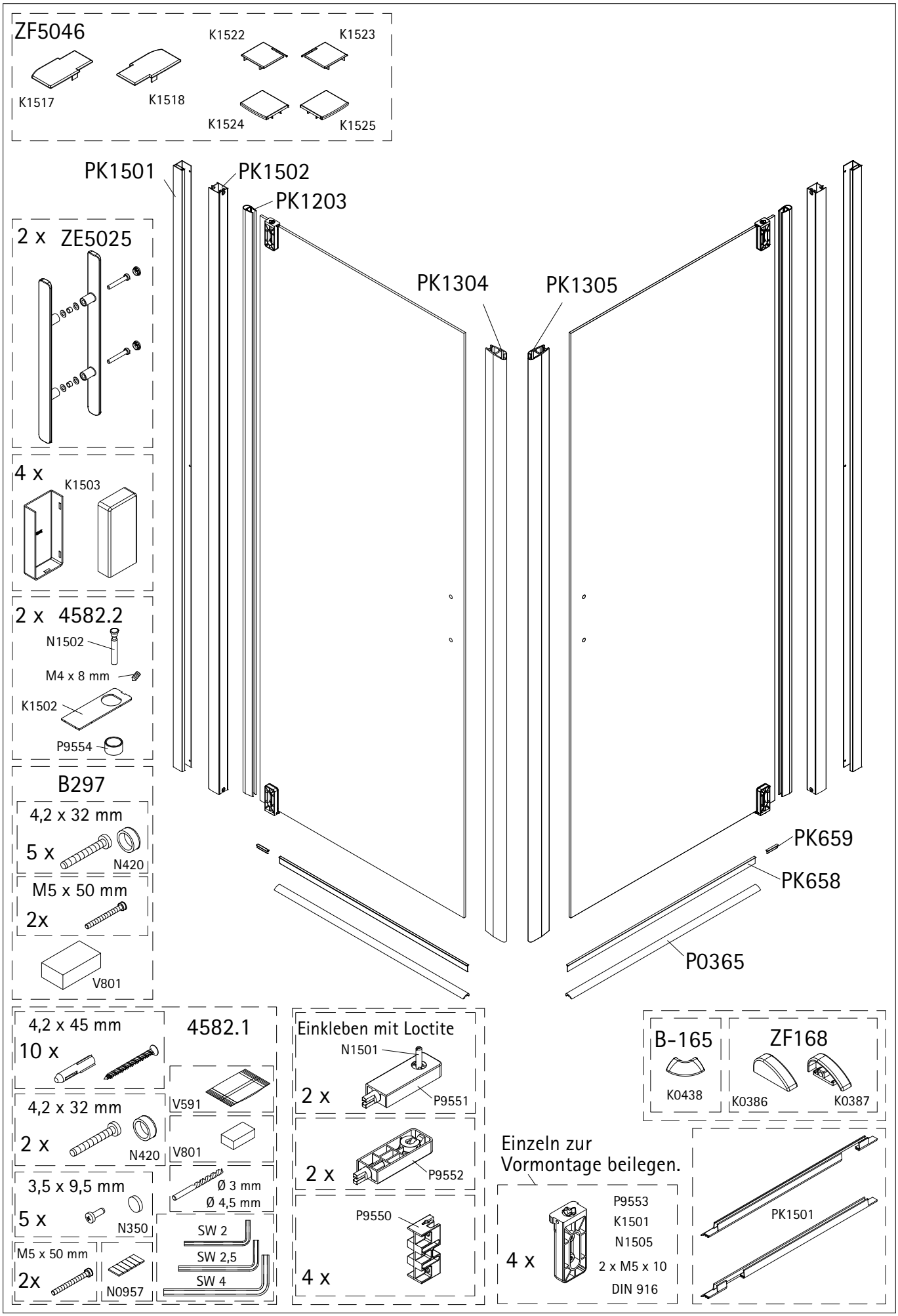
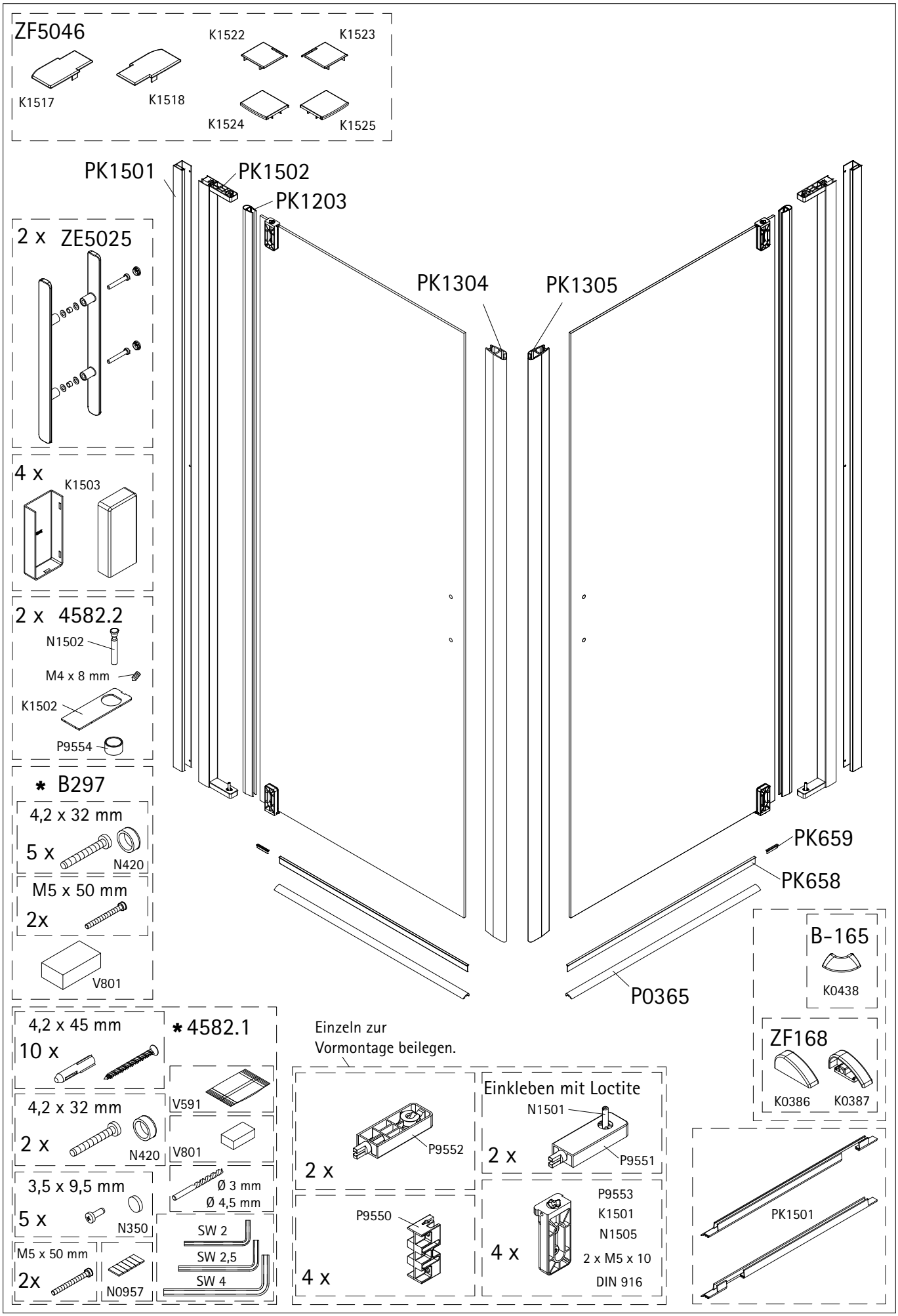
Produktübersicht, Typ 5290