Ersatzteilliste ESPIRA Drehdiagonaleinstieg 4-teilig 0865

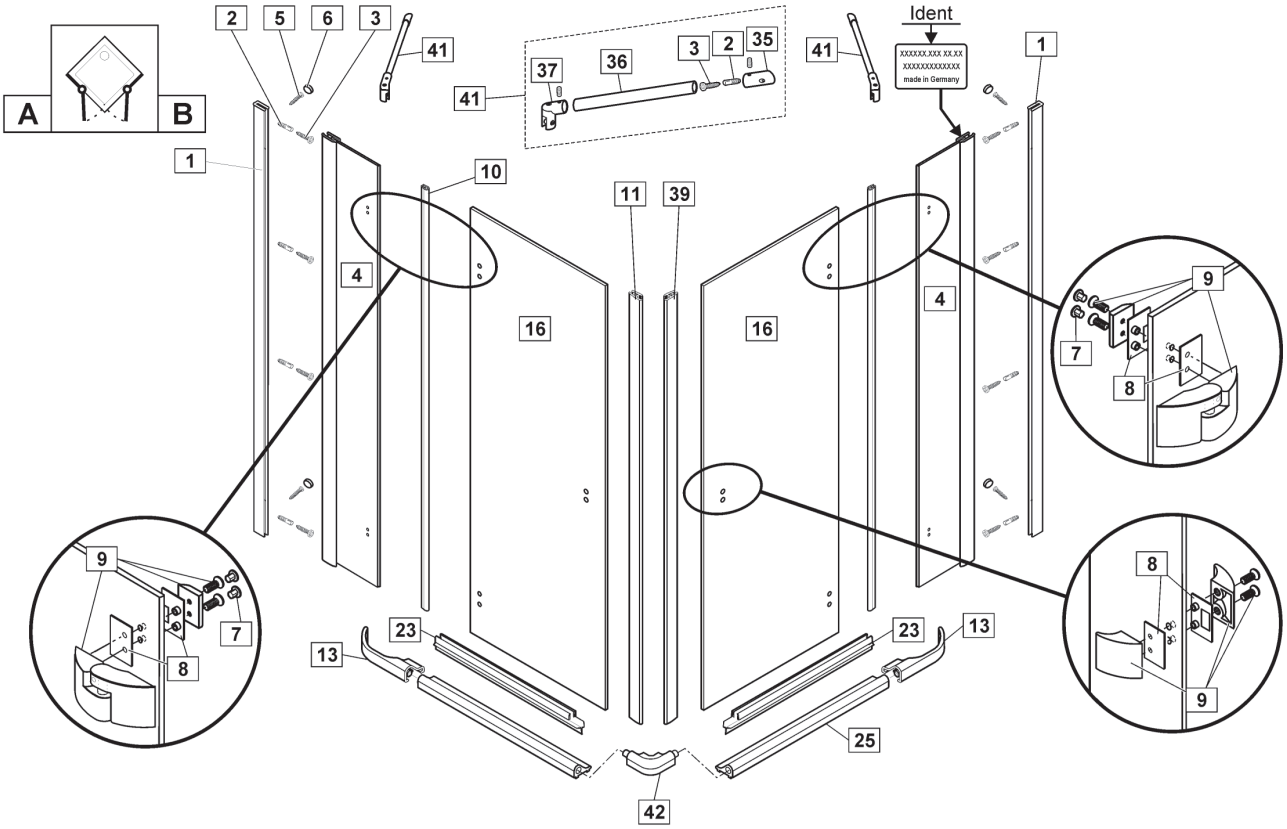

Dichtungen und Profile

Pos.	Anzahl	Beschreibung		Maß	VK-Einheit	Art.-Nr.	VK-Preis
1	2	Wandanschlussprofil	P0633	L=1950	1 Stück	9800 XXX 845 099*	46,99 EUR
10	2	Dichtungsprofil	PK1203	L=2500	1 Stück	9800 012 003 099	36,99 EUR
11	1	Magnetprofil 45°	PK1200	L=2010	Paar	9801 012 001 099	56,99 EUR
39	1	Magnetprofil 45°	PK1201	L=2010			
23	1	Spritzschutzprofil	PK623	L=2000	1 Stück	9800 080 623 002	41,99 EUR
23	2	Spritzschutz bodengleicher Einbau	PK625	L=1000	1 Stück	9800 080 625 001	30,99 EUR
25	1	Schwallschutz alu chromeffekt	P0624	L=1860	1 Stück	9802 005 624 002	30,99 EUR
	1	Dichtset Komplett DDE/4	PK 1200+1201+2x1203+623		Set	9804 080 007 099	102,99 EUR
	1	Dichtung oder Profil im Sondermaß Höhe 1951-2000 mm			1 Stück	9803 099 999 999	auf Anfrage

Kleinteile

Pos.	Anzahl	Beschreibung		Maß	VK-Einheit	Art.-Nr.	VK-Preis
2	9	Dübel	N0600	ø 6	Set	9800 XXX 700 099*²	18,99 EUR
3	9	Blechschraube	SLIKO04245C081	4,2 x 45			
5	4	Kappenschraube	SKAPP03595C081	3,5 x 9,5			
6	4	Kappe für Schraube	N0350	3,5			
7	8	Abdeckkappe	N0132	A links	Set Anschlag links	0896 005 000 092	142,00 EUR
8	10	Schutzmatte	K0724	A links			
9	1	Scharnier und Griff, Satz chrom	Z9151	A links			
7	8	Abdeckkappe	N0132	B rechts	Set Anschlag rechts	0897 005 000 092	142,00 EUR
8	10	Schutzmatte	K0724	B rechts			
9	1	Scharnier und Griff, Satz chrom	Z9152	B rechts			
	8	Abdeckkappe chrom Scharnier	N0132		Abdeckkappe Scharnier	9800 008 522 099	15,99 EUR
	je 2	Schutzmatten + Scharnierabdeckung	K0724, N0132		Schutzmatten	9800 008 527 099	15,99 EUR
	1	Griff komplett			1 Griff	9800 008 524 099	61,00 EUR
13	1	Schwallschutzkappe chrom	K0703	B rechts	Set	9805 008 005 099	18,99 EUR
13	1	Schwallschutzkappe chrom	K0704	A links			
42	1	Schwallschutzkappe chrom	K0627	90°			
	2	Profilabdeckkappen	K633		Set	9800 080 091 099	18,99 EUR
	1	Profilabdeckkappen	K674	A links			
	1	Profilabdeckkappen	K675	B rechts			

Sonstige Bauteile

Pos.	Anzahl	Beschreibung		Maß	VK-Einheit	Art.-Nr.	VK-Preis
41	2	Wandstütze komplett			je Stabilisator	0628 005 000 005	61,00 EUR
2	1	Dübel	N0600	ø 6			
3	1	Linsenkopfschraube		4,2 x 45			
35	1	Wandhalter	P9070	45°			
36	1	Teleskopstange chrom	P0905	L=1000			
37	1	Glashalter komplett	ZF9074				
	1	Gewindestift		M5x5			
	1	Sechskantstiftschlüssel	N0642	Sw 2,5			
4	1	Festteil		A, B			
16	1	Türelement		A, B			

XXX* alu silber matt (001), alu chromeffekt (005), weiss (011), manhattangrau (013), pergamon (043), silberperleffekt (073)
XXX*² weiss (011), manhattangrau (013), jasmin (014)

Alle Preise sind unverbindliche Preisempfehlungen in EURO. Alle Maße in mm.