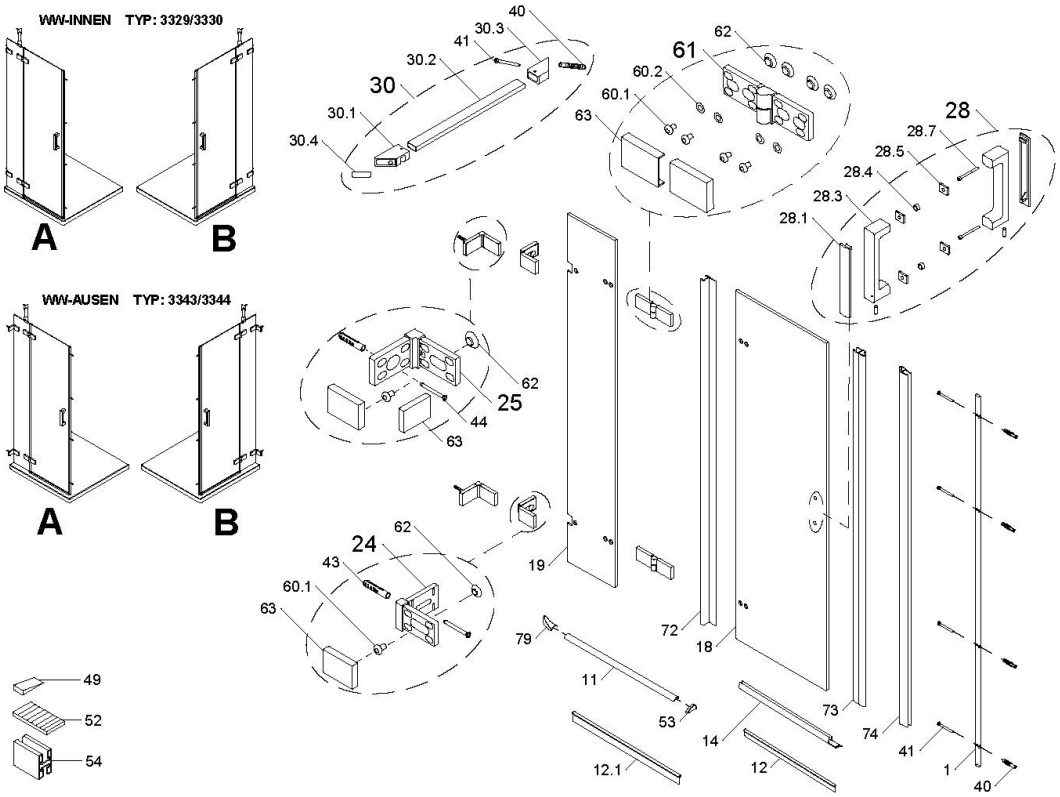

Dichtungen und Profile							
Pos.	**Anzahl**	**Beschreibung**		**Maß**	**VK-Einheit**	**Art.-Nr.**	**VK-Preis**
1	1	Wandanschlussprofil, 8 x 15	P 0723	L= 2000 mm	Set	9801 001 641 099	61,99 EUR
41	4	Blechschraube	SSEKO03550B081	M 3,5 x 50 mm			
40	4	Dübel	N 0600	Ø 6 mm			
72	1	Dichtprofil	PK 1309	L= 2010 mm	Stück	9800 080 815 099	44,99 EUR
73	1	Magnet 45°	PK 0638	L= 2010 mm	Paar	9801 080 441 099	66,99 EUR
74	1	Magnet 45°	PK 1317	L= 2010 mm			
14	1	Wasserabweisprofil	PK 0626	L= 1000 mm	Paar	9800 080 181 099	30,99 EUR
12	1	Einschubdichtung	PK 0627	L= 1000 mm			
	1	Wasserabweisprofil	PK 0626	L= 1000 mm	Set bodengleich	9800 080 186 099	30,99 EUR
12.1	1	Einschubdichtung	PK 0658	L= 1000 mm			
	je 1	Schwallschutzkappen	Z 5069 (K 685 + K 686)				
11	1	Wasserleiste	P 0365	L= 1000 mm	Set	9800 005 380 099	36,99 EUR
79	2	Schwallschutzkappe, links/ rechts	Z 0171 (K 0689 + K 0688)	A + B			
53	2	Schwallschutzkappe kurz	Z 0168 (K 0386 + K 0387)	A + B			
52	1	Klebestreifen für Wasserleiste	N 0957				
	1	Dichtset komplett	PK 1309+ PK 638+ PK 1317+ PK 0626+ PK 0627		Set	9801 080 442 099	112,99 EUR
	1	Dichtung oder Profil im Sondermaß Höhe 2001-2200mm			1 Stück	9803 099 999 999	auf Anfrage

Kleinteile							
Pos.	**Anzahl**	**Beschreibung**		**Maß**	**VK-Einheit**	**Art.-Nr.**	**VK-Preis**
79	2	Schwallschutzkappe, links/ rechts	Z 0171 (K 689 + K 688)	A + B	Set	9801 008 372 099	14,99 EUR
53	2	Schwallschutzkappe kurz	Z 0167 (K 388 + K 389)	A + B			
41	4	Blechschraube	SSEKO03550B081	M 3,5 x 50 mm	Set	9801 000 443 099	16,99 EUR
40	4	Dübel	N0600	Ø 6 mm			
54 + 49		Unterlegklötze + Montagekeile	V 0711 + Z 0034		Set	9800 080 530 099	9,99 EUR
52	6	Klebestreifen für Wasserleiste	N 0957		Set	9801 080 651 099	5,99 EUR
63	2	Abdeckkappe für Scharnier / Wandwinkel	P 9357 = Z 9411		Paar	9801 008 419 099	15,99 EUR
28.1	2	Abdeckkappe für Griff	P 9471		Paar	9801 008 420 099	15,99 EUR
60.1	4	Sonderschraube	N 0942 = Z 0092	M6 x 13,5 x 0,5 mm	Scharnier Zubehör Set	9801 000 702 099	24,99 EUR
62	4	Glasmutter schwarz	K 1003 = Z 0092				
30.4	2	Abdeckkappe Stabilisator	K 1012		Paar	9801 008 126 099	10,99 EUR

Bauteile							
Pos.	**Anzahl**	**Beschreibung**		**Maß**	**VK-Einheit**	**Art.-Nr.**	**VK-Preis**
61	**1**	**Scharnier links, komplett**	**Z 9407**	**A links**	je Scharnierset	9801 008 417 099	149,99 EUR
63	2	Blende, Pendelscharnier eckig	P 9357				
60.1	4	Sonderschraube	N 0942	M6 x 13,5 x 0,5 mm			
60.2	4	Scheibe	SUNT0000074081	Ø 7,4 mm			
62	4	Glasmutter schwarz	K 1003				
61	**1**	**Scharnier rechts, komplett**	**Z 9408**	**B rechts**	je Scharnierset	9801 008 418 099	149,99 EUR
28	**1**	**Griff Nr. 70, komplett**	**Z 9461**		je Griff	9801 005 286 099	102,99 EUR
28.1	2	Abdeckkappe für Stabilisator	P 9471				
28.3	1	Unterteil mit Gewinde	P 9469				
28.4	2	Schutzhülse	N 9108				
28.5	4	Schutzmatte	K 1008				
28.7	2	Zylinderschraube		M4 x 50 mm			
30	**1**	**45° Stabilisator links**	**Z 5113**	**Glas / Wand**	je Stabilisator	9800 XXX 041 092*	61,00 EUR
30.4	1	Abdeckung	K 1012				
30.1	1	Glashalter links, 45°	Z 9418				
30.2	1	Stabirohr	P 0301	L= 1000 mm			
30.3	1	Wandhalter links, 45°	P 9417				
40	1	Dübel	N 0600	ø 6 mm			
41	1	Blechschraube	SLIKO04245C081	4,2 x 45 mm			
30	**1**	**45° Stabilisator rechts**	**Z 5112**	**Glas / Wand**	je Stabilisator	9800 XXX 042 092*	61,00 EUR
25	**1**	**Wandwinkel außen, komplett**	**Z 9410**	**Glas / Wand**	je Winkelset **außen**	9801 008 440 099	99,99 EUR
25	1	Wandwinkelhälfte Glasseite	P 9359				
	1	Wandwinkelhälfte Wandseite	P 9360				
62	1	Inlay Glasmutter	K 1003				
44	1	Blechschraube	SSEKO05560B081	5,5 x 60 mm			
	1	Rosette	P 9569				
60.1	1	Sonderschraube	N 0942	M6 x 0,5 x 13,5 mm			
43	1	Dübel	N 0800	Ø 8 mm			
63	2	Abdeckkappe für Wandwinkel	P 9357				
24	**1**	**Wandwinkel innen, komplett**	**Z 9413**	**Glas / Wand**	je Winkelset **innen**	9801 008 444 099	99,99 EUR
24	1	Wandwinkel	P 9362				
62	1	Inlay Glasmutter	K 1003				
44	1	Blechschraube	SSEKO05560B081	5,5 x 60 mm			
	1	Rosette	P 9569				
60.1	1	Sonderschraube	N 0954	M6 x 0,5 x 13,5 mm			
43	1	Dübel	N 0800	Ø 8 mm			
63	2	Abdeckkappe für Wandwinkel	P 9357				
19	1	Scheibe Festteil		A + B			
18	1	Scheibe Tür		A + B			
		CER- Nachbeschichtungsset			1 Stück	0927 000 000 089	39,90 EUR

XXX* alu chromeffekt (005), schwarz matt (031)