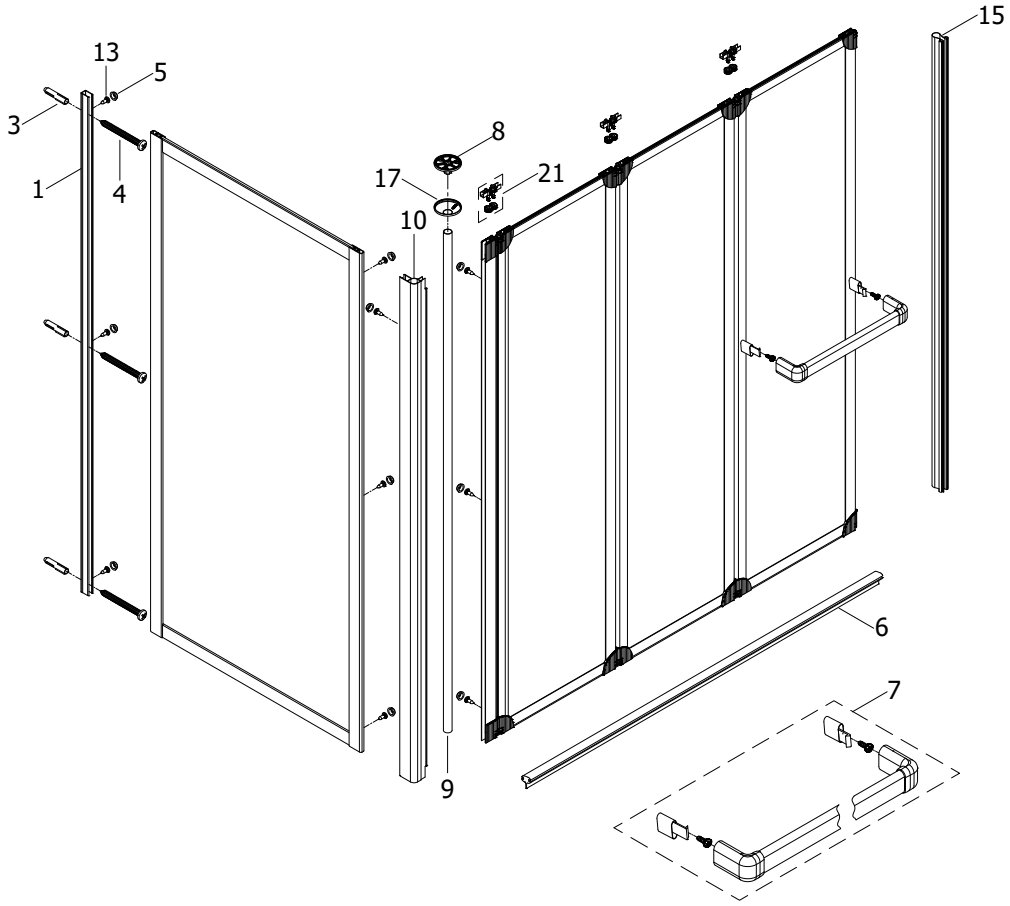

Dichtungen und Profile						
Pos.	***Anzahl***	***Beschreibung***	***Maß***	***VK-Einheit***	***Art.-Nr.***	***VK-Preis***
1	1	Wandanschlussprofil	L = 1400 mm	Stück	9802 XXX 214 099	91,99 EUR
1	1	Wandanschlussprofil	SOM	Stück	9802 XXX 213 099	91;99 EUR
7	1	Dichtungsprofil	L = 1550 mm	Stück	9802 XXX 199 099	25,99 EUR
15	3	Filmdichtung	L = 1600 mm	Stück	9802 XXX* 200 099	26,99 EUR
10	1	Koppelprofil	L = 1400 mm	Stück	9802 XXX 215 099	91,99 EUR
10	1	Koppelprofil	SOM	Stück	9802 XXX 216 099	91;99 EUR
Kleinteile						
Pos.	***Anzahl***	***Beschreibung***	***Maß***	***VK-Einheit***	***Art.-Nr.***	***VK-Preis***
21	3	Drehlager		Set	9802 XXX* 201 099	26,99 EUR
8	1	Stabilisationsrohr Decke		Set	9802 XXX 217 099	49,99 EUR
9	1	Alu-Rohr 20 x 1 mm				
17	1	Deckel				
7	1	Handtuchhalter komplett		Stück	9802 XXX 202 099	47,99 EUR
13	3	Abdeckkappe für Kappenschraube		Set	9802 XXX* 193 099	17,99 EUR
3	3	Dübel				
4	3	Schraube 4,2 x 45 mm				
5	3	Kappenschraube 3,5 x 9,5 mm				
Bauteile						
Pos.	***Anzahl***	***Beschreibung***	***Maß***	***VK-Einheit***	***Art.-Nr.***	***VK-Preis***

XXX alu silber matt (001), weiß (011)
XXX* weiss (011), manhattan grau (013)