FARA - IBIZA Typ 0548 Runddusche Schiebetür 4-teilig

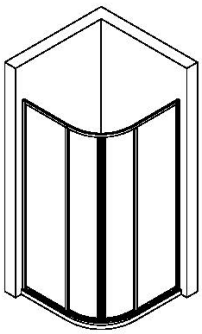

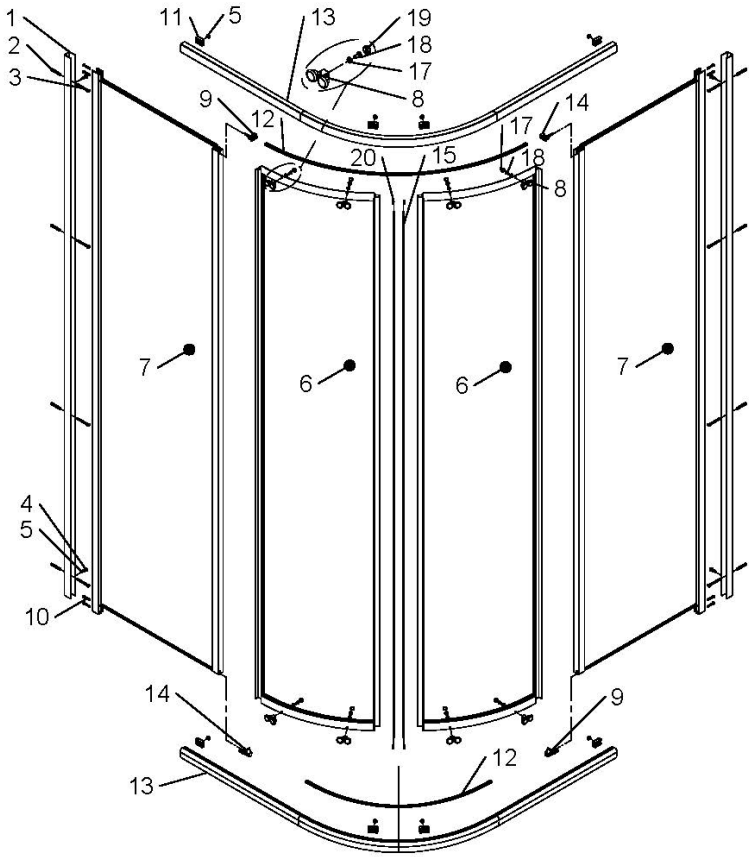

Dichtungen und Profile							
Pos.	***Anzahl***	***Beschreibung***		***Maß***	***VK-Einheit***	***Art.-Nr.***	***VK-Preis***
1	2	Wandanschlussprofil	P0118	L=1850 mm	1 Stück	9800 011 733 099	51,99 EUR
12	2	Abdeckprofil	PK111	L=1650 mm	1 Stück	9800 011 111 099	36,99 EUR
13	2	Laufschiene	P0111	L=1485 mm			
15	2	Magnetprofil	PK628	L=1970 mm	Paar	9801 011 628 099	51,99 EUR
Kleinteile							
Pos.	***Anzahl***	***Beschreibung***		***Maß***	***VK-Einheit***	***Art.-Nr.***	***VK-Preis***
2	10	Dübel		ø 6	Set	9800 011 700 099	18,99 EUR
3	10	Linsenkopfschraube		4,2 x 45			
4	18	Kappe für Schraube	N0350	3,5			
5	20	Kappenschraube		3,5 x 9,5			
9	2	Profilverbinder	K0111		Set	9800 011 738 099	18,99 EUR
10	8	Blechschraube		3,5 x 25			
11	8	Schienenstopper	K0115				
14	2	Profilverbinder	K0112				
16	4	Magnetstopfen	K0218				
8	8	Laufrollenwagen	N0185		8 Stück	9800 081 739 099	41,99 EUR
17	8	Rosette	N0135				
18	8	Linsenschraube		M4 x 6			
19	8	Abdeckkappe	N0134				
Bauteile							
Pos.	***Anzahl***	***Beschreibung***		***Maß***	***VK-Einheit***	***Art.-Nr.***	***VK-Preis***
6	2	Scheibe Tür, komplett					
7	2	Scheibe Festteil, komplett					