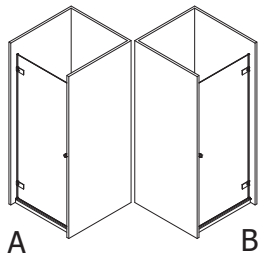

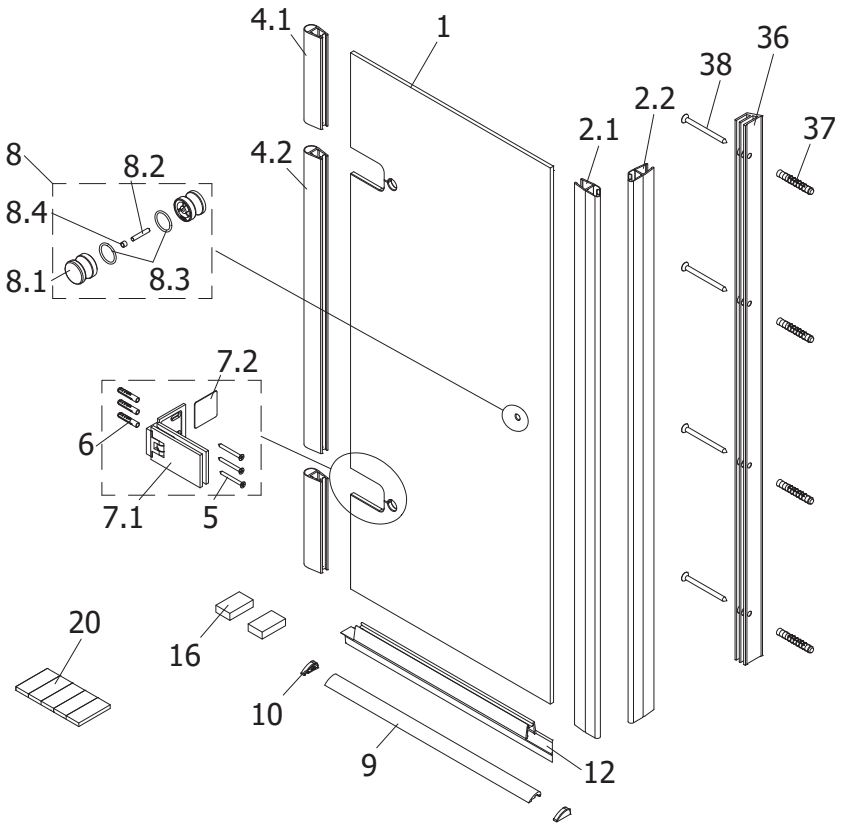

Dichtungen und Profile							
Pos.	***Anzahl***	***Beschreibung***		***Maß***	***VK-Einheit***	***Art.-Nr.***	***VK-Preis***
36	1	Wandmagnetprofil	P0725	2000mm			
37	4	Dübel	N0600	Ø 6mm	1 Stück	9800 005 054 099	59,99 EUR
38	4	Senk-Blechschraube	SSEKO03545B081	3,5 x 45mm			
2.1	1	Magnetprofil Tür 45°	PK1304	L=2010	Paar	9801 080 155 099	46,99 EUR
2.2	1	Magnetprofil Wandprofil 45°	PK1200				
4.1	1	Streifdichtung, kurz	PK1203		Paar	9801 080 140 099	36,99 EUR
4.2	1	Streifdichtung, lang	PK1203				
12	1	Spritzschutzprofil	PK1303	L=1000	1 Stück	9800 080 124 099	30,99 EUR
9	1	Schwallschutz	P0365	L=1000			
10	2	Endkappe kurz	Z0168	K0386 B, K0387 A	Set	9800 005 388 099	36,99 EUR
20	1	Klebestreifen	N0957				
	1	Dichtungssatz komplett DT/N	PK1304, 1200, 1303, 2x1203		im Set	9801 080 156 099	112,99 EUR
	1	Dichtung oder Profile im Sondermaß Höhe 2001-2200mm			1 Stück	9803 099 999 999	auf Anfrage

Kleinteile							
Pos.	***Anzahl***	***Beschreibung***		***Maß***	***VK-Einheit***	***Art.-Nr.***	***VK-Preis***
16	2	Unterlegklotz					

Sonstige Bauteile							
Pos.	***Anzahl***	***Beschreibung***		***Maß***	***VK-Einheit***	***Art.-Nr.***	***VK-Preis***
7.1	**2**	**Scharnier 90° Glas Wand**	N0401711231008				
7.2	2	Blende			1 Stück	9800 008 127 099	280,00 EUR
5	6	Spanplattenschraube	SSEKO00550B081	5 x 50mm			
6	6	Dübel	N0800	Ø 8 mm			
8	**1**	**Griff Nr. 41 komplett**	Z9077				
8.1	2	Griffhälfte					
8.2	1	Gewindestift mit Schlitz		M6 x 35mm	1 Stück	9801 008 571 099	41,99 EUR
8.3	2	O-Ring					
8.4	1	Silikonschlauch					
1	1	Scheibe Tür		A+B, 8mm			