6650-6

V0066500050011

Montageanleitung
Installation instructions
Instructions de montage
Montagehandleiding

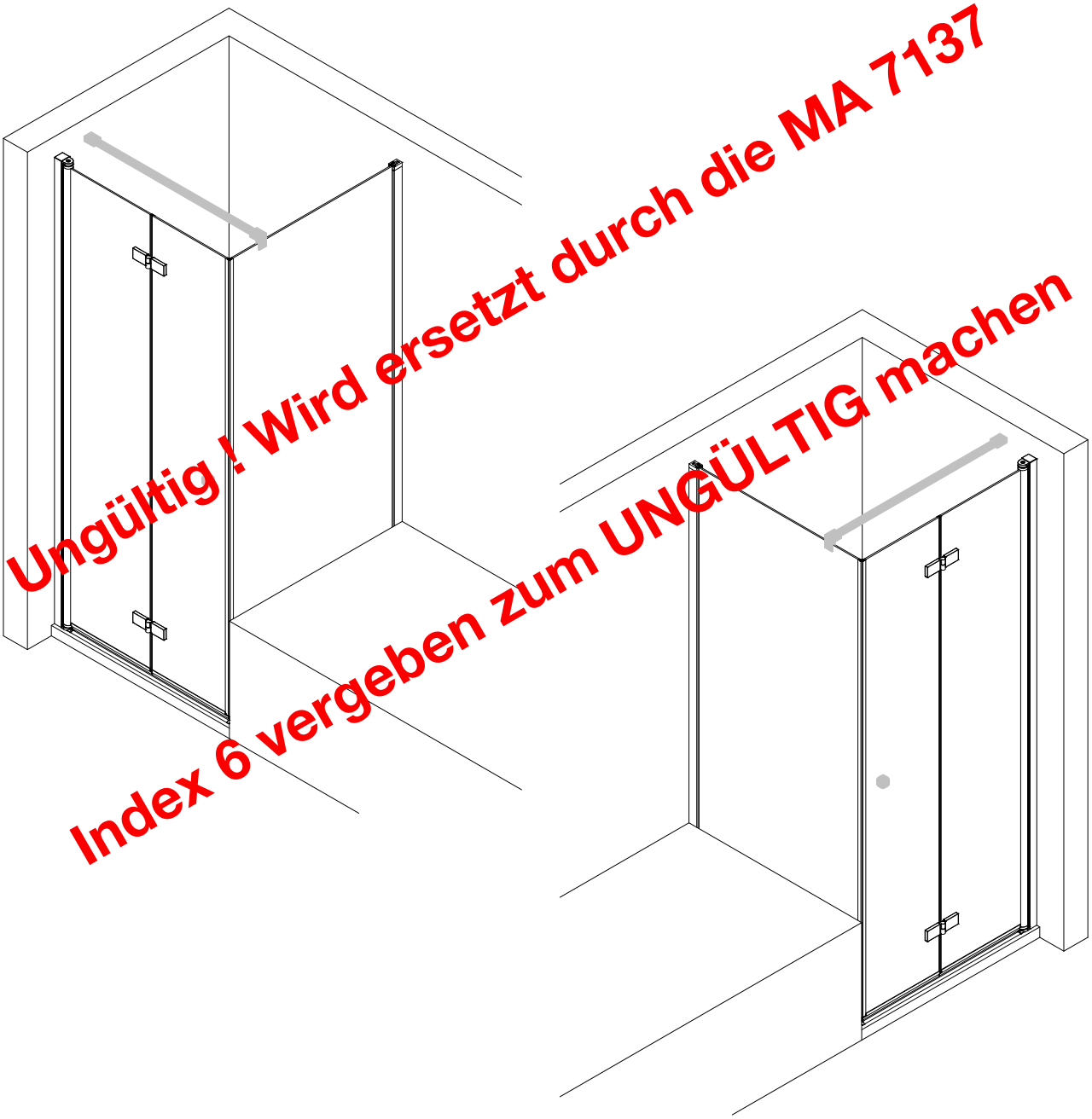

Ungültig ! Wird ersetzt durch die MA 7137

Index 6 vergeben zum UNGÜLTIG machen

SICHERHEITSHINWEISE / SAFETY INSTRUCTIONS
CONSEILS DE SÉCURITÉ / VEILIGHEIDSAANWIJZINGEN

de Glaskanten schützen

en Protect glass edges

fr Protégez les bords du verre

nl Glasranden beschermen

de Schutzbrille tragen

en Wear safety goggles

fr Portez des lunettes de protection

nl Veiligheidsbril dragen

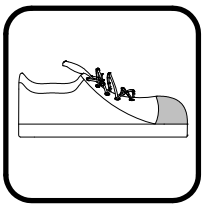

de Sicherheitsschuhe tragen

en Wear safety shoes

fr Portez des chaussures de sécurité

nl Veiligheidsschoenen dragen

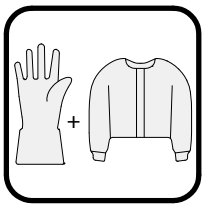

de Lange Handschuhe und langärmlige Kleidung tragen

en Wear long gloves and long-sleeved clothing

fr Portez des gants longs et des vêtements à manches longues

nl Draag lange handschoenen en kleding met lange mouwen

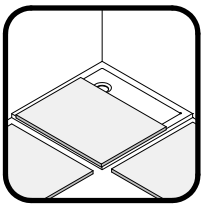

de Decken im Arbeitsbereich und dessen Umfeld auslegen

en Cover the shower tray and its area completely

fr Couvrez complètement le bac de douche et ses environs

nl Dekens op de douchebak en de omgeving leggen

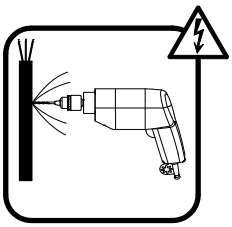

de Über die Lage der Stromleitung informieren

en Get information about the location of the power line

fr Informez-vous sur l'emplacement de la ligne électrique

nl Informeren over de locatie van de hoogspanningslijn

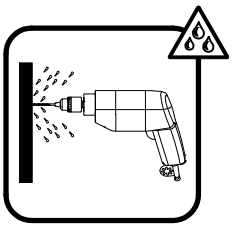

de Über die Lage der Wasserleitung informieren

en Get information about the location of the water pipe

fr Informez-vous sur l'emplacement de la ligne d'eau

nl Informeren over de locatie van de waterleiding

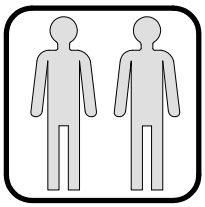

de Empfohlene Montage mit 2 Personen.

en Assembly recommended with 2 persons

fr Montage recommandé avec 2 personnes

nl Aanbevolen montage met 2 personen

HINWEIS / NOTE / NOTE / NOOT

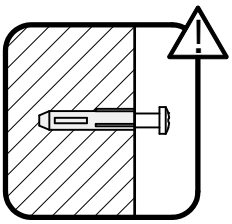

de Vor der Montage die Beschaffenheit des Mauerwerks überprüfen. Gegebenenfalls ist das im Lieferumfang enthaltene Befestigungsmaterial nicht für die Befestigung geeignet.

en Check the condition of the masonry before installation. If applicable, the fixing material included in the scope of delivery is not suitable for mounting.

fr Vérifiez l'état de la maçonnerie avant le montage. Le cas échéant, le matériel d'approvisionnement compris dans la livraison n'est pas adapté á la fixation.

nl Controleer de toestand van het metselwerk voor de installatie. Indien gewenst is het bij de levering inbegrepen bevestigingsmateriaal niet geschikt voor montage.

de Die Aufstellfläche der Duschkabine muss eben sein.

en The installation surface of the shower enclosure must be level.

fr La surface d'installation de la cabine de douche doit être plane.

nl Het montagevlak van de douchewand moet waterpas zijn.

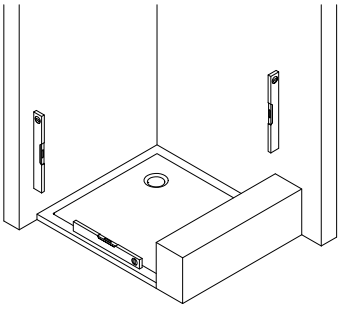

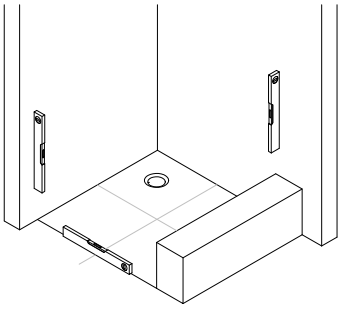

AUFBAUART / ASSEMBLY SITUATION / TYPE DE MONTAGE / ASSEMBLAGE SITUATIE

de Bei der Montage der Duschkabine gibt es zwei Aufbauarten: Aufbau a und b

In dieser Montageanleitung wird der Aufbau a dargestellt. Die Montageschritte für den Aufbau b sind spiegelbildlich durchzuführen.

en There are two types of installation for the shower enclosure: a and b

Situation a is described in this assembly instruction. The assembly steps for situation b must be carried out in mirror image.

fr Il y a 2 possibilités de monter la paroi de douche : a et b

La version a est illustrée dans la notice de montage. Les étapes pour monter la version b sont inversées.

nl Er zijn twee soorten installatie voor de douchewand: a en b

Montage a wordt getoond in deze montagehandleiding. De montagestappen voor installatie b moeten in spiegelbeeld worden uitgevoerd.

a

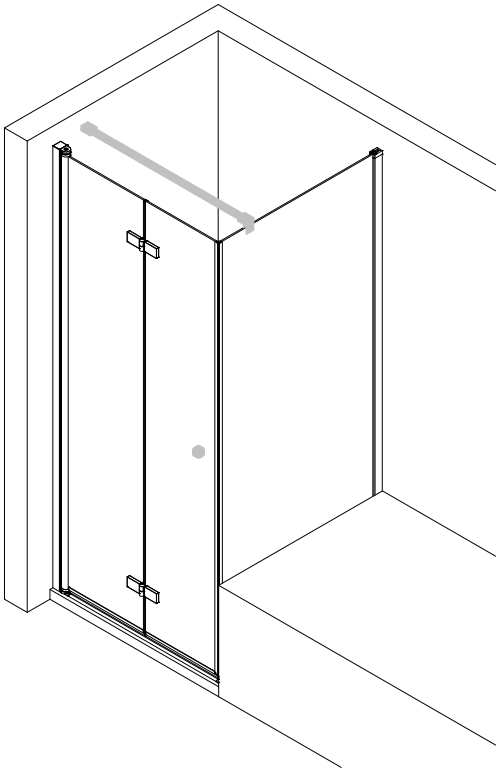

b

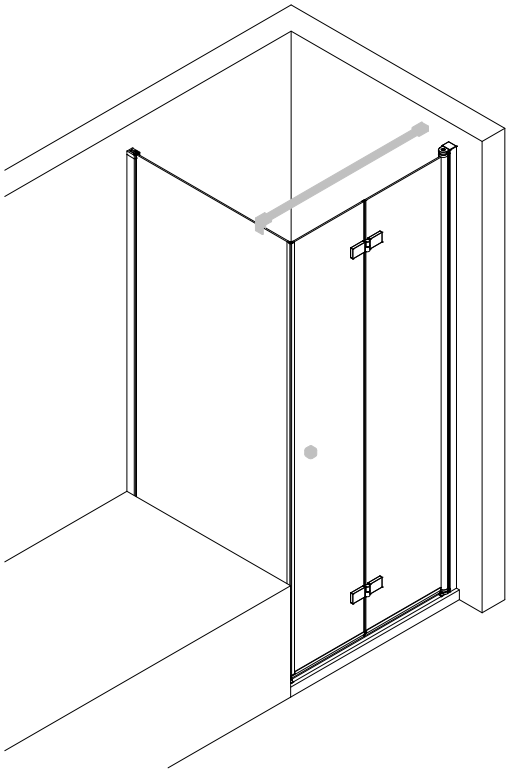

MAßE / DIMENSIONS / DIMENSIONS / AFMETINGEN

!

de Prüfen, ob die gemessenen Maße innerhalb der Tabellenwerte (A, B) liegen, damit die Duschkabine problemlos anhand der Montageanleitung aufgebaut werden kann.

en Check whether the measured dimensions are within the table values (A, B), so that the shower enclosure can be assembled without any problems using the assembly instructions.

fr Vérifier que les dimensions mesurées se situent dans les valeurs du tableau (A, B), afin que la cabine de douche puisse être montée sans problèmes en suivant les instructions de montage.

nl Controleer of de gemeten afmetingen binnen de tabelwaarden (A, B) vallen, zodat de douchewand zonder problemen met behulp van de montagehandleiding kan worden gemonteerd.

de **Montage auf Duschwanne**
(Maße des installierten Duschbeckens)

en **Mounting on shower tray**
(Dimensions of the installed tray)

fr **Montage sur receveur de douche**
(Dimensions du mur au bord d'extérieur du receveur)

nl **Montage op douchebak**
(Afmetingen van de ingebouwde douchebak)

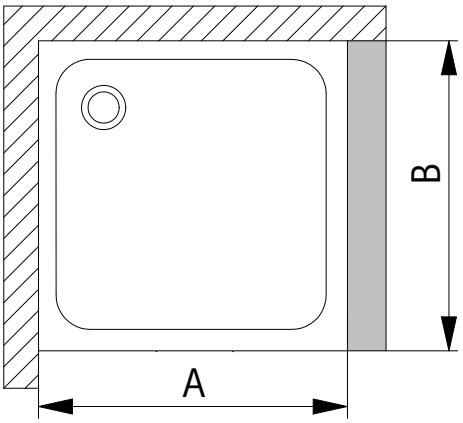

Duschwanne / Shower tray/ Receveur de douche / Douchebak	A	B
750 mm	735 - 755 mm	735 - 755 mm
800 mm	785 - 805 mm	785 - 805 mm
900 mm	885 - 905 mm	885 - 905 mm

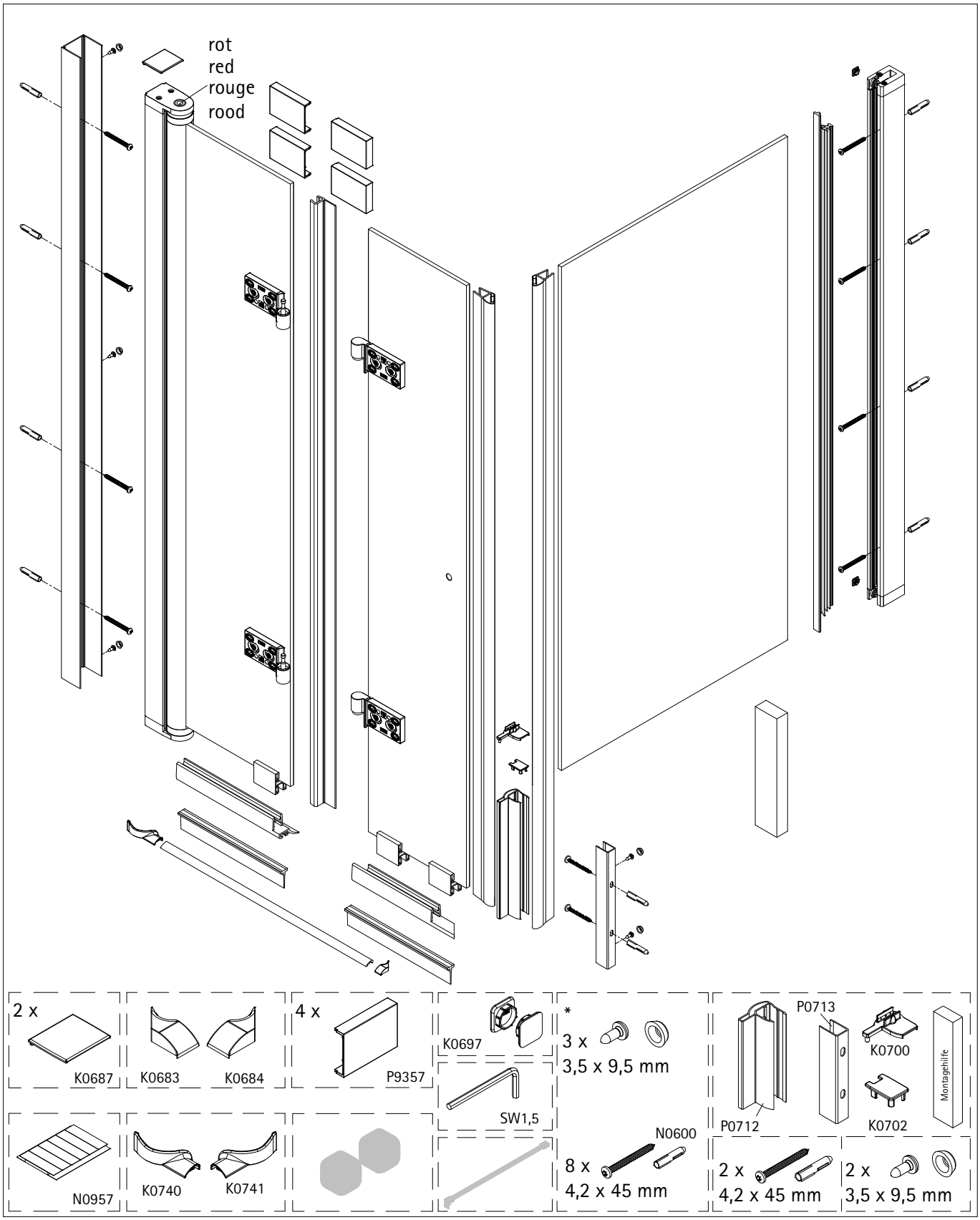

*

de Dieser universelle Schraubenbeutel wird für verschiedene Arten von Duschabtrennungen eingesetzt. Die eventuell überzähligen Teile sind deshalb nicht Fehler Ihres Montagevorganges.
Wir bitten um Ihr Verständnis.

en This is a universal set of screws, which is used for various of our shower screens models. It can occur that you will have more parts in this packet than you need for the assembly of your model. Consequently, if you have parts left, it does not mean that you have make a mistake during assembly.
We thank you for your understanding.

fr Le sachet de visserie universel est composé pour différents types de parois de douche. Les éventuelles pièces restantes ne proviennent donc pas d'une erreur de montage de votre part.
Nous comptons sur votre compréhension.

nl Dit universele schroevenpakket wordt voor diverse types douchecabines gebruikt. Eventueel overtollige onderdelen, betekent niet dat er een fout zou zijn gemsskt bij de assemblage.
Wij vragen hiervoor uw begrip.

BENÖTIGTES WERKZEUG / TOOLS NEEDED
OUTILLAGE NÉCESSAIRE / BENODIGD WERKTUIG

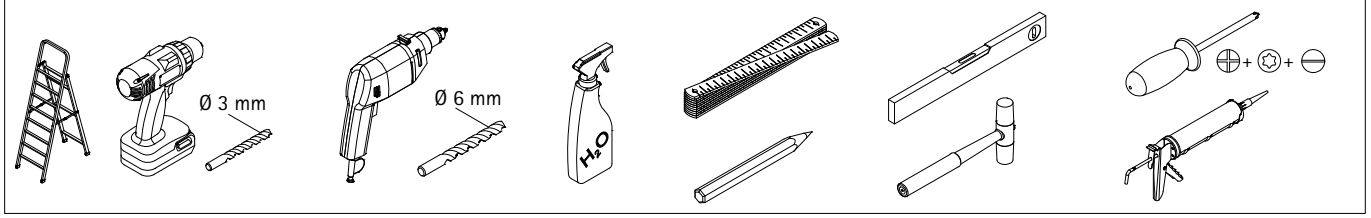

MONTAGE / ASSEMBLY / ASSEMBLAGE / ASSEMBLAGE

1

3

2

1

10 mm

1

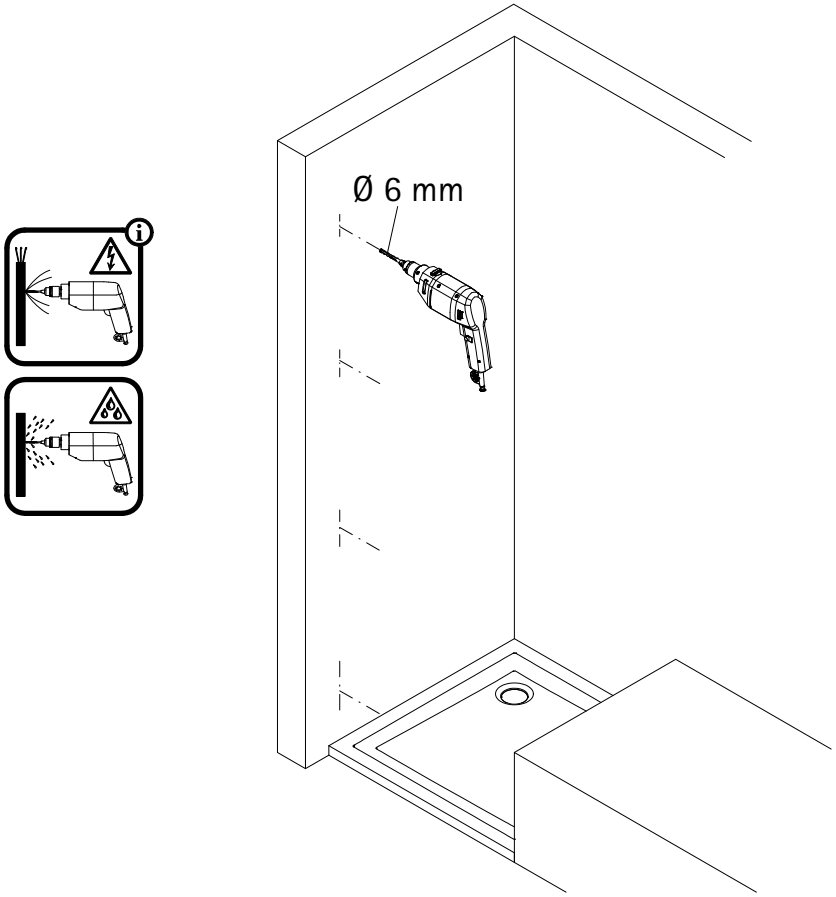

2

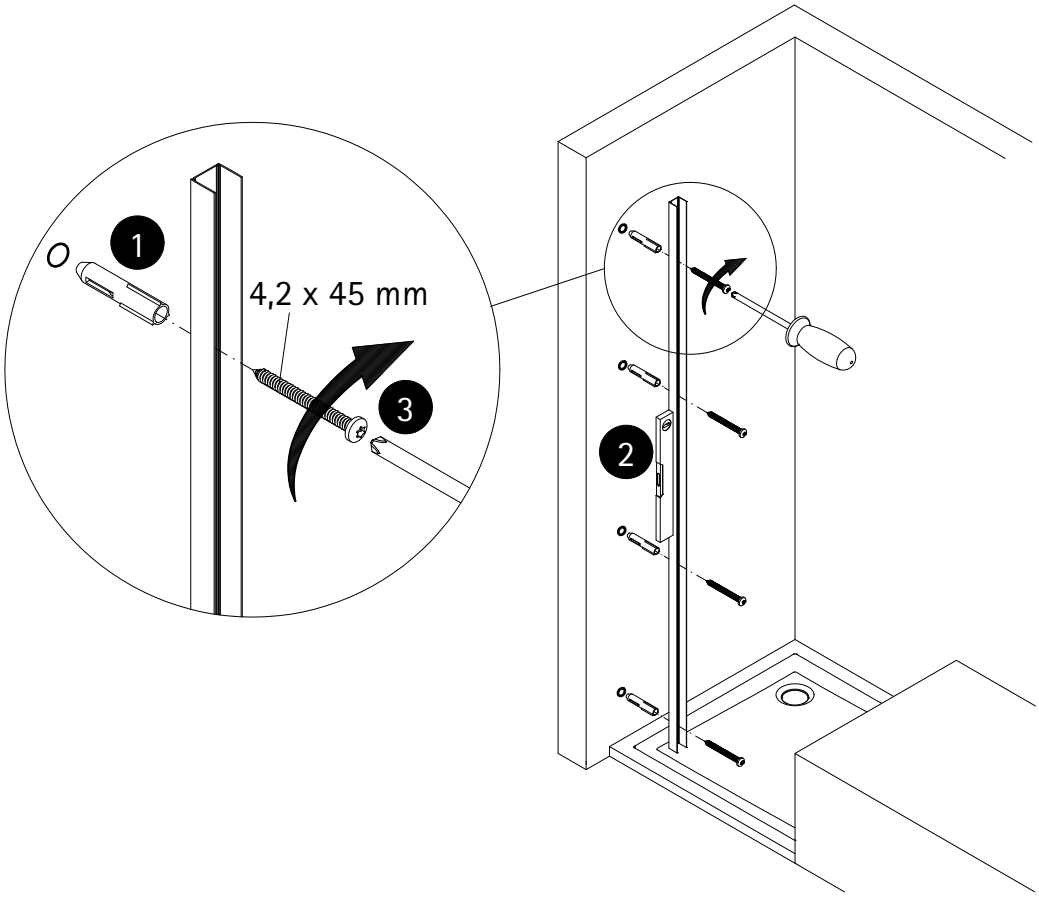

3

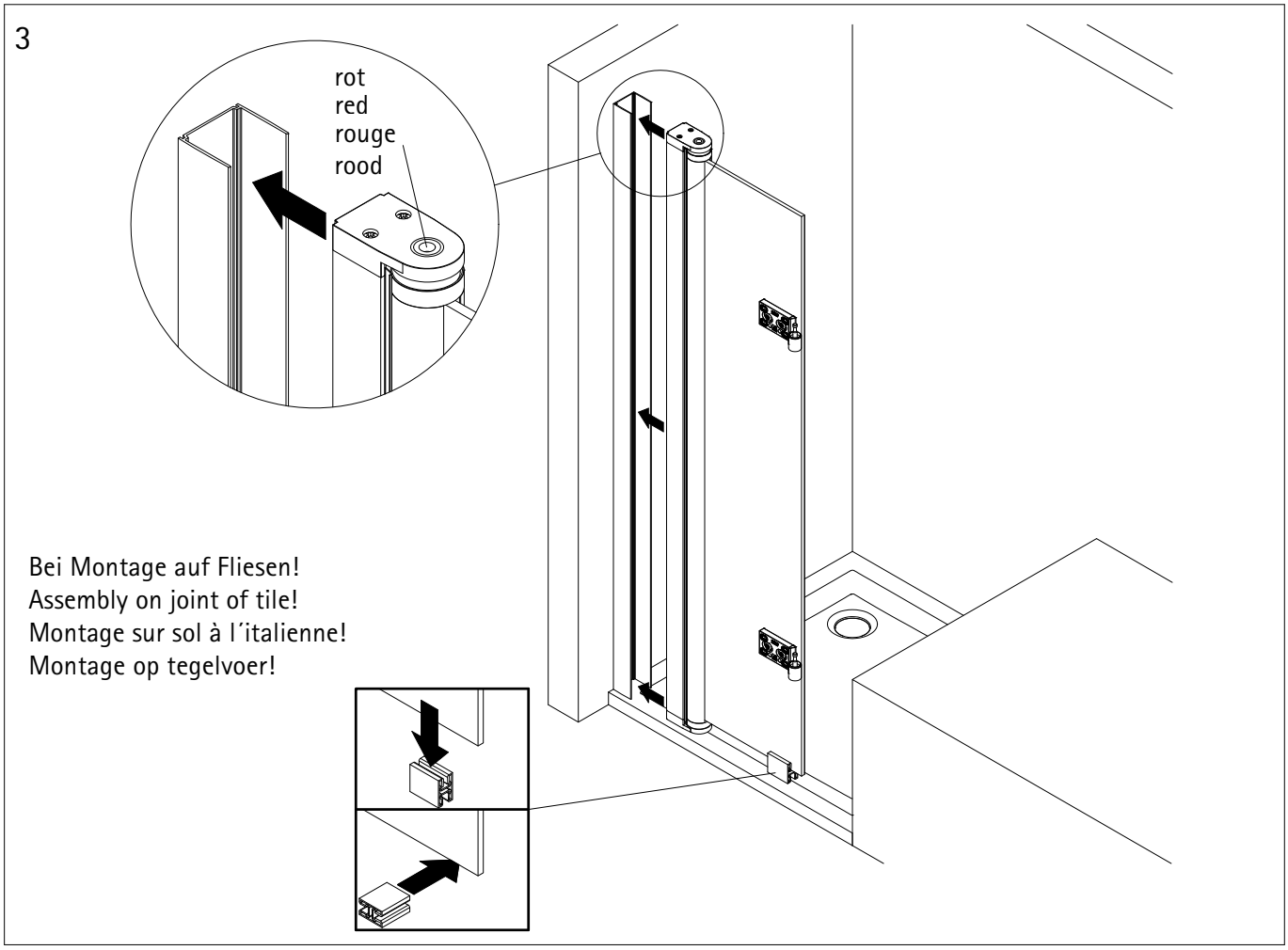
rot
red
rouge
rood
Bei Montage auf Fliesen!
Assembly on joint of tile!
Montage sur sol à l´italienne!
Montage op tegelvoer!

4

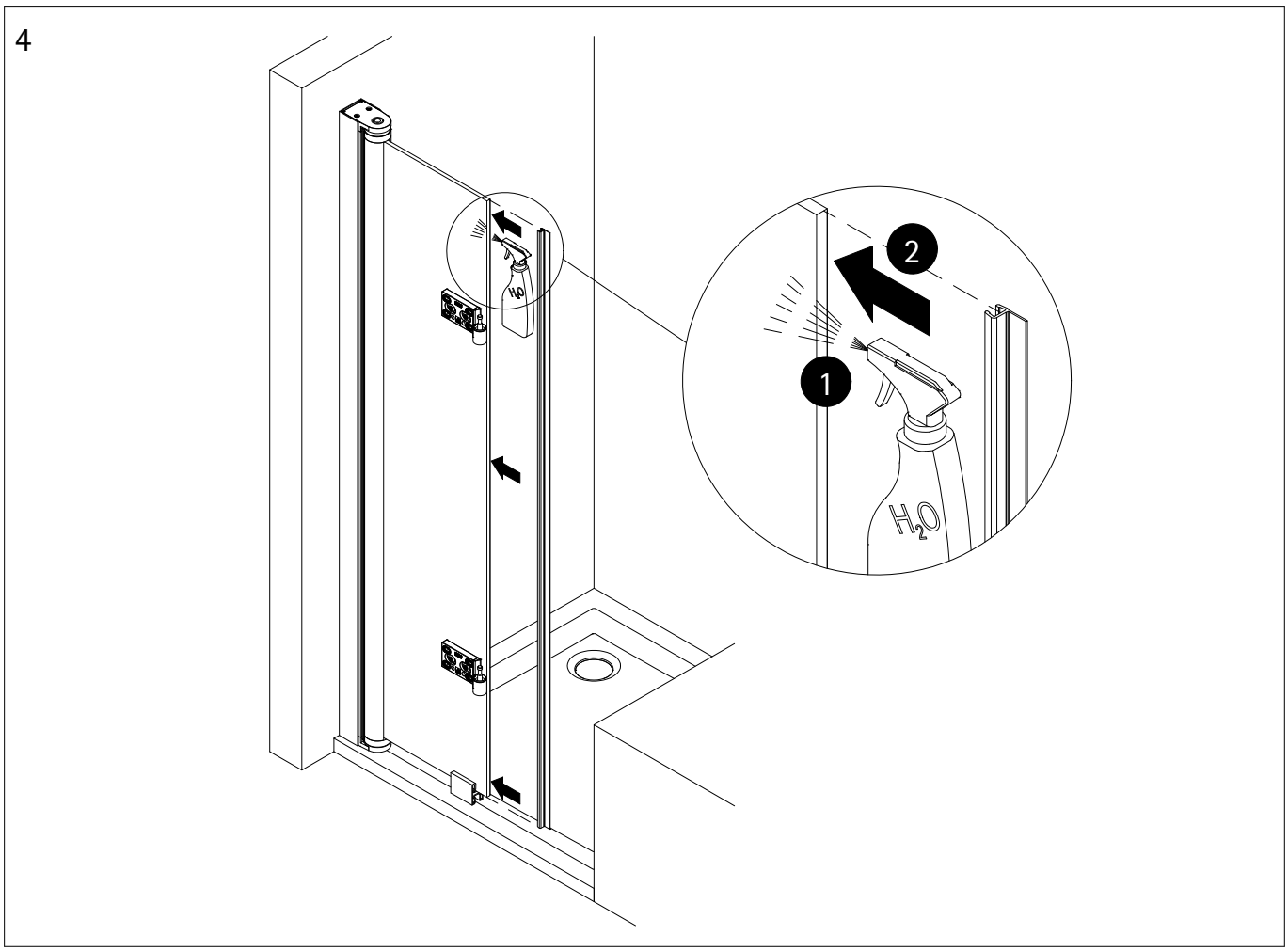
2
1
H_2O

5

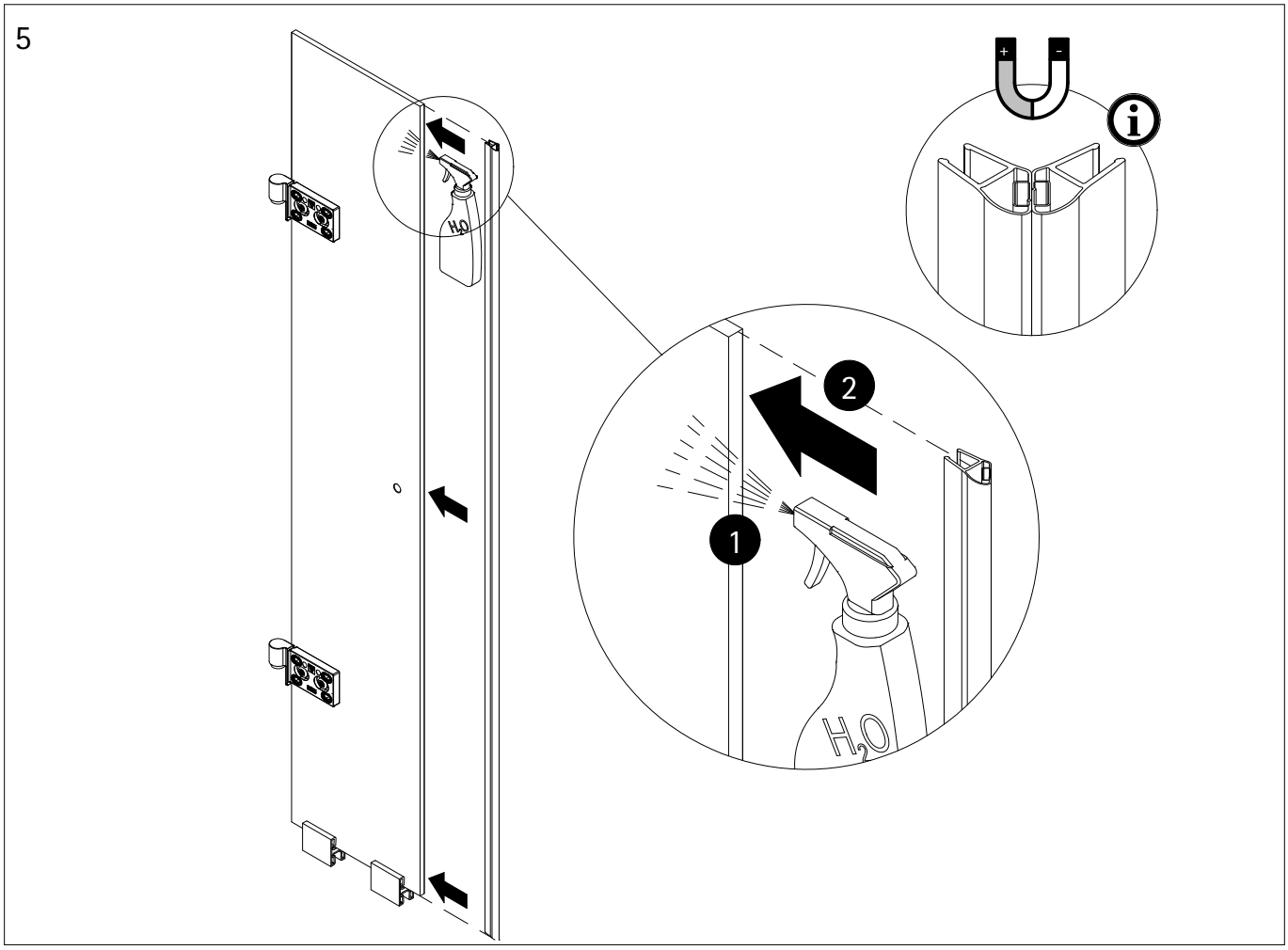
H2O
2
1
H2O

6

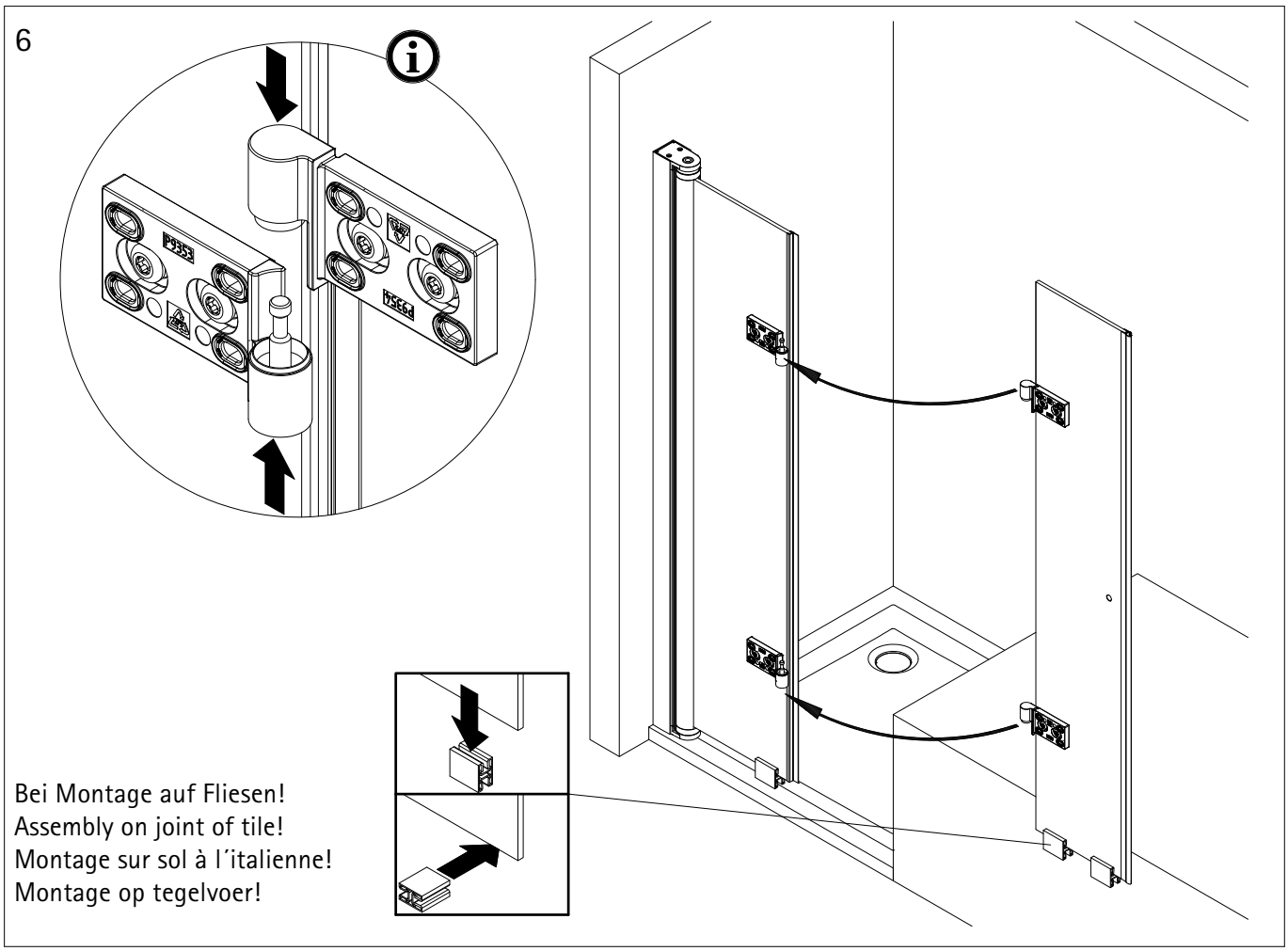
Bei Montage auf Fliesen!
Assembly on joint of tile!
Montage sur sol à l´italienne!
Montage op tegelvoer!

7

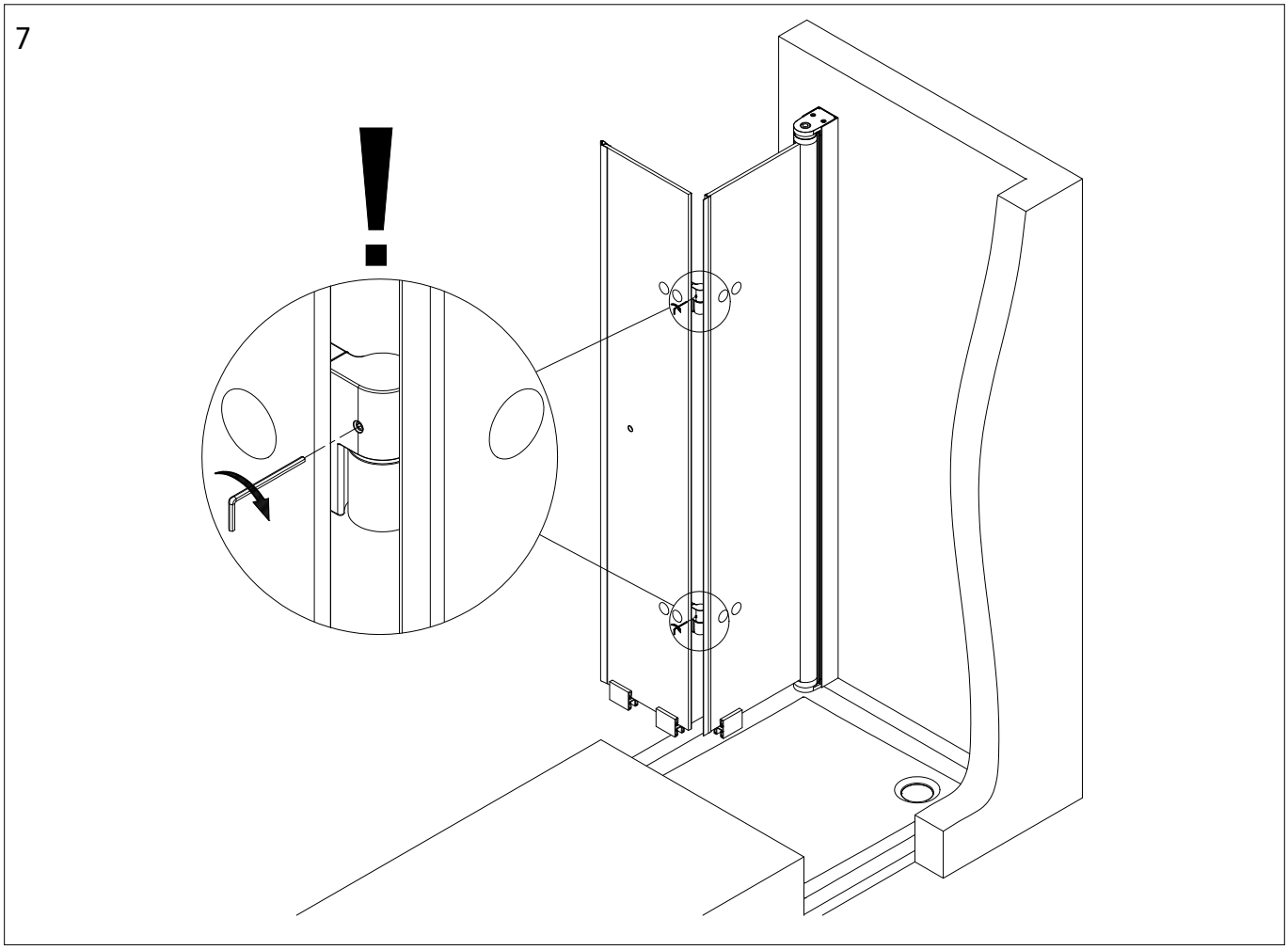

8

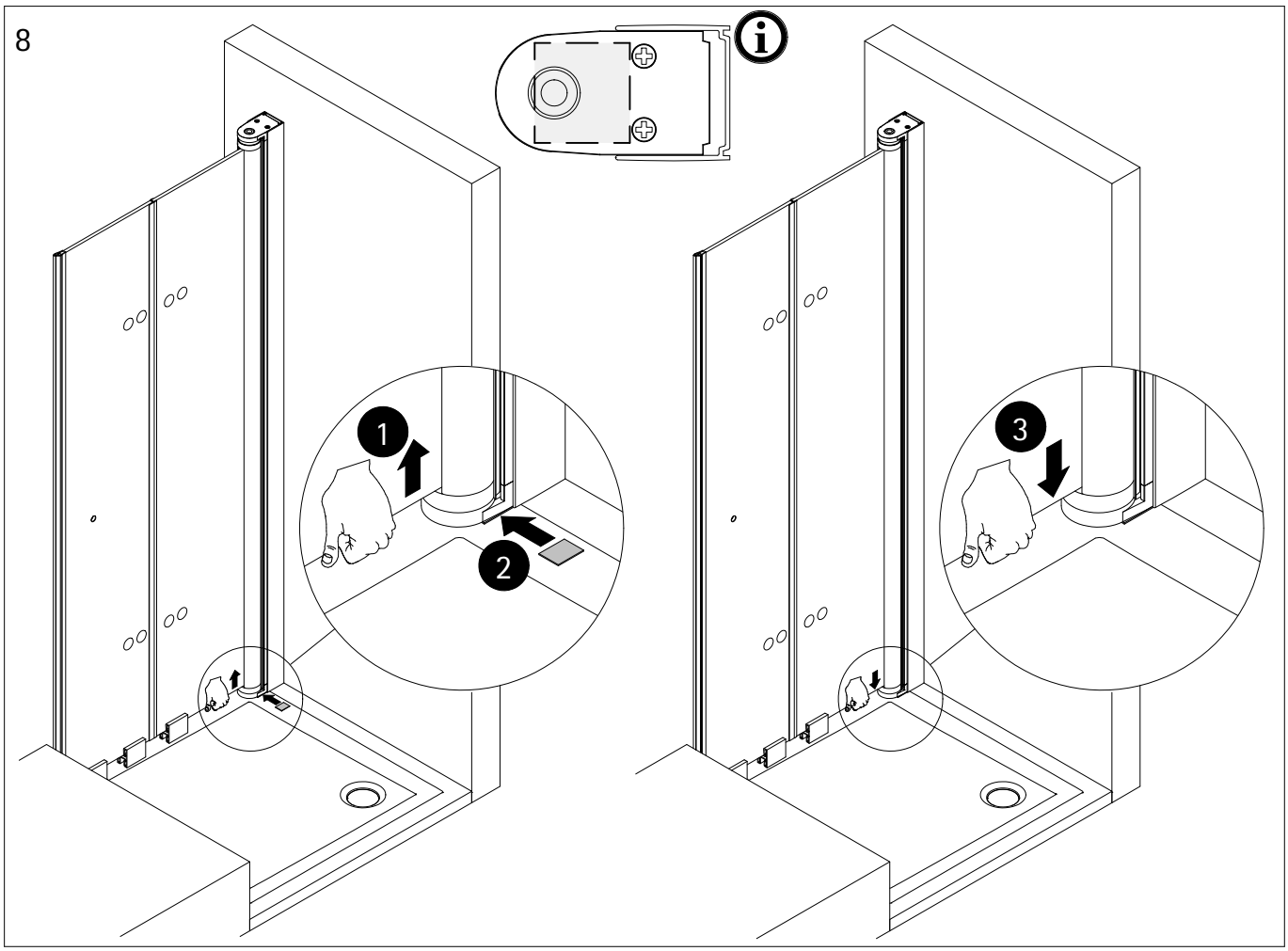

9

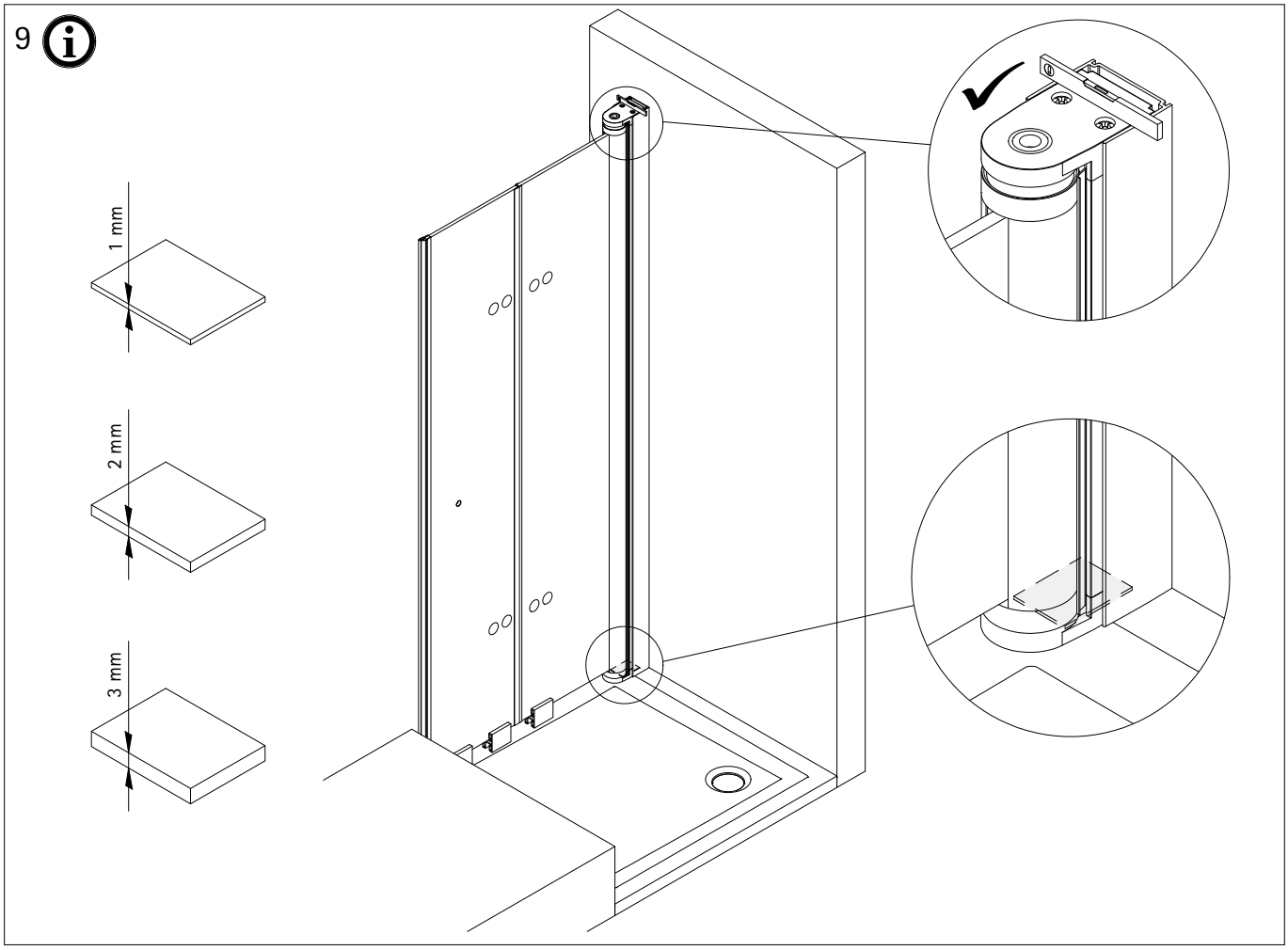
1 mm
2 mm
3 mm

10

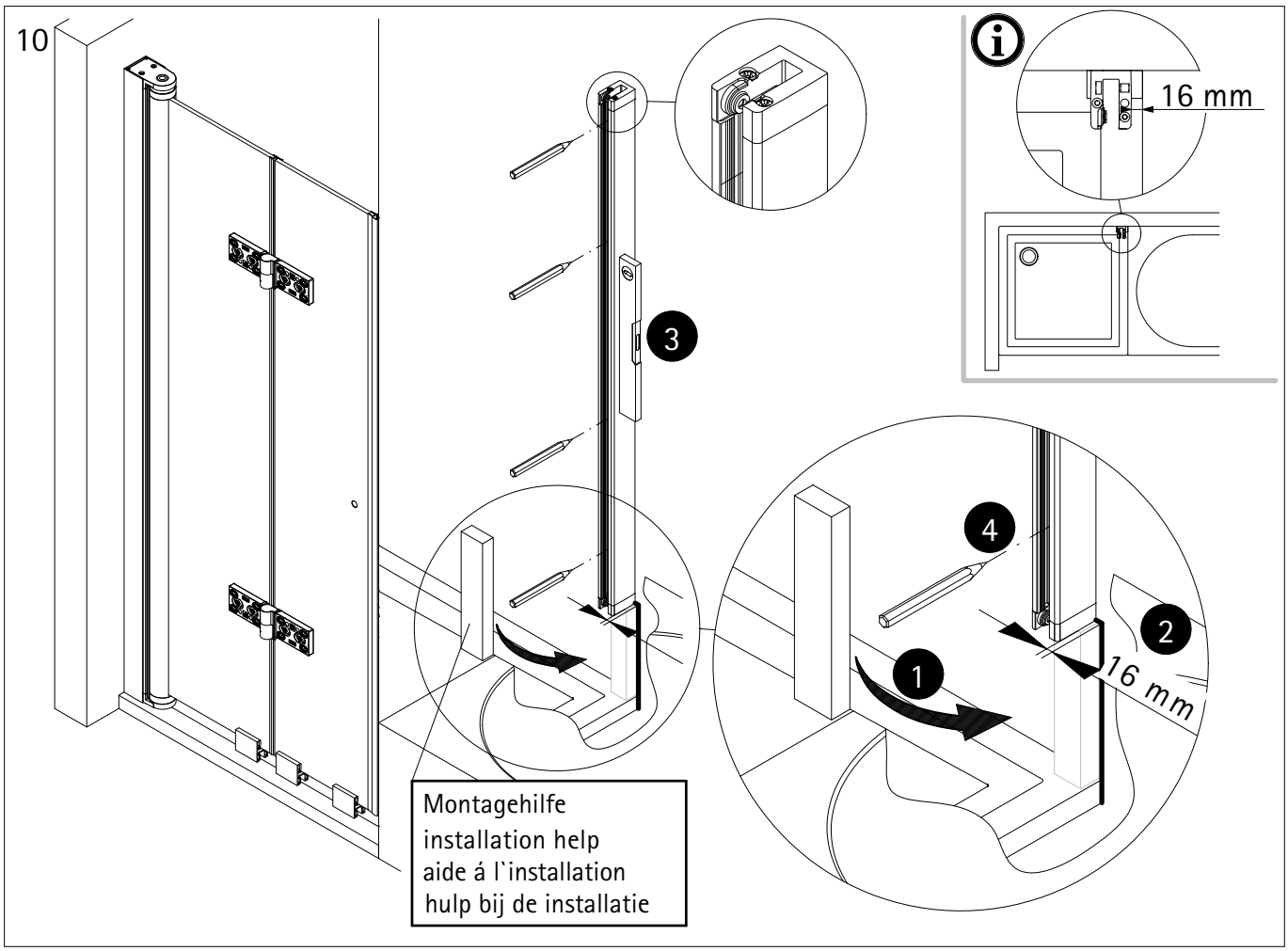
16 mm
3
4
2
1
16 mm
Montagehilfe
installation help
aide á l`installation
hulp bij de installatie

11

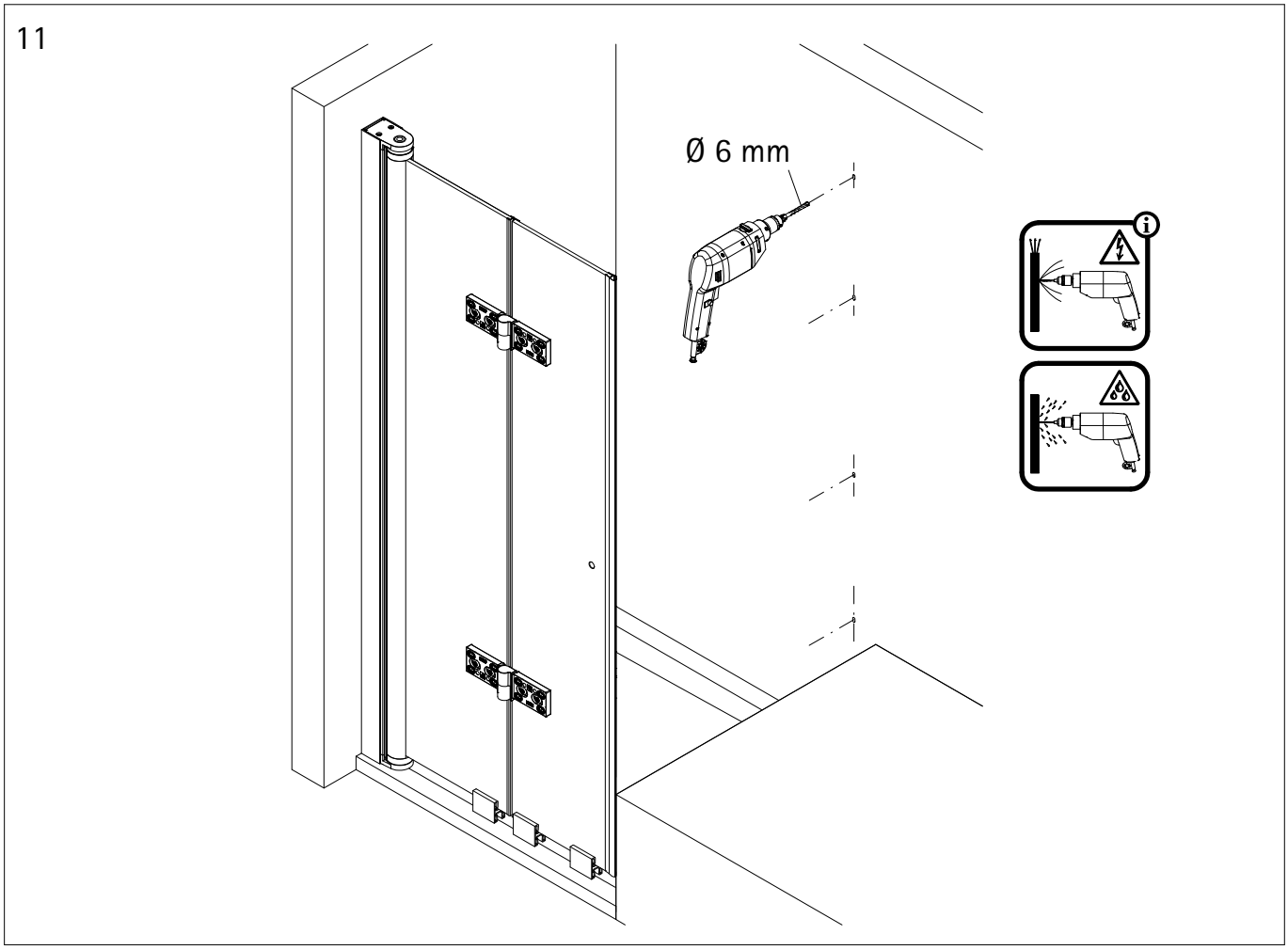

12

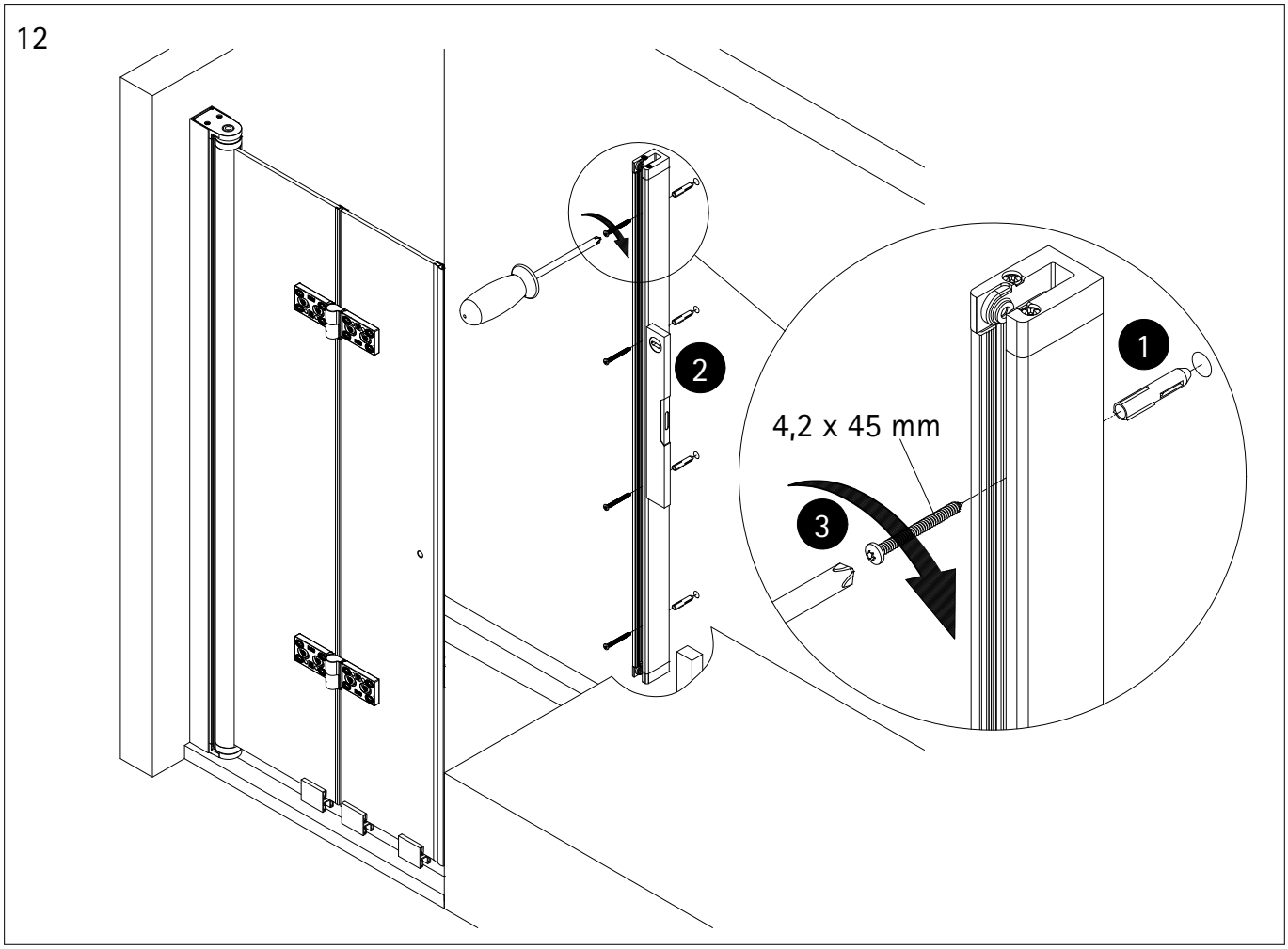

13

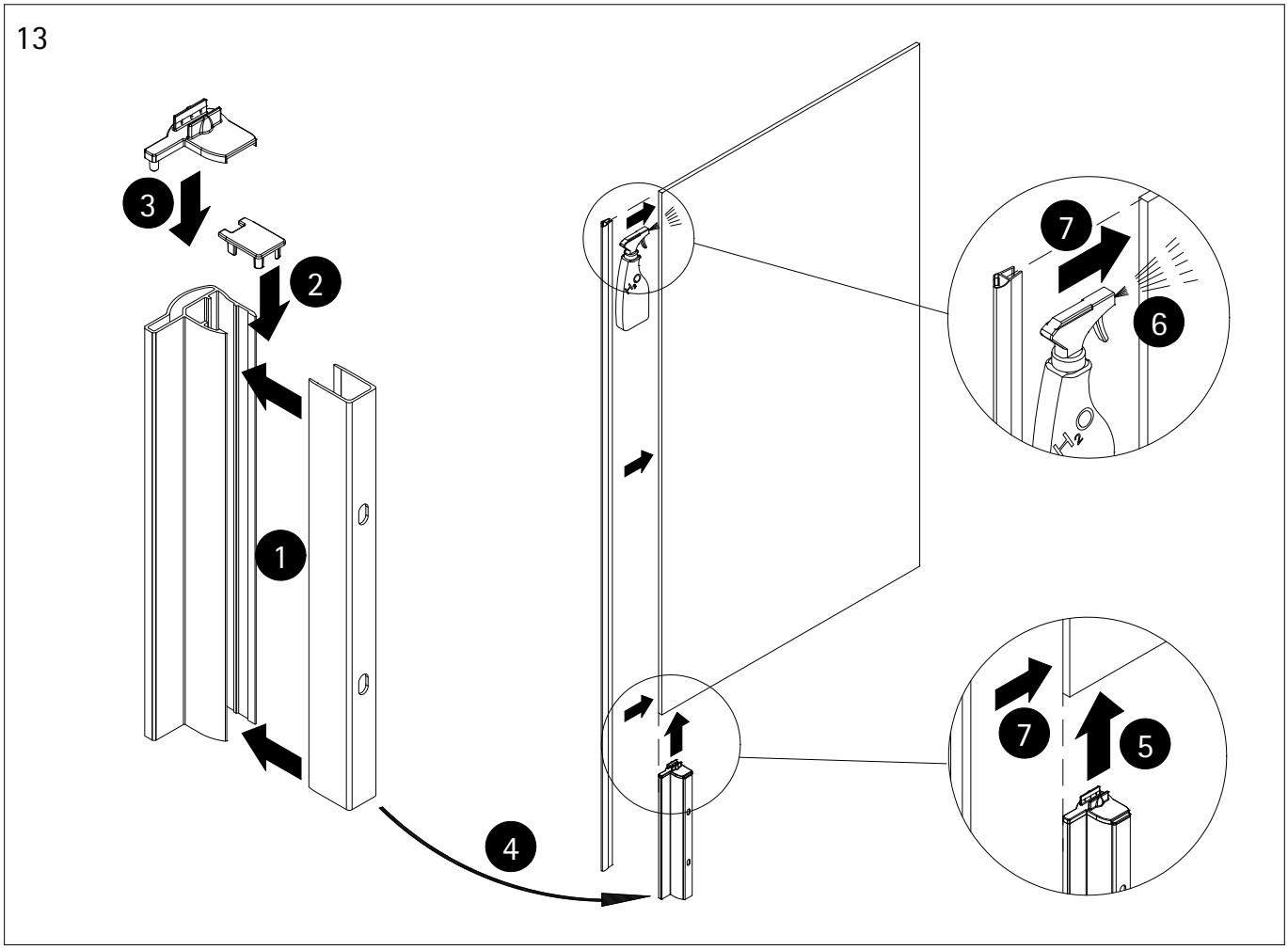

14

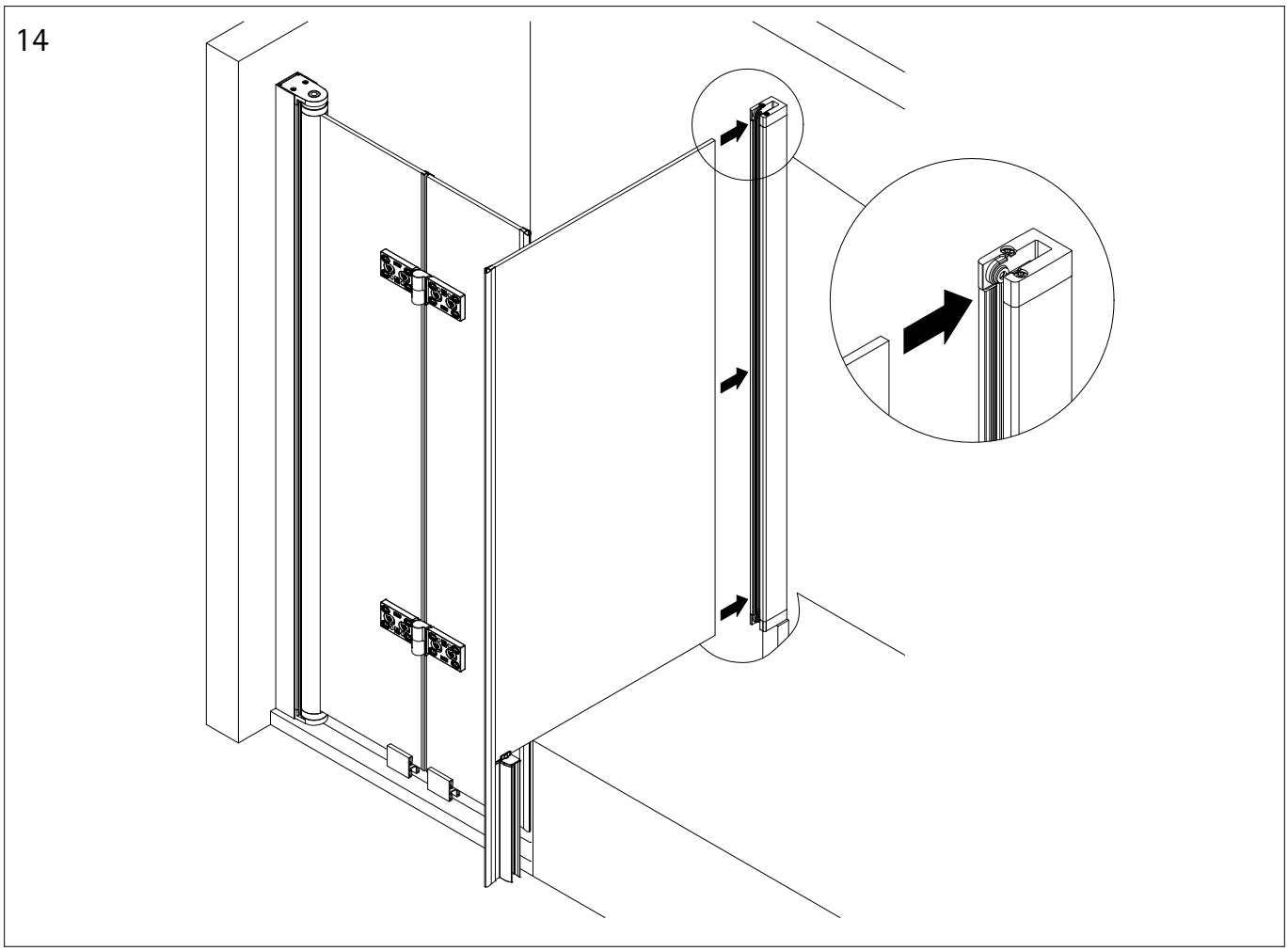

15

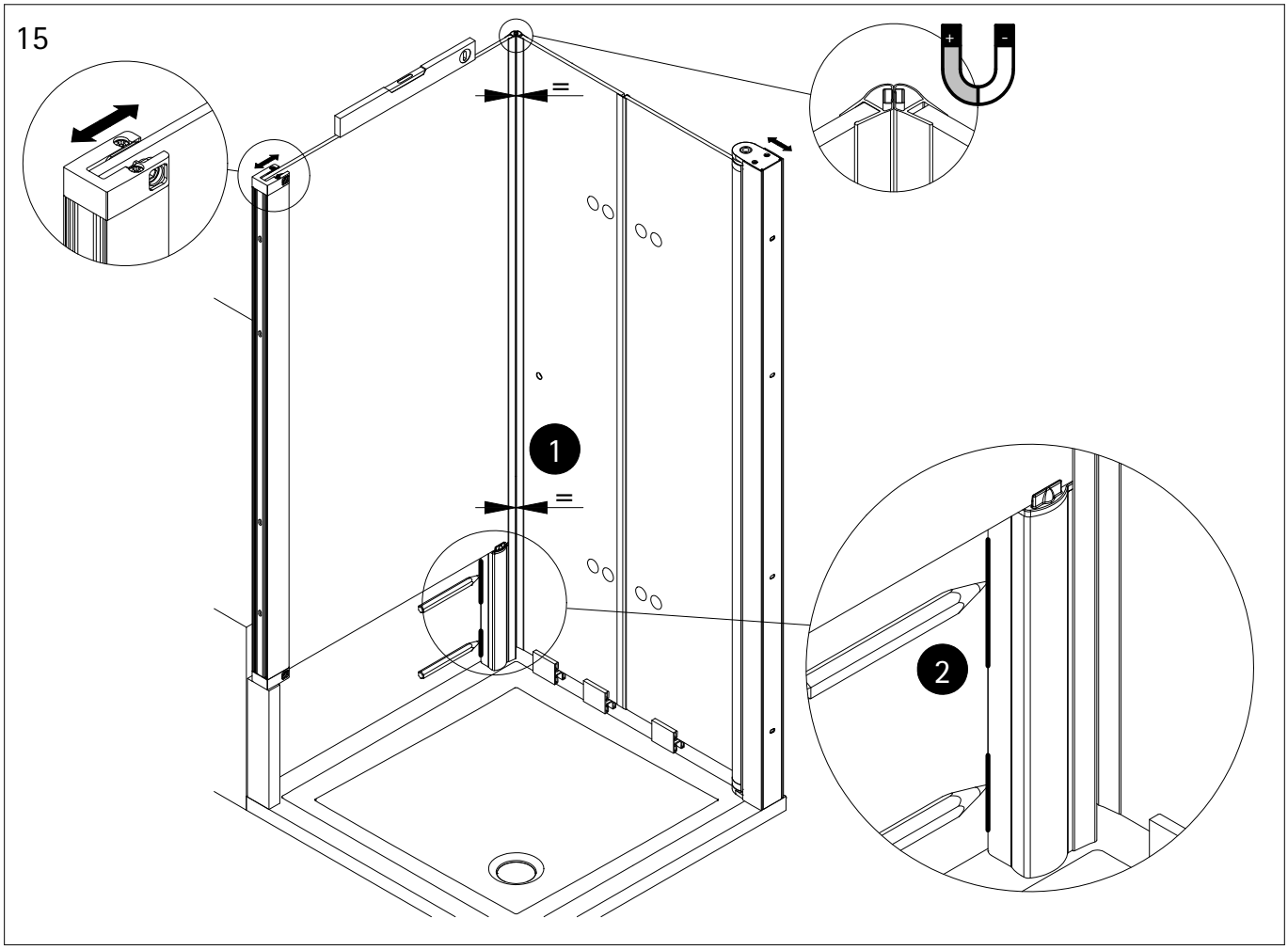

16

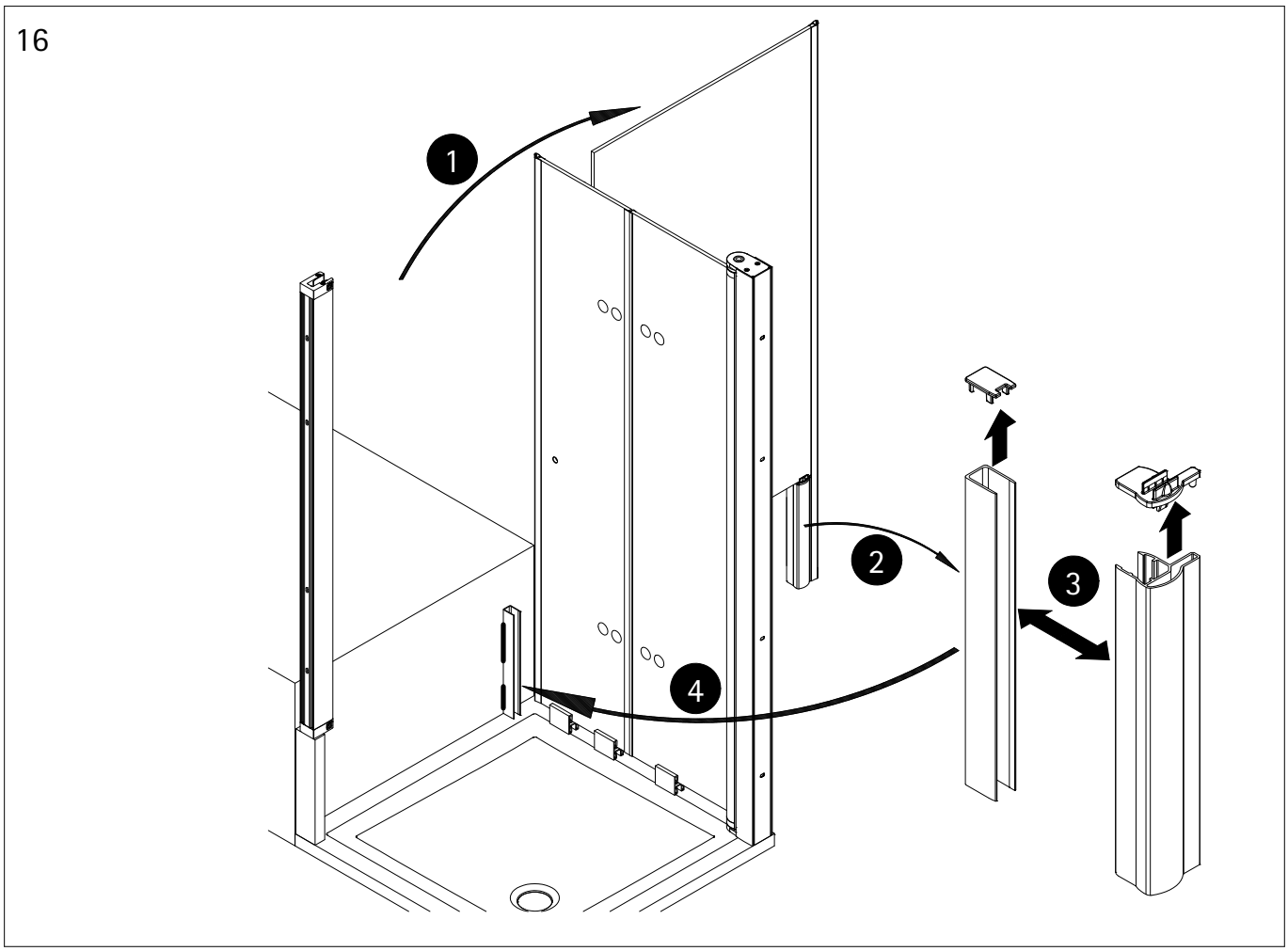

00

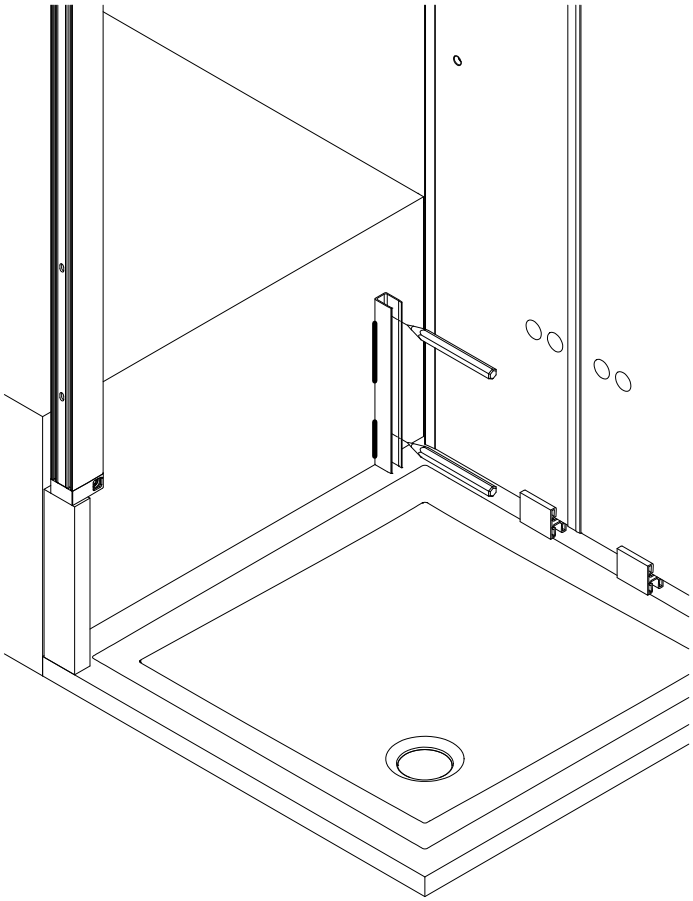

00

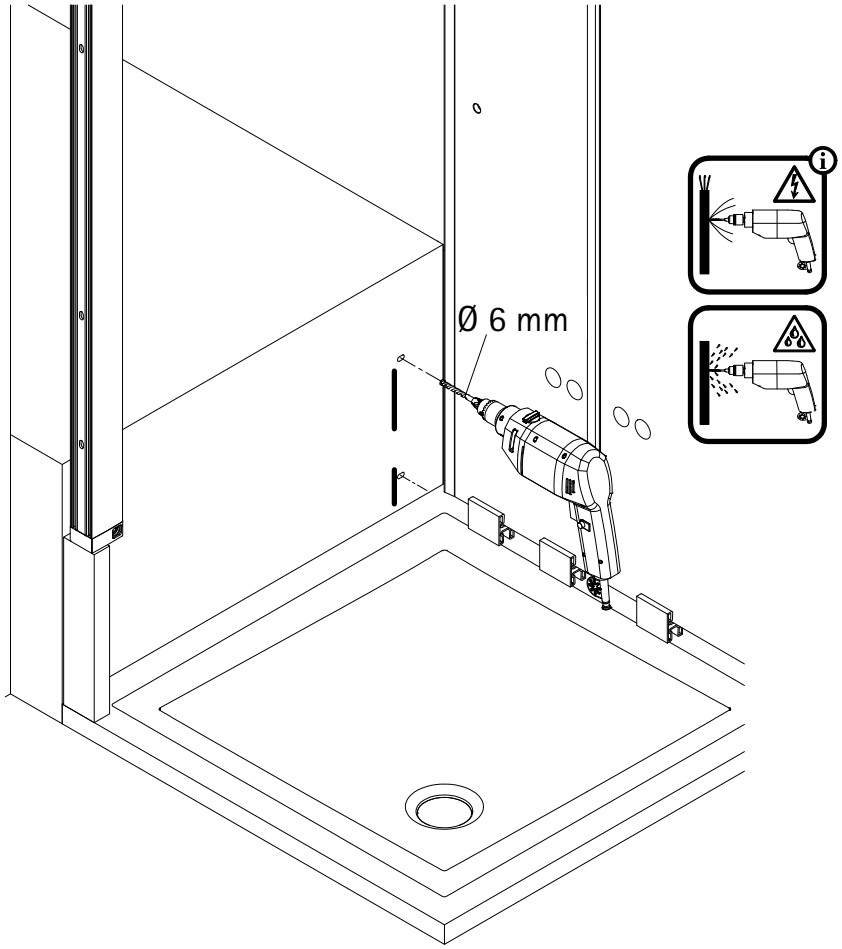

00

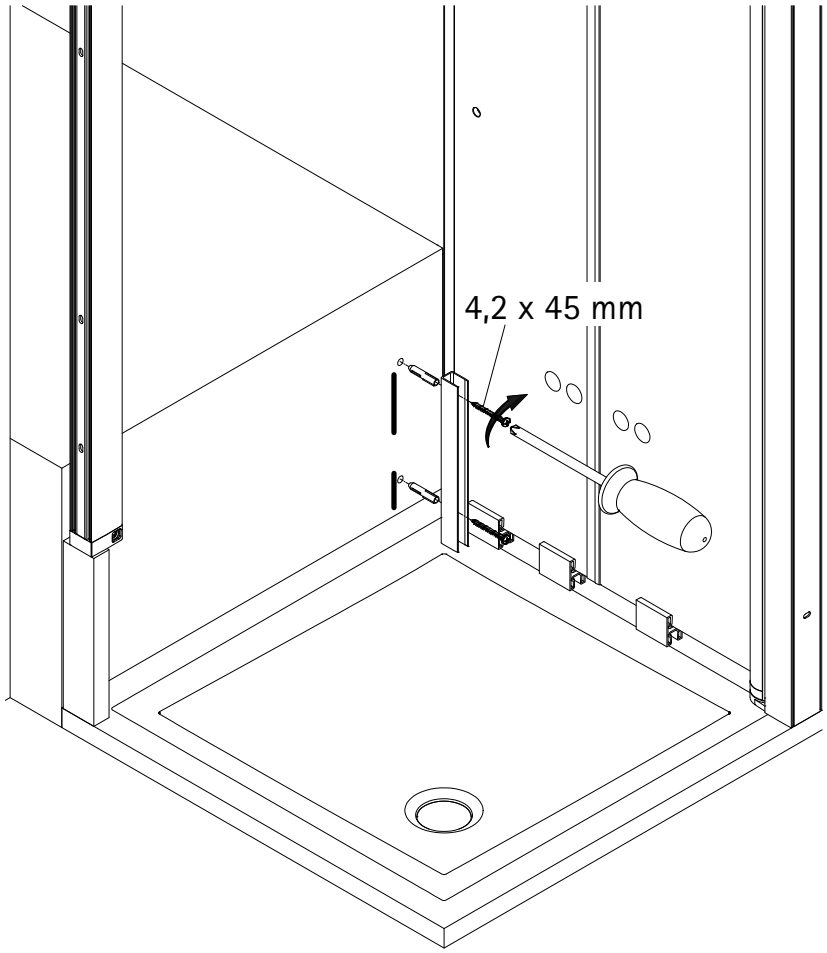

00

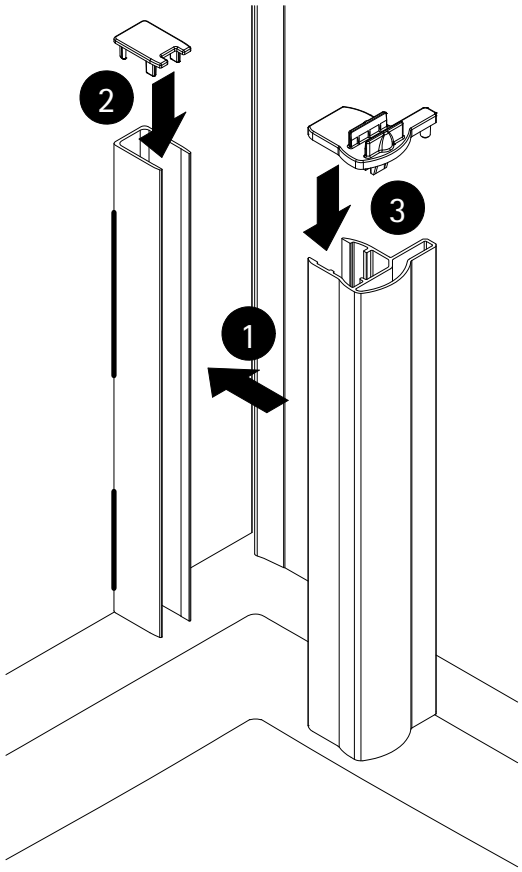

18

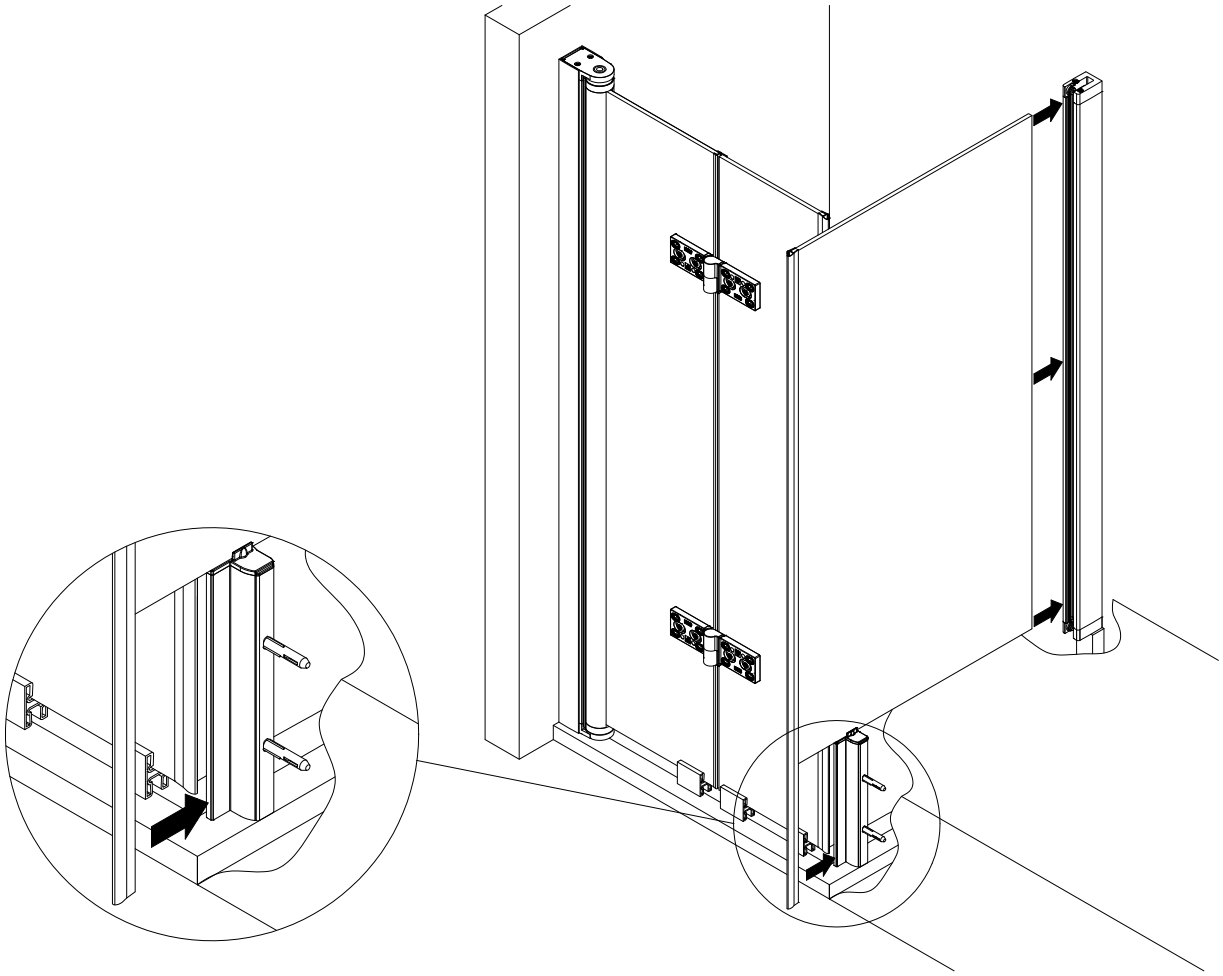

19

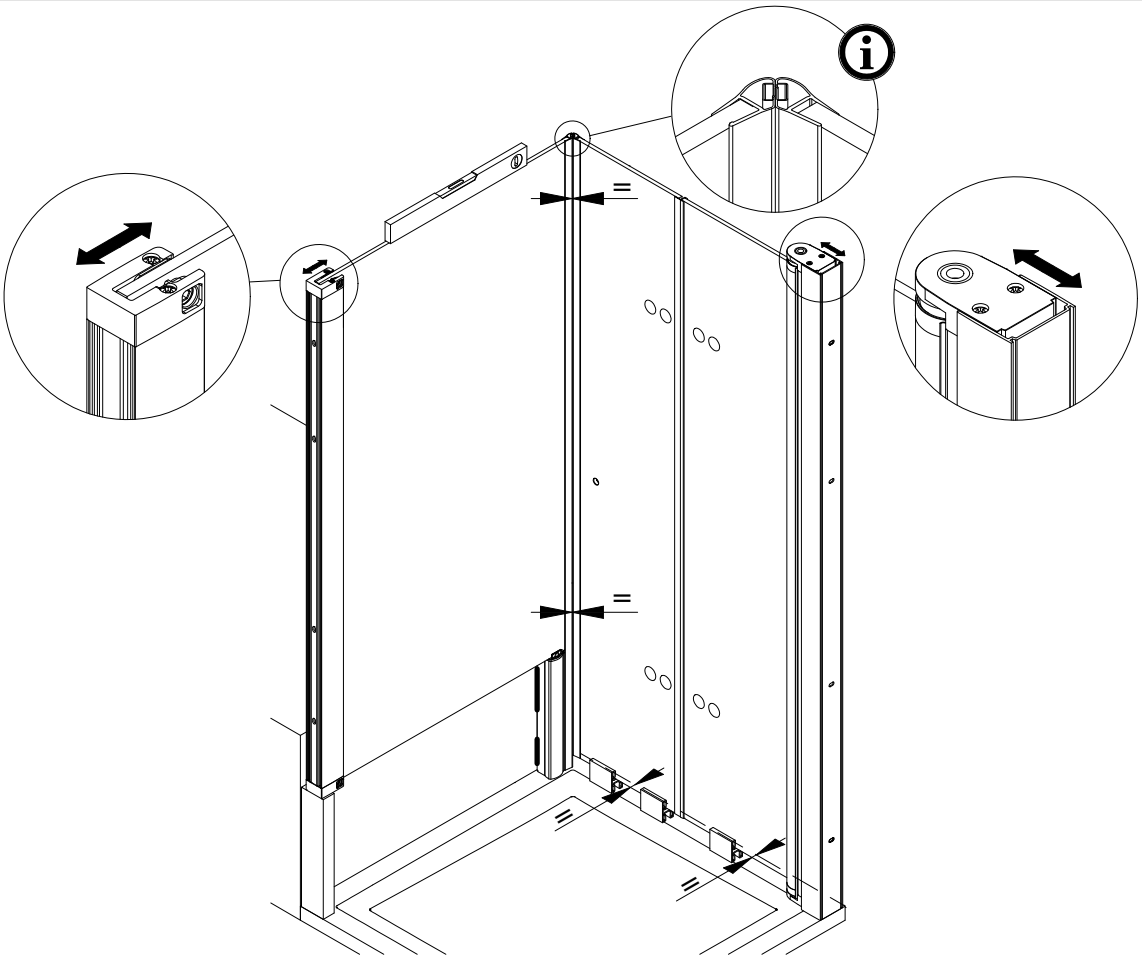

20

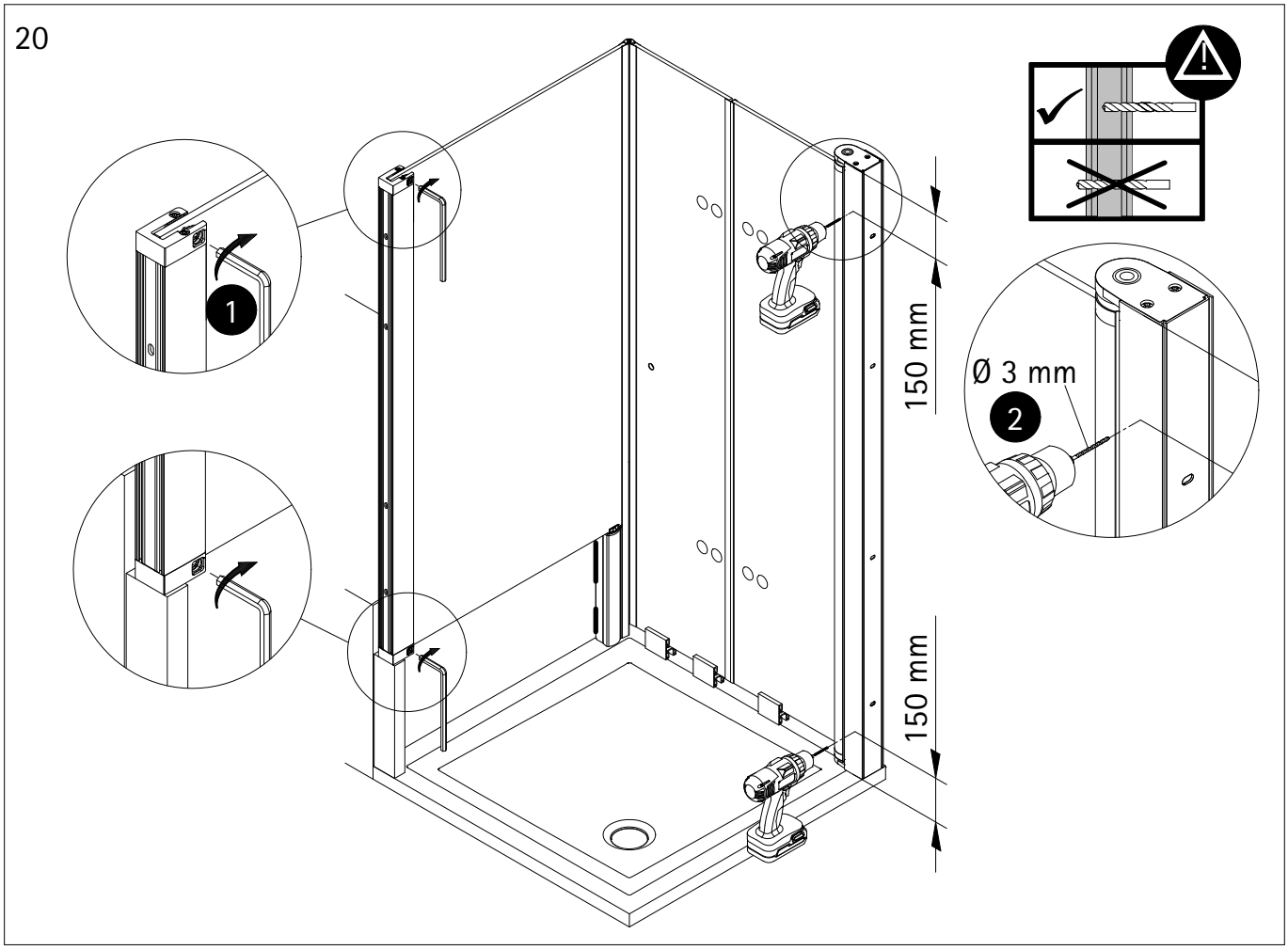

21

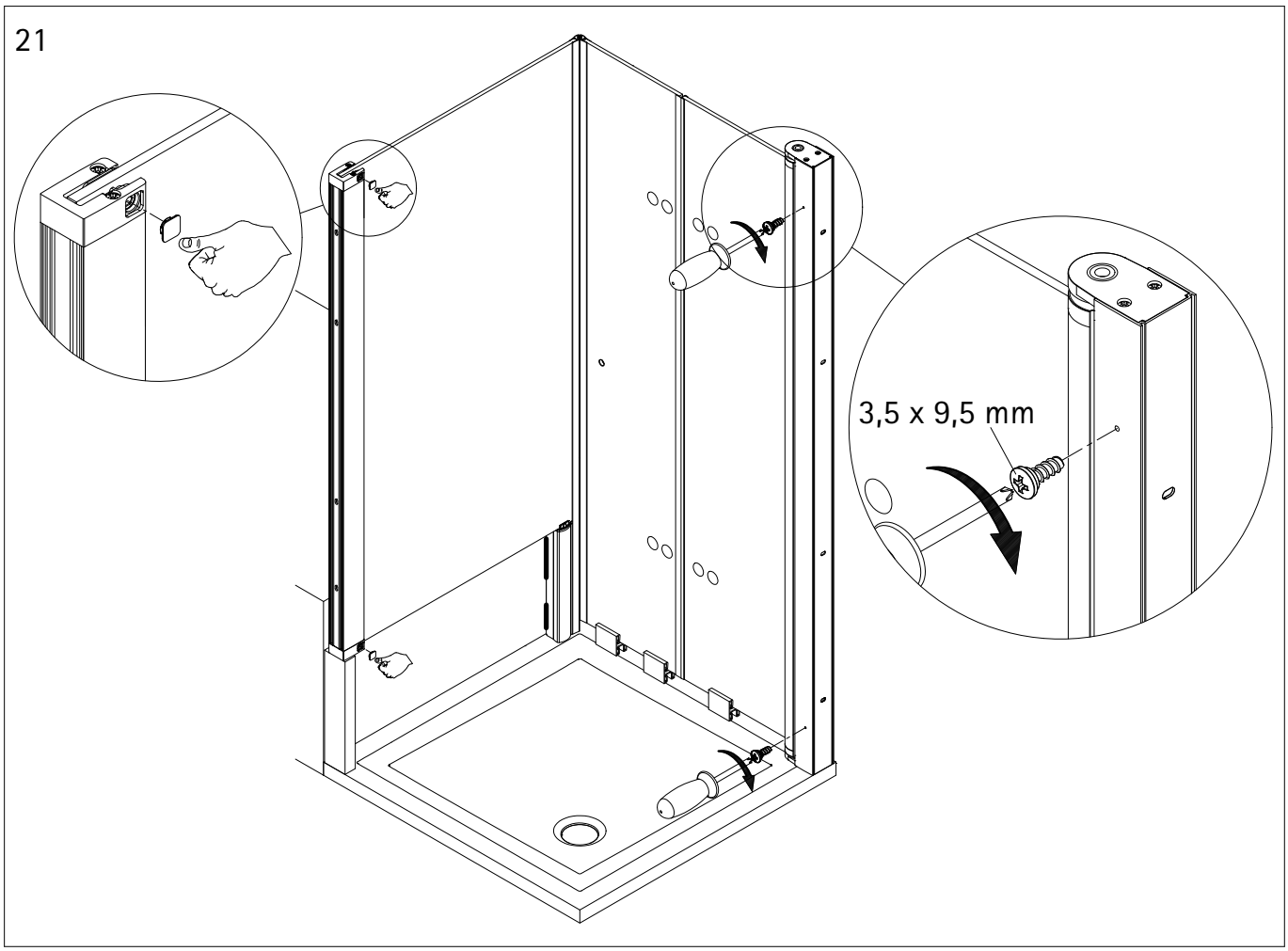

22

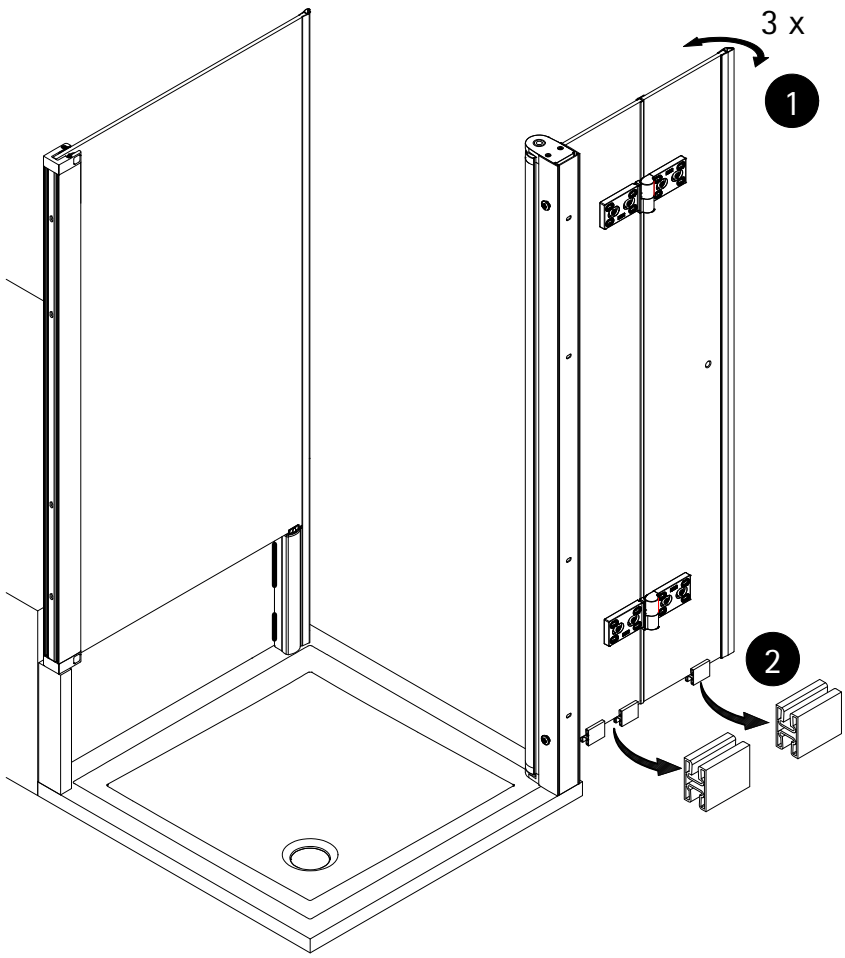

23

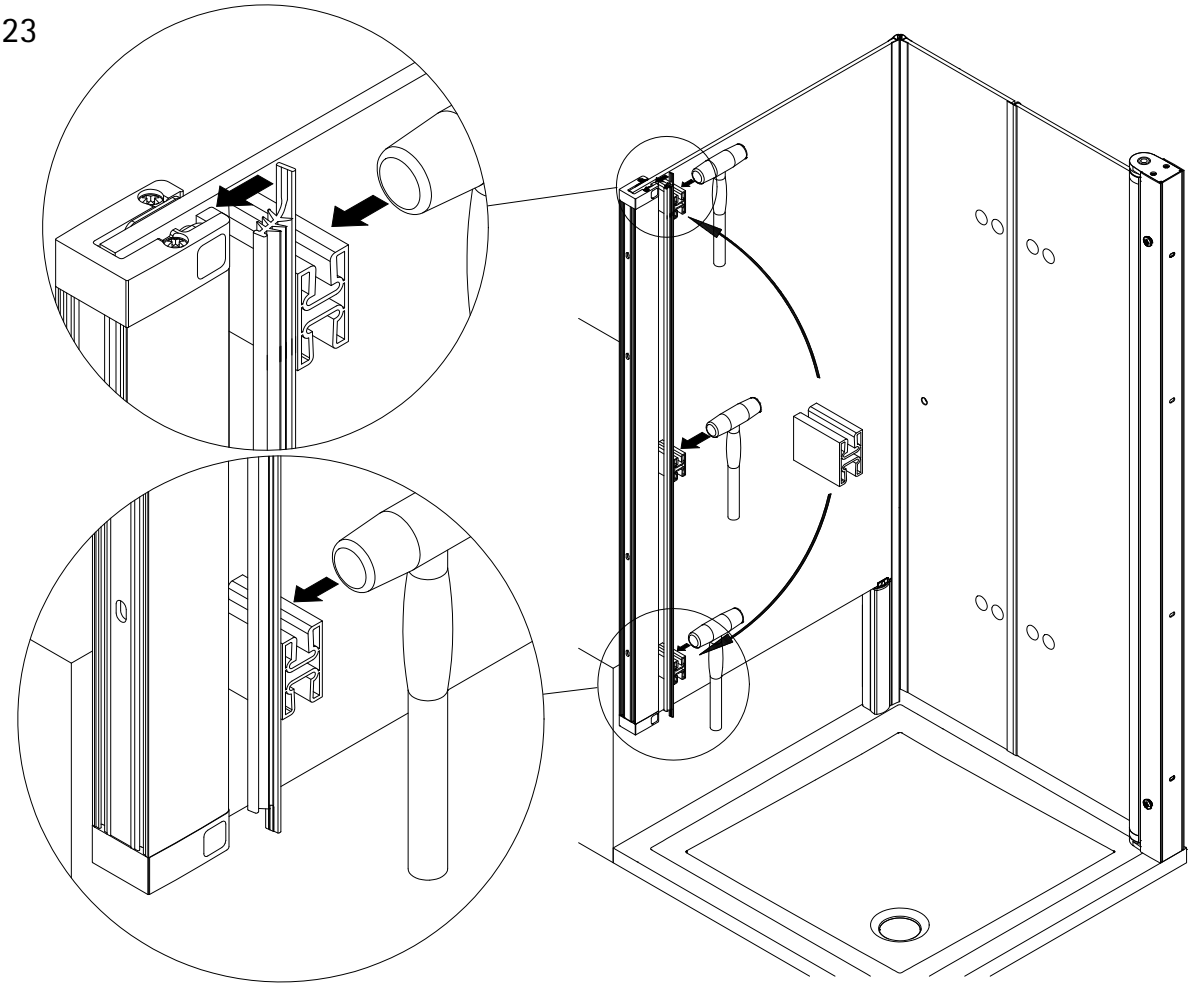

24

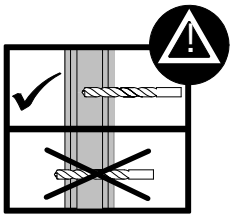

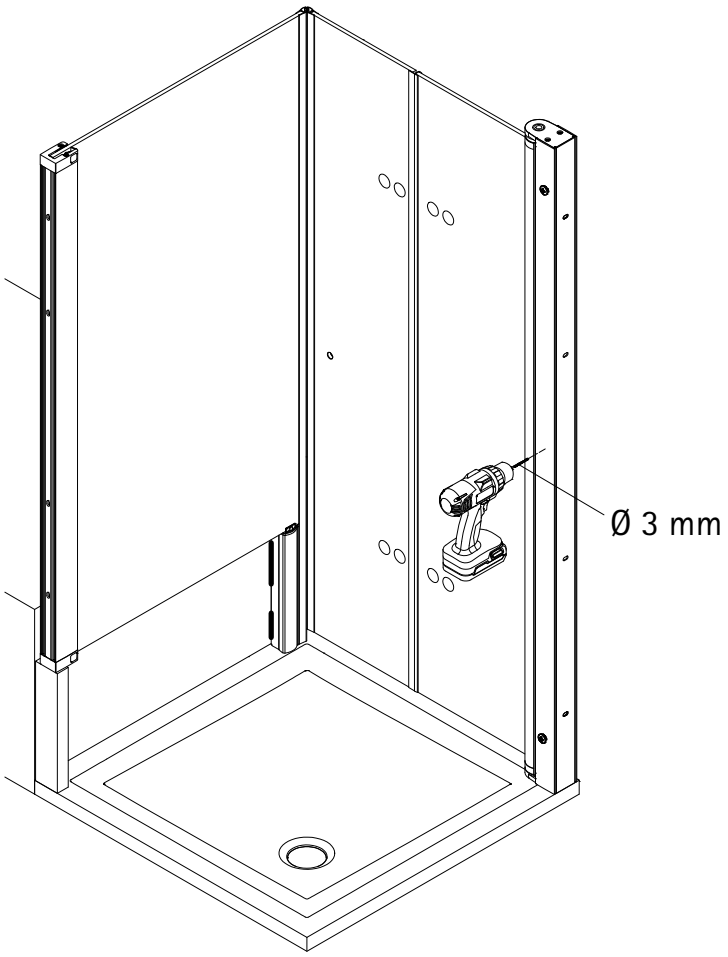

25

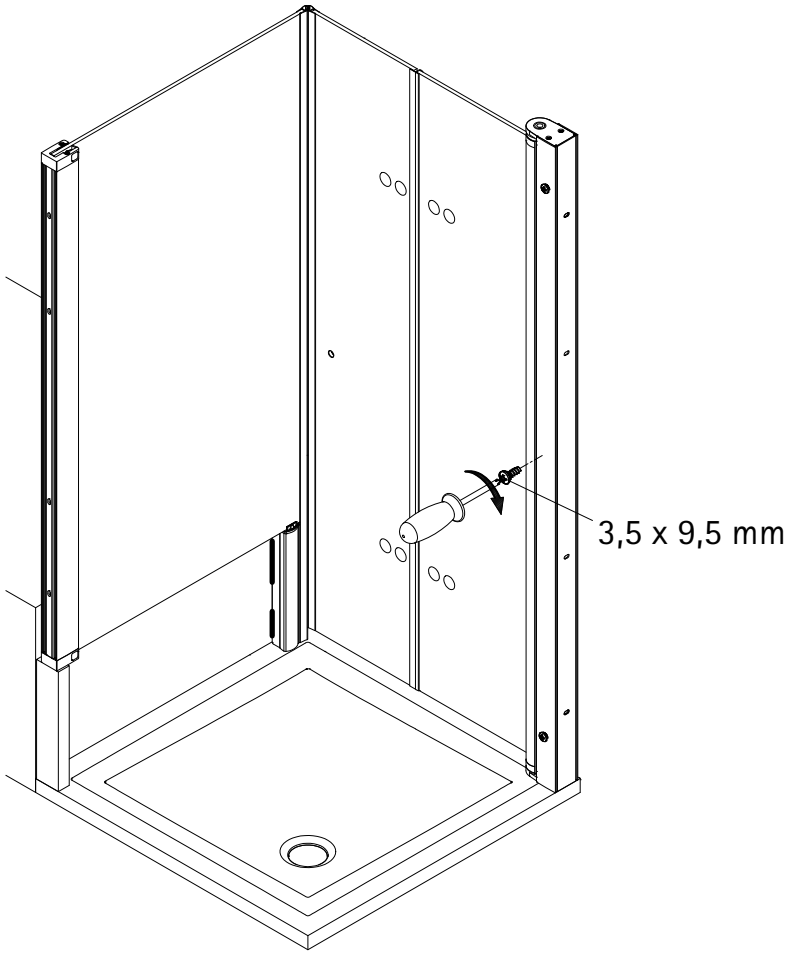

26

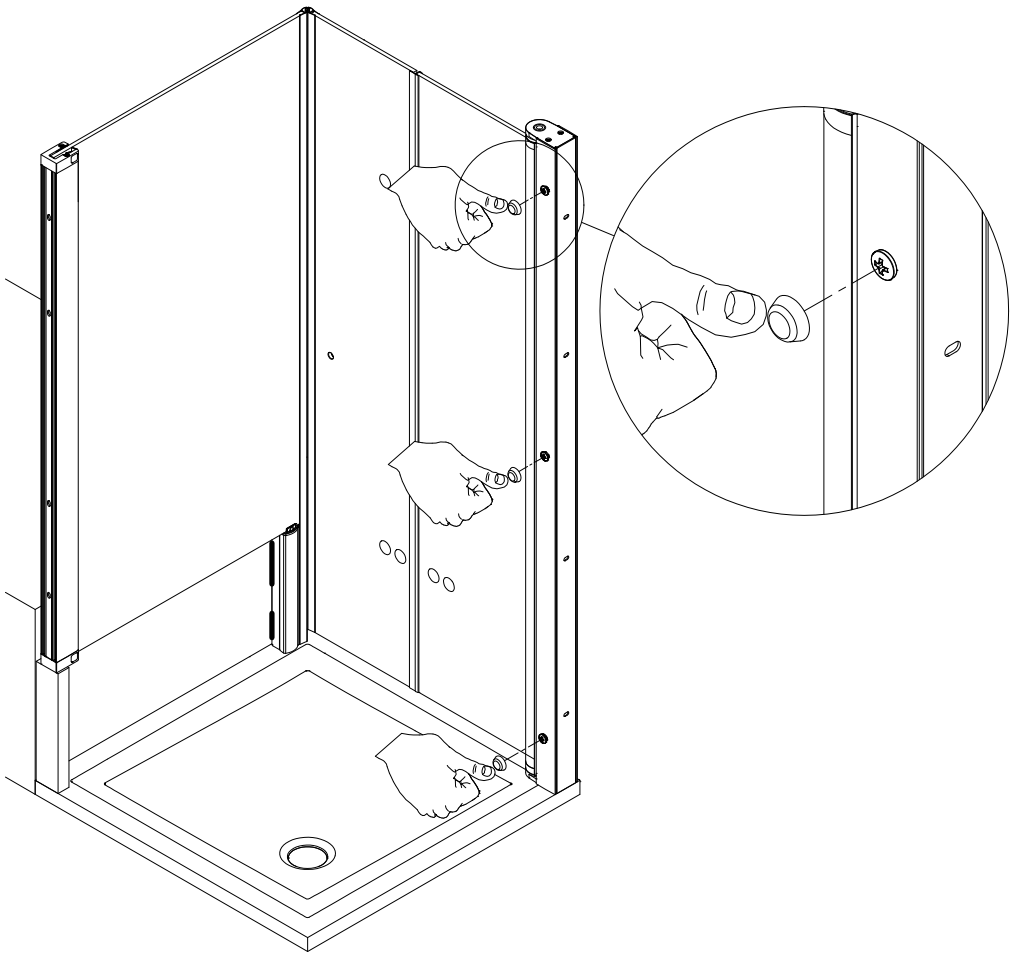

27

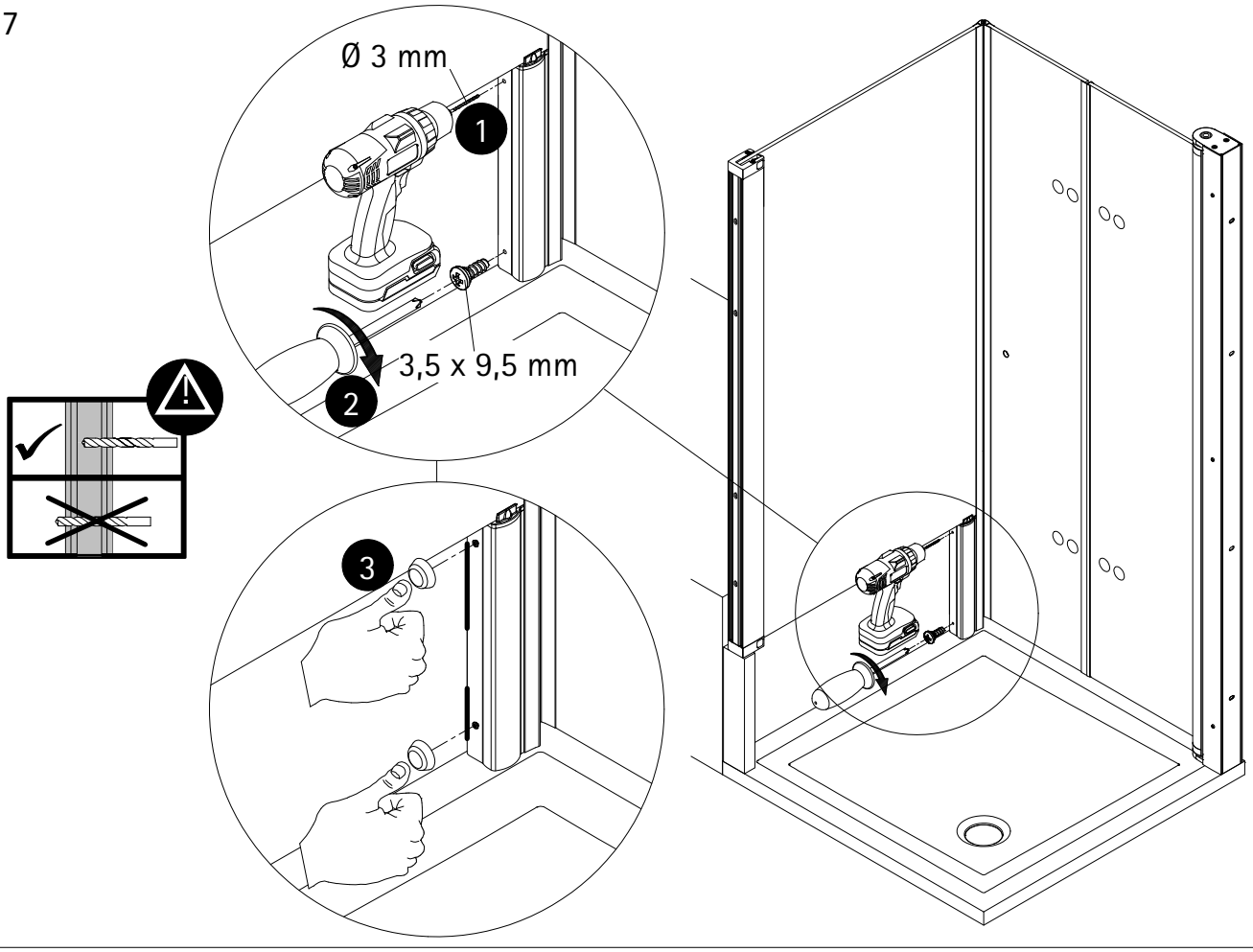

28

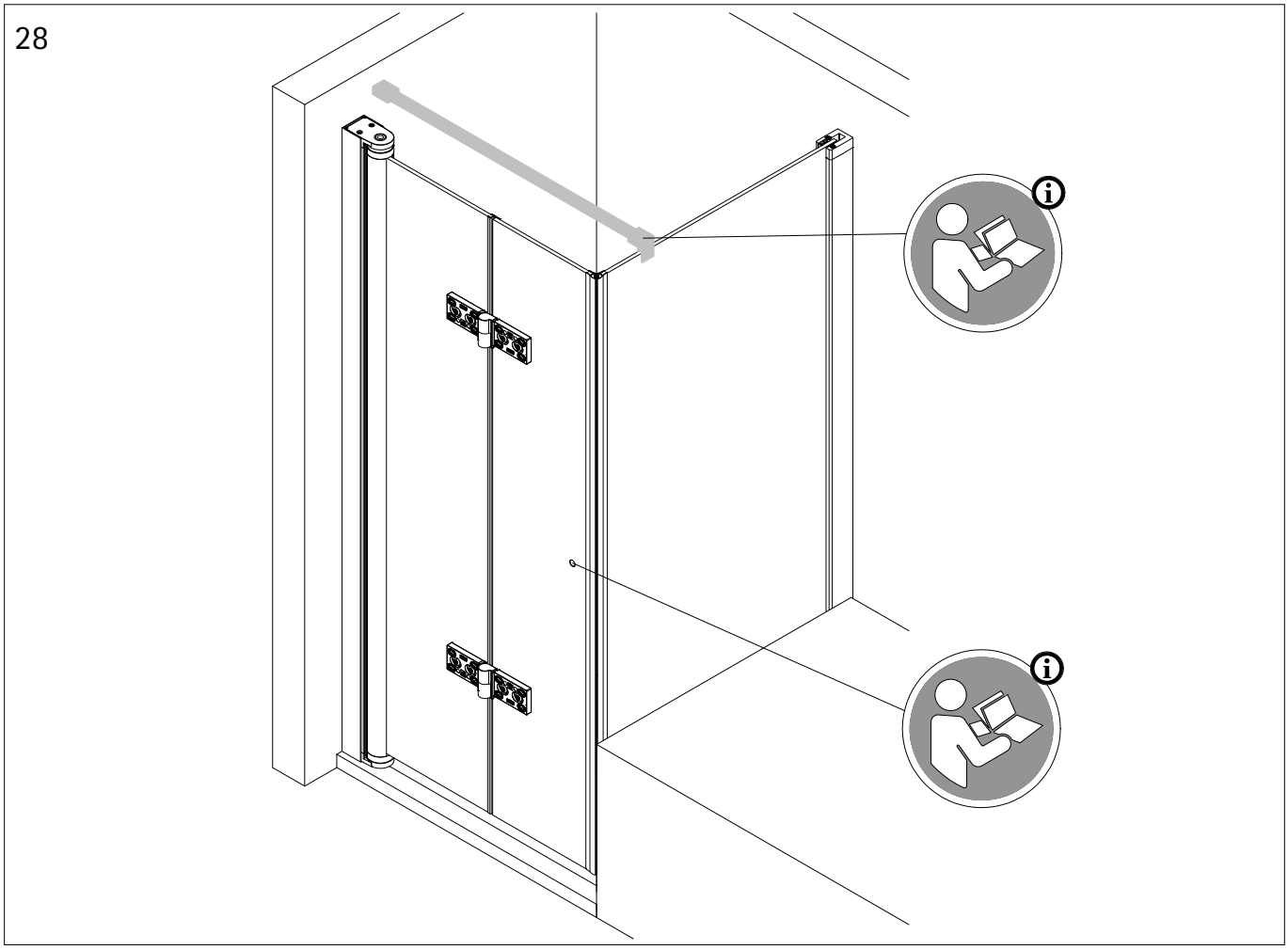

29

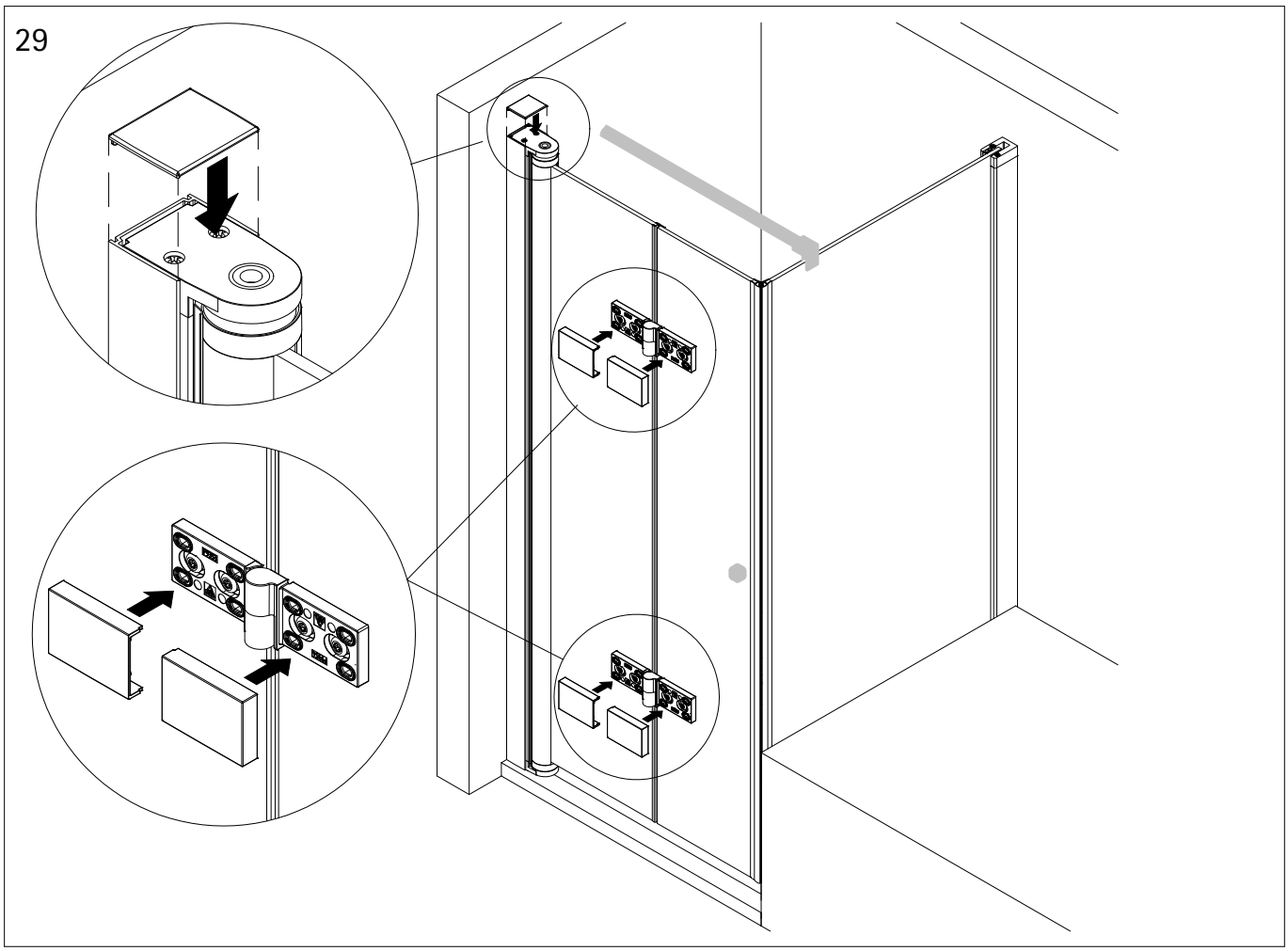

30

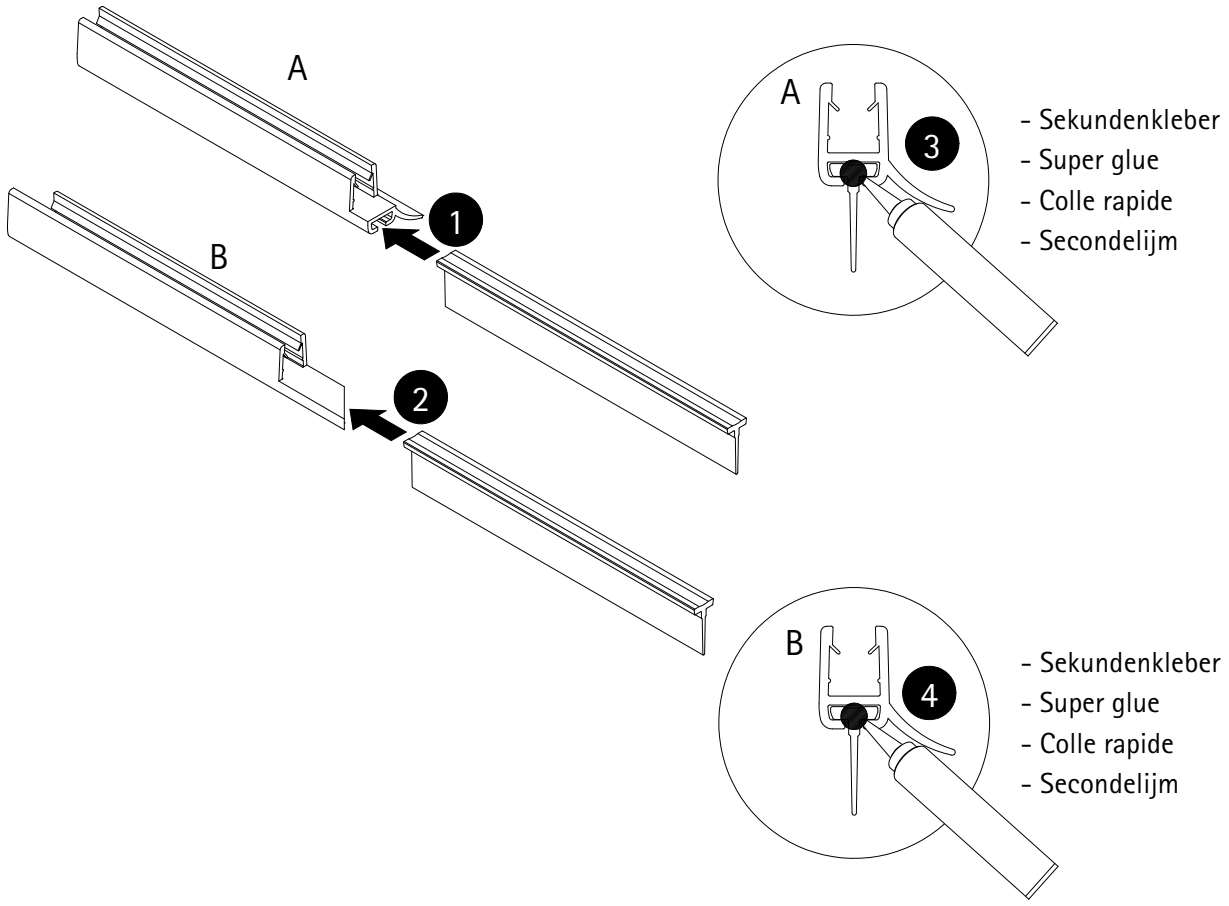
A
B
1
2
A
3
- Sekundenkleber
- Super glue
- Colle rapide
- Secondelijm
B
4
- Sekundenkleber
- Super glue
- Colle rapide
- Secondelijm

31

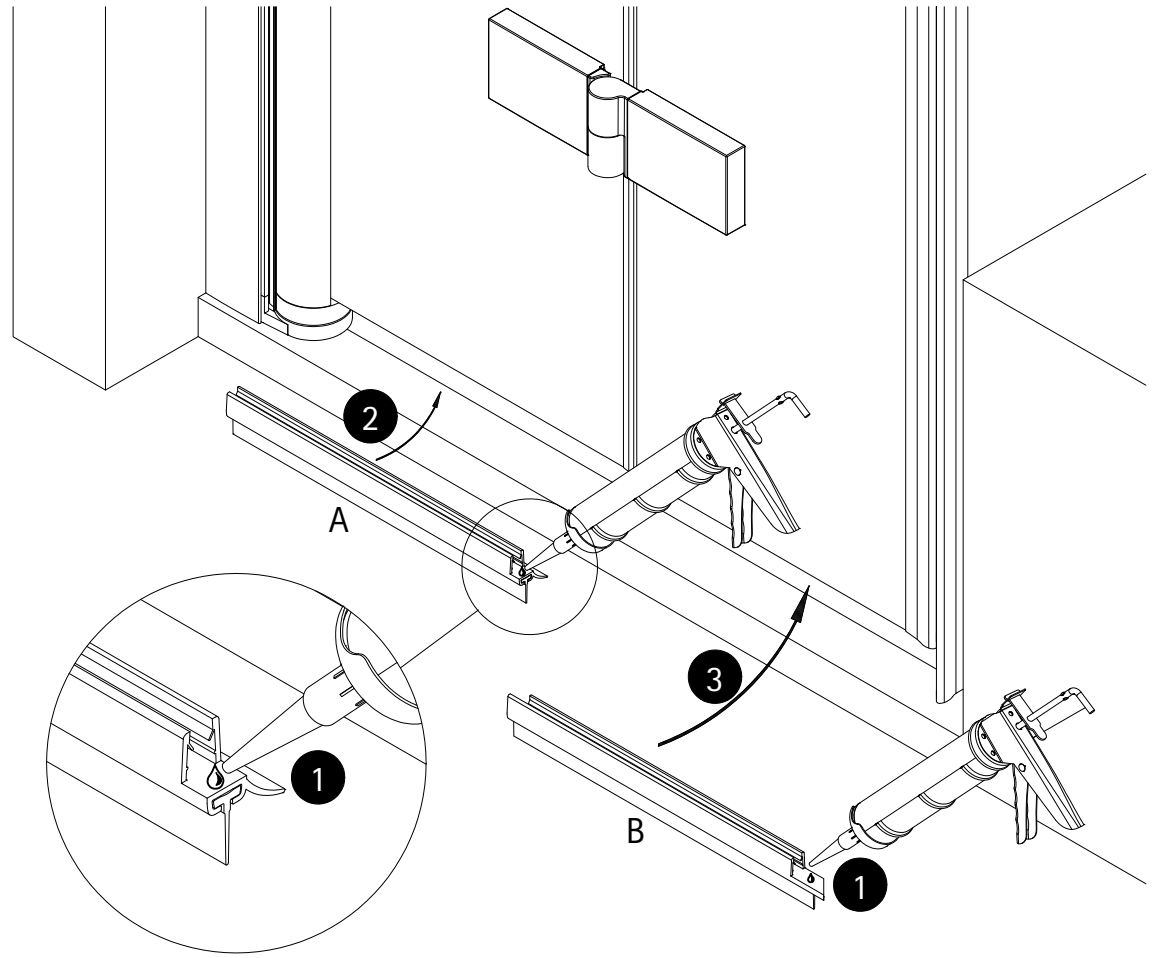
2
A
3
1
B
1

32

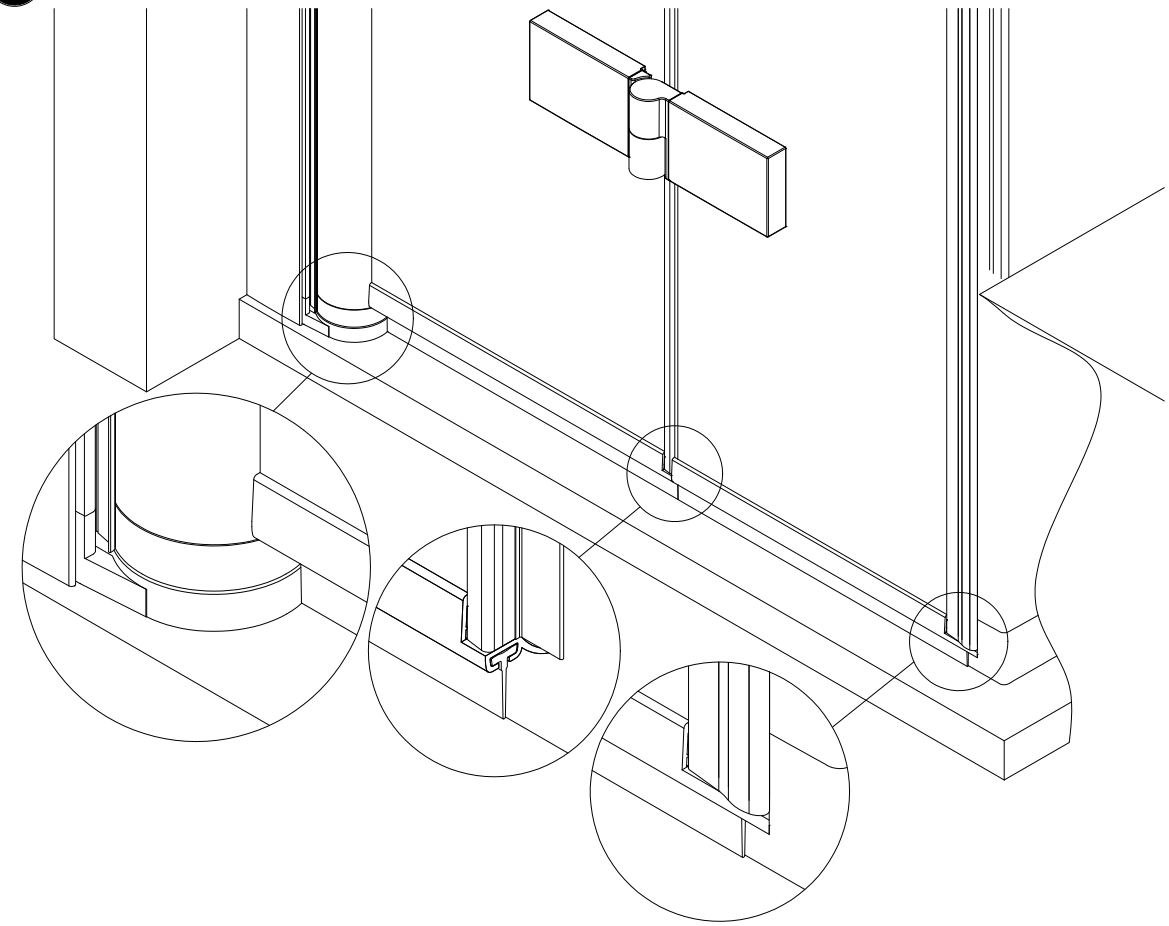

33

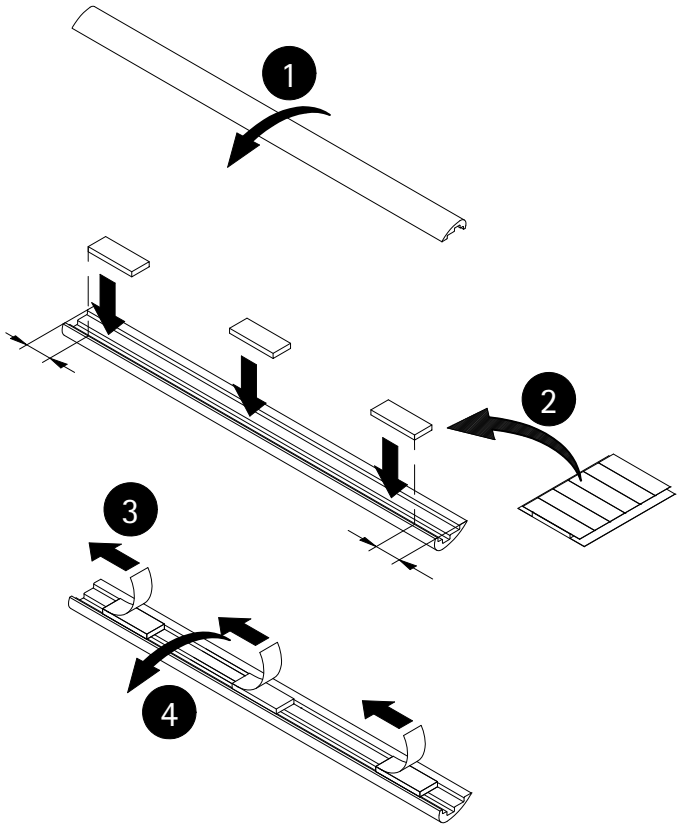

34

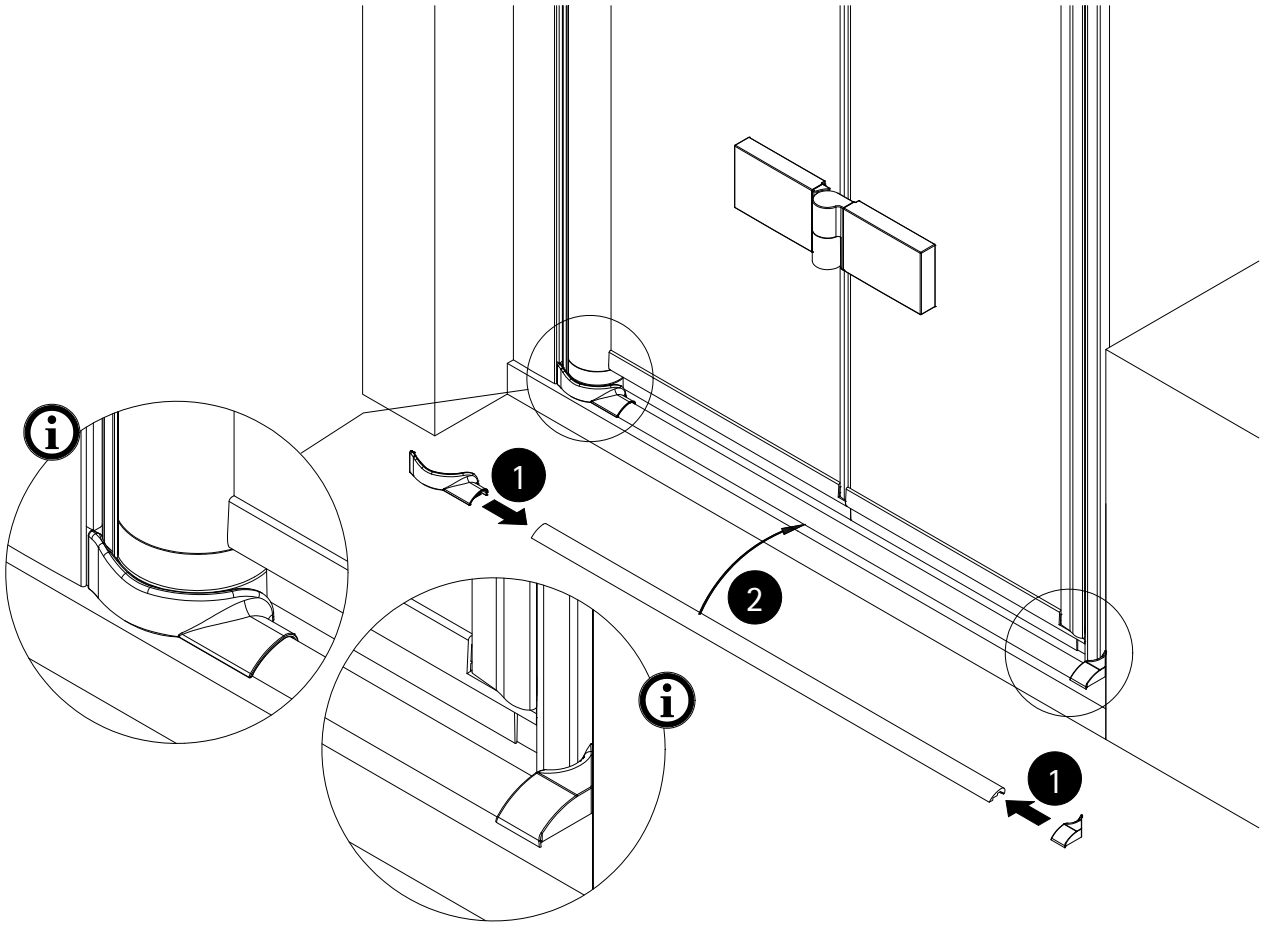

35

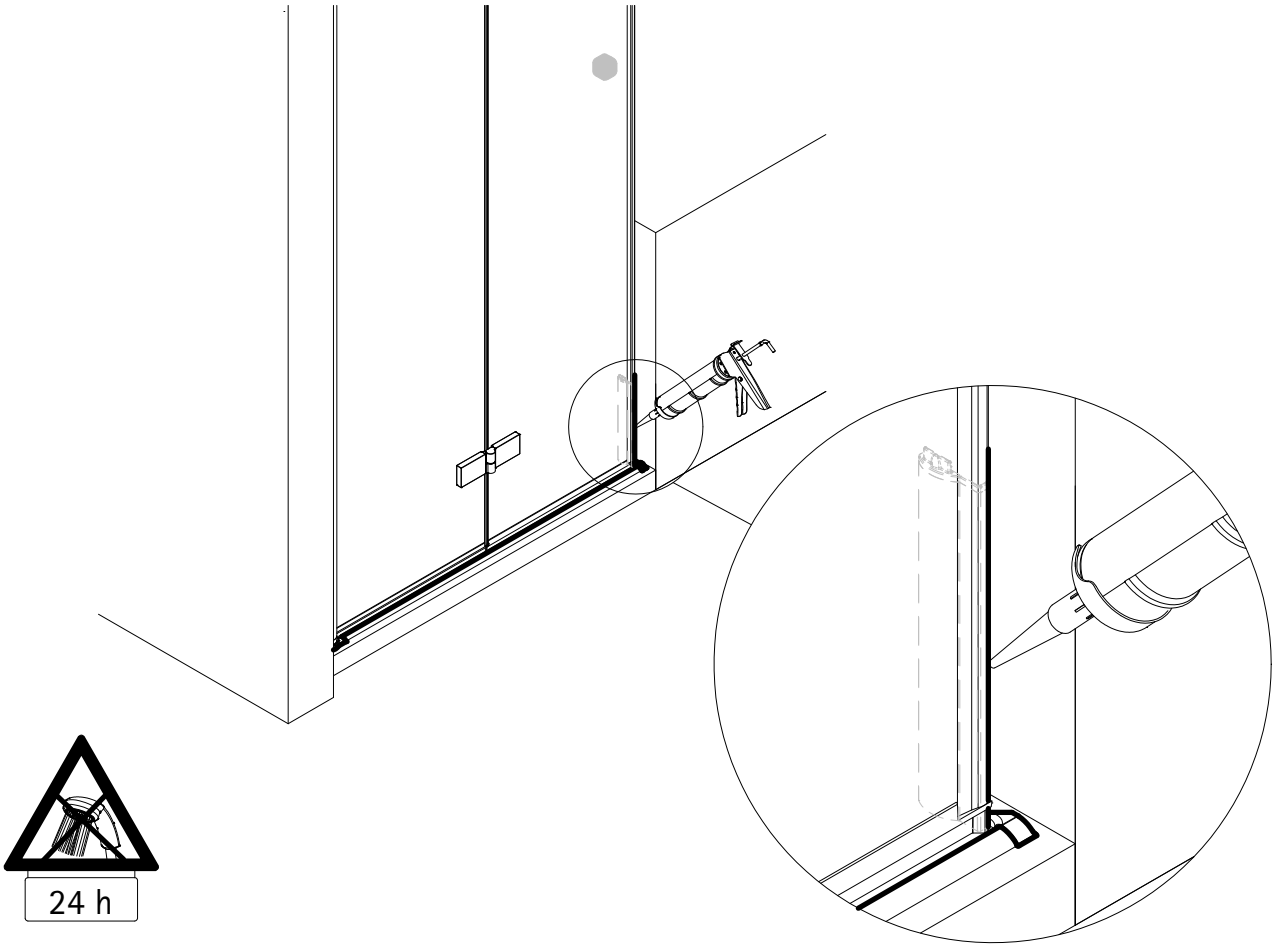

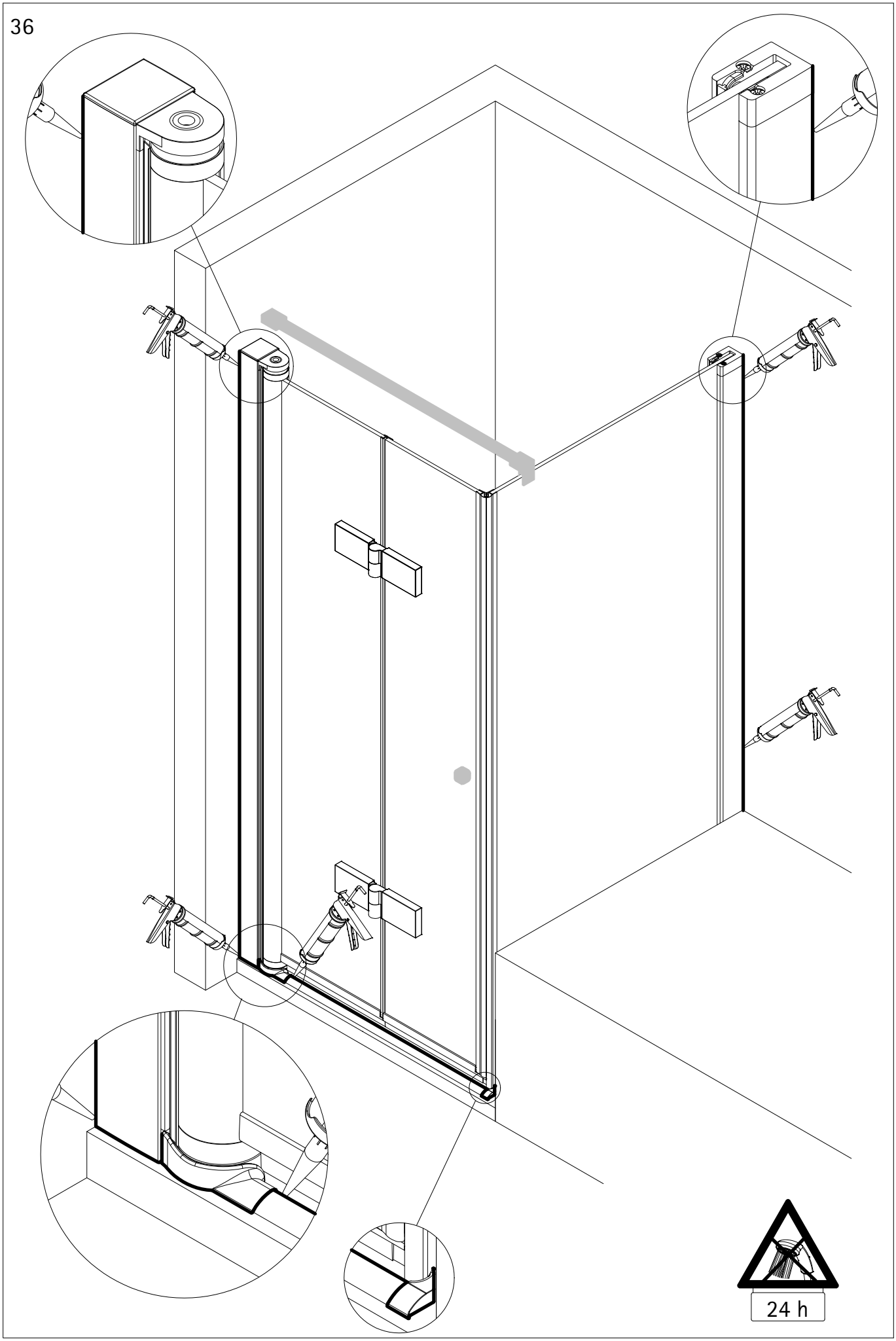
36
24 h

Notizen, notes, notities

6650-6

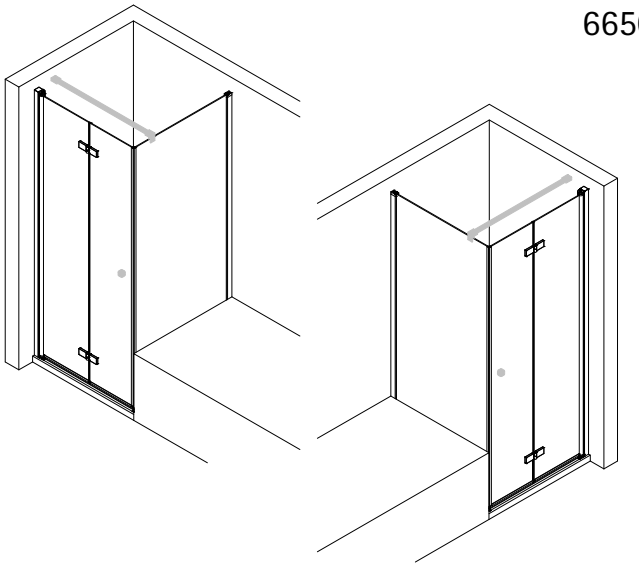

Technische Hilfe / technical help / l'aide technique / technologische ondersteuning
Ersatzteilbestellung / spare parts order
commande de piéces détachées / Bestellung van onderdelen:
Telefon 02631 / 8607-0

E-Mail: info@duschkabine.com

Dusch-Info
August-Horch-Straße 1
56566 Neuwied
Deutschland / Germany / Allemagne / Duitsland

10 JAHRE GARANTIE
10 YEARS GUARANTEE
10 ANS GARANTIE
10 JAAR GARANTIE

Technische Änderungen vorbehalten
© Die Vervielfältigung von Texten und Bildern ist nicht gestattet