6857-3
10/26

V0068570050011

# Montageanleitung
# Installation instructions
# Instructions de montage
# Montagehandleiding

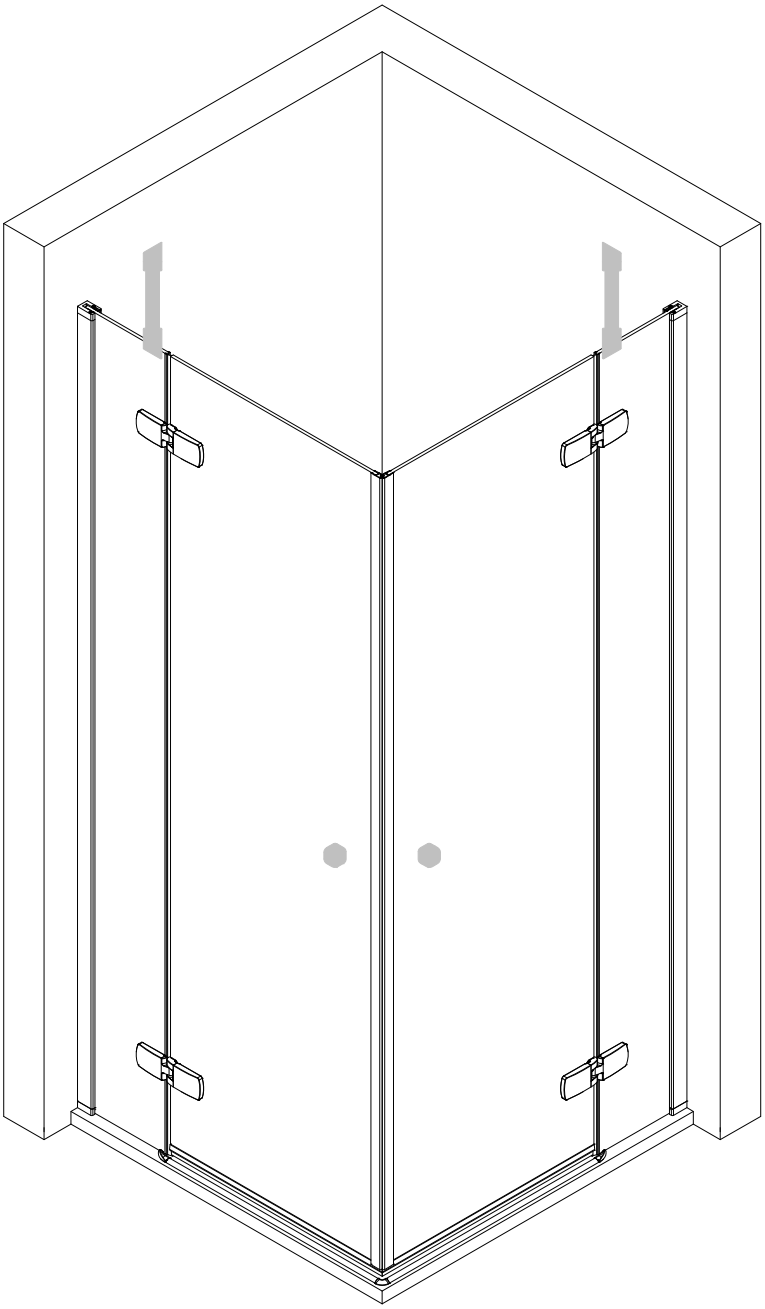

# SICHERHEITSHINWEISE / SAFETY INSTRUCTIONS
# CONSEILS DE SÉCURITÉ / VEILIGHEIDSAANWIJZINGEN

de Glaskanten schützen

en Protect glass edges

fr Protégez les bords du verre

nl Glasranden beschermen

de Schutzbrille tragen

en Wear safety goggles

fr Portez des lunettes de protection

nl Veiligheidsbril dragen

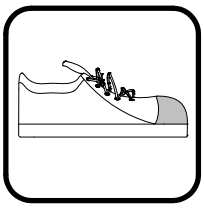

de Sicherheitsschuhe tragen

en Wear safety shoes

fr Portez des chaussures de sécurité

nl Veiligheidsschoenen dragen

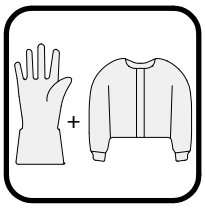

de Lange Handschuhe und langärmlige Kleidung tragen

en Wear long gloves and long-sleeved clothing

fr Portez des gants longs et des vêtements à manches longues

nl Draag lange handschoenen en kleding met lange mouwen

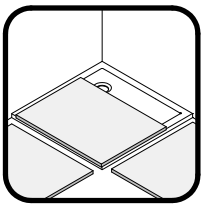

de Decken im Arbeitsbereich und dessen Umfeld auslegen

en Cover the shower tray and its area completely

fr Couvrez complètement le bac de douche et ses environs

nl Dekens op de douchebak en de omgeving leggen

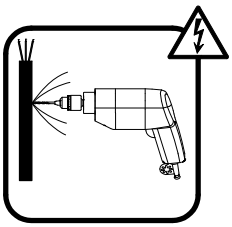

de Über die Lage der Stromleitung informieren

en Get information about the location of the power line

fr Informez-vous sur l'emplacement de la ligne électrique

nl Informeren over de locatie van de hoogspanningslijn

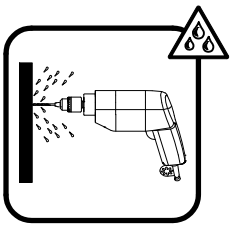

de Über die Lage der Wasserleitung informieren

en Get information about the location of the water pipe

fr Informez-vous sur l'emplacement de la ligne d'eau

nl Informeren over de locatie van de waterleiding

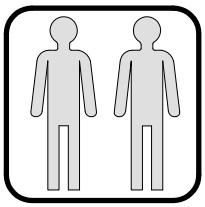

de Empfohlene Montage mit 2 Personen.

en Assembly recommended with 2 persons

fr Montage recommandé avec 2 personnes

nl Aanbevolen montage met 2 personen

# HINWEIS / NOTE / NOTE / NOOT

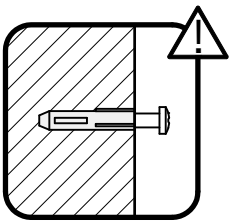

de Vor der Montage die Beschaffenheit des Mauerwerks überprüfen. Gegebenenfalls ist das im Lieferumfang enthaltene Befestigungsmaterial nicht für die Befestigung geeignet.

en Check the condition of the masonry before installation. If applicable, the fixing material included in the scope of delivery is not suitable for mounting.

fr Vérifiez l'état de la maçonnerie avant le montage. Il est possible que le matériel de fixation livré ne soit pas adapté.

nl Controleer de toestand van het metselwerk voor de installatie. Indien gewenst is het bij de levering inbegrepen bevestigingsmateriaal niet geschikt voor montage.

de Die Aufstellfläche der Duschkabine muss eben sein.

en The installation surface of the shower enclosure must be level.

fr La surface d'installation de la cabine de douche doit être plane.

nl Het montagevlak van de douchewand moet waterpas zijn.

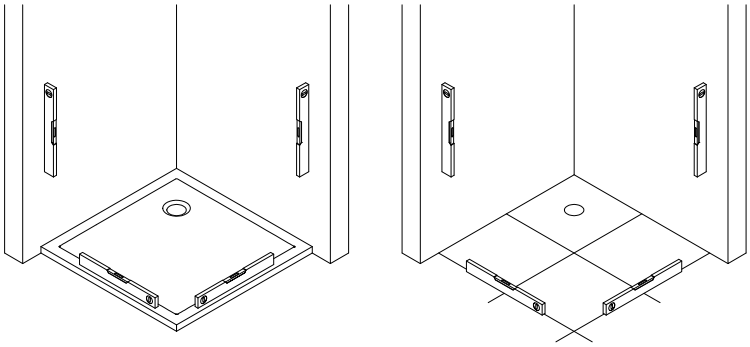

# MAßE / DIMENSIONS / DIMENSIONS / AFMETINGEN

!

de Prüfen, ob die gemessenen Maße innerhalb der Tabellenwerte (A, B bzw. C, D) liegen, damit die Duschkabine problemlos, anhand der Montageanleitung aufgebaut werden kann.

en Check whether the measured dimensions are within the table values (A, B or C, D), so that the shower enclosure can be assembled without any problems using the assembly instructions.

fr Vérifier que les dimensions mesurées se situent dans les valeurs du tableau (A, B ou C, D), afin que la cabine de douche puisse être montée sans problèmes selon les instructions de montage.

nl Controleer of de gemeten afmetingen binnen de tabelwaarden (A, B of C, D) vallen, zodat de douchewand zonder problemen met behulp van de montagehandleiding kan worden gemonteerd.

de **Montage auf Duschwanne**
(Maße des installierten Duschbeckens)

en **Mounting on shower tray**
(Dimensions of the installed tray)

fr **Montage sur receveur de douche**
(Dimensions du mur au bord extérieur du receveur)

nl **Montage op douchebak**
(Afmetingen van de ingebouwde douchebak)

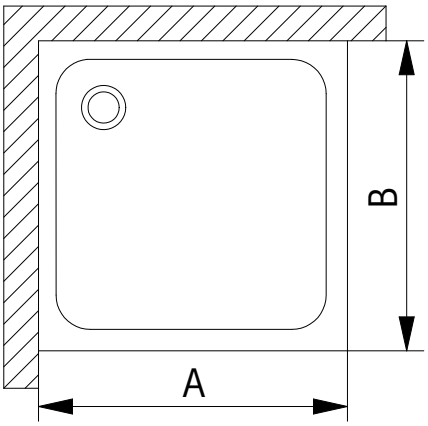


| Duschwanne / shower tray/ receveur de douche / douchebak | A | B |
|---|---|---|
| 750 mm | 740 - 750 mm | 740 - 750 mm |
| 800 mm | 790 - 810 mm | 790 - 810 mm |
| 900 mm | 890 - 910 mm | 890 - 910 mm |
| 1000 mm | 900 - 1010 mm | 900 - 1010 mm |
| 1200 mm | 1190 - 1210 mm | 1190 - 1210 mm |

oder / or / ou / of

de **Montage ohne Duschwanne**
(Abmessungen des Produktes) (Glasmitte)

en **Mounting without shower tray**
(Mounting on tile) (Middle of the glass)

fr **Montage sans receveur de douche**
(Montage sur carrelage) (Dimension mi-verre)

nl **Montage zonder douchebak**
(Montage op tegel) (midden van het glas)

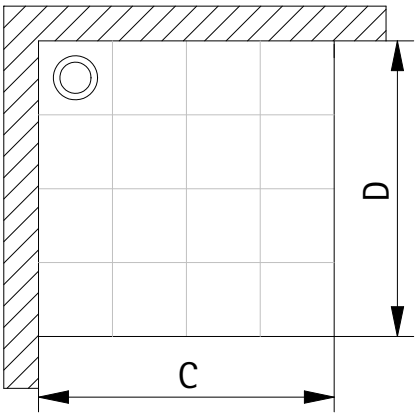


| Version / Versie | C | D |
|---|---|---|
| 750 mm | | |
| 800 mm | 760 - 780 mm | 760 - 780 mm |
| 900 mm | 860 - 880 mm | 860 - 880 mm |
| 1000 mm | 960 - 980 mm | 960 - 980 mm |
| 1200 mm | 1160 - 1180 mm | 1160 - 1180 mm |

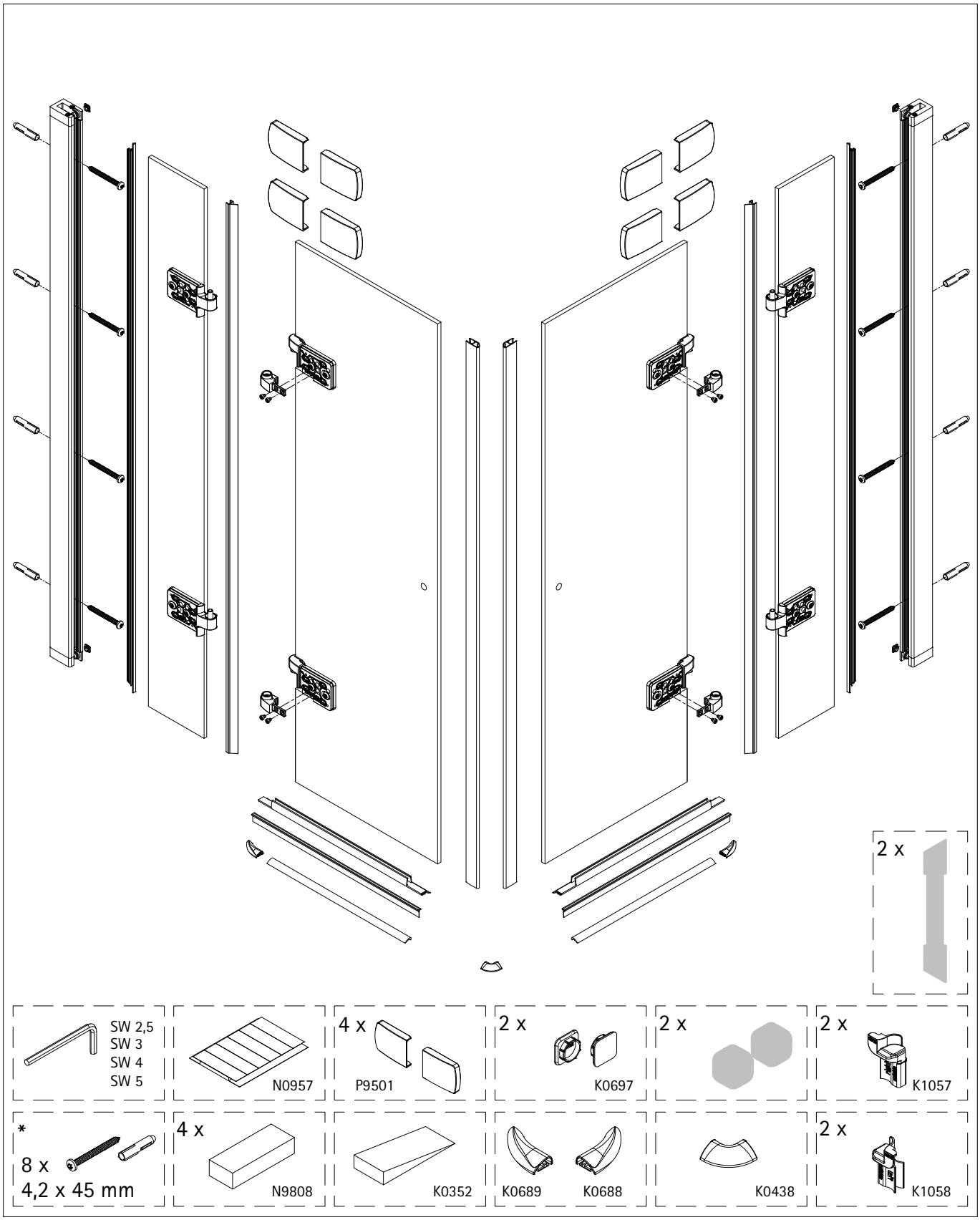


*

de Dieser universelle Schraubenbeutel wird für verschiedene Arten von Duschabtrennungen eingesetzt. Die eventuell überzähligen Teile sind deshalb nicht Fehler Ihres Montagevorganges.
Wir bitten um Ihr Verständnis.

en This is a universal set of screws, which is used for various of our shower screens models. It can occur that you will have more parts in this packet than you need for the assembly of your model. Consequently, if you have parts left, it does not mean that you have make a mistake during assembly.
We thank you for your understanding.

fr Le sachet de visserie universel est composé pour différents types de parois de douche. Les éventuelles pièces restantes ne proviennent donc pas d'une erreur de montage de votre part.
Nous comptons sur votre compréhension.

nl Dit universele schroevenpakket wordt voor diverse types douchecabines gebruikt. Eventueel overtollige onderdelen, betekent niet dat er een fout zou zijn gemsskt bij de assemblage.
Wij vragen hiervoor uw begrip.

## BENÖTIGTES WERKZEUG / TOOLS NEEDED
## OUTILLAGE NÉCESSAIRE / BENODIGD WERKTUIG

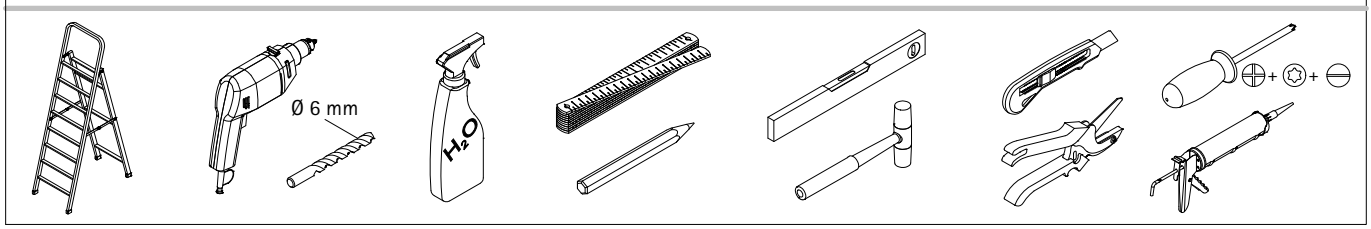


## MONTAGE / ASSEMBLY / ASSEMBLAGE / ASSEMBLAGE

1

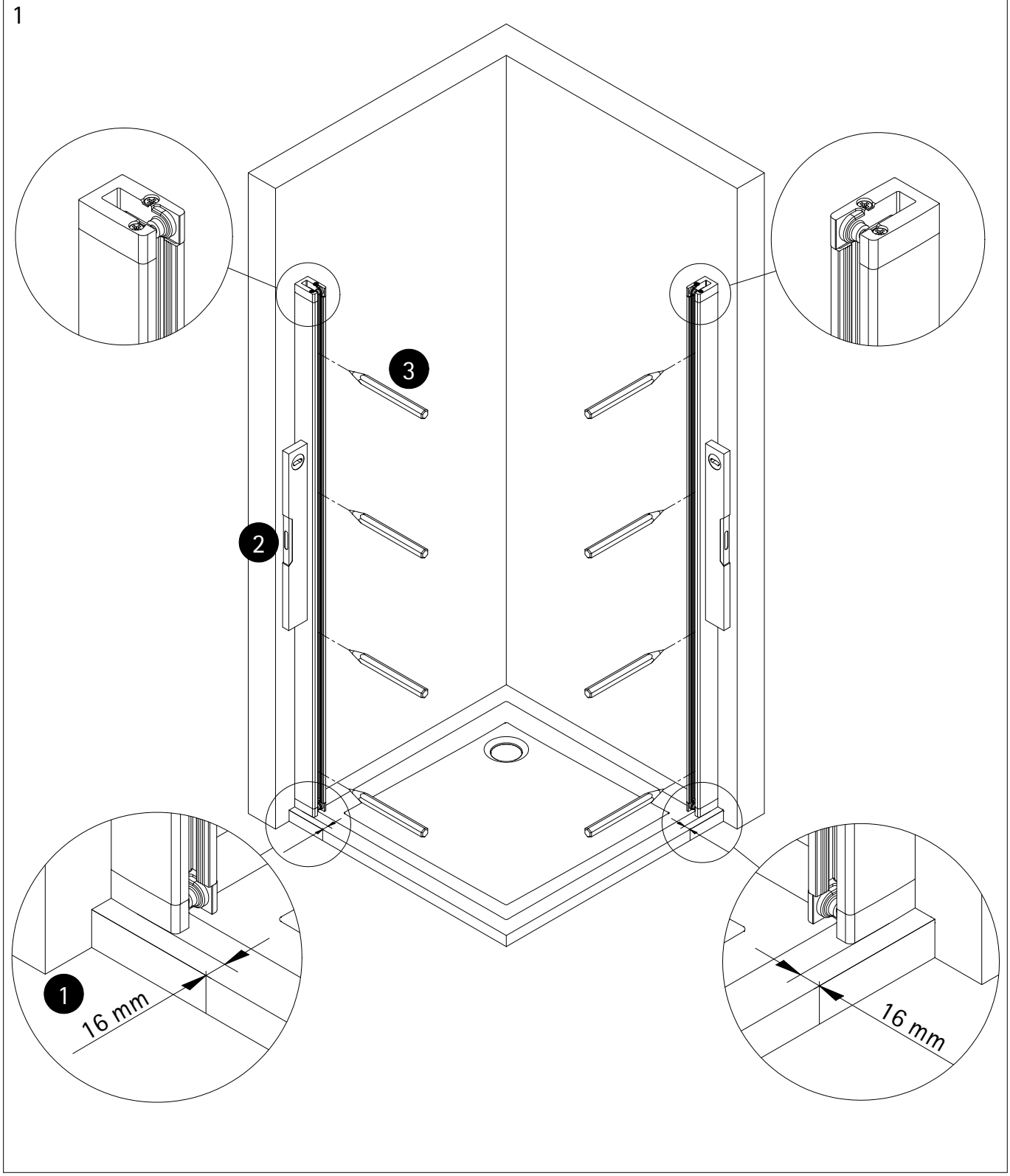

2

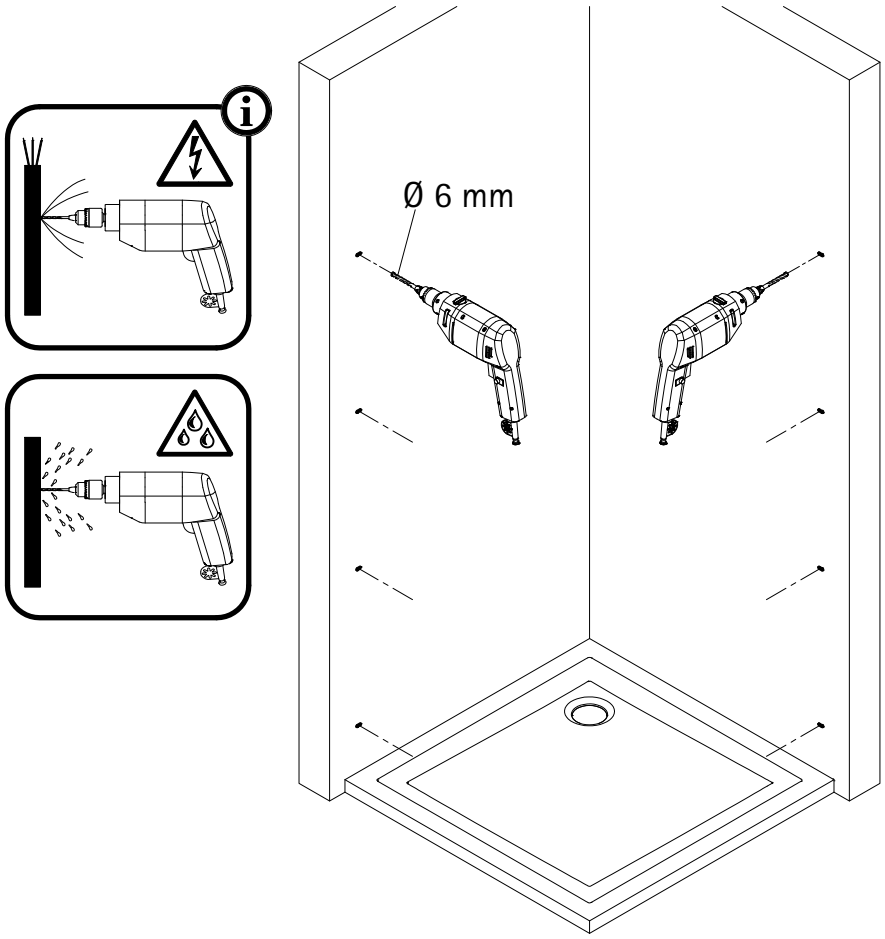


3

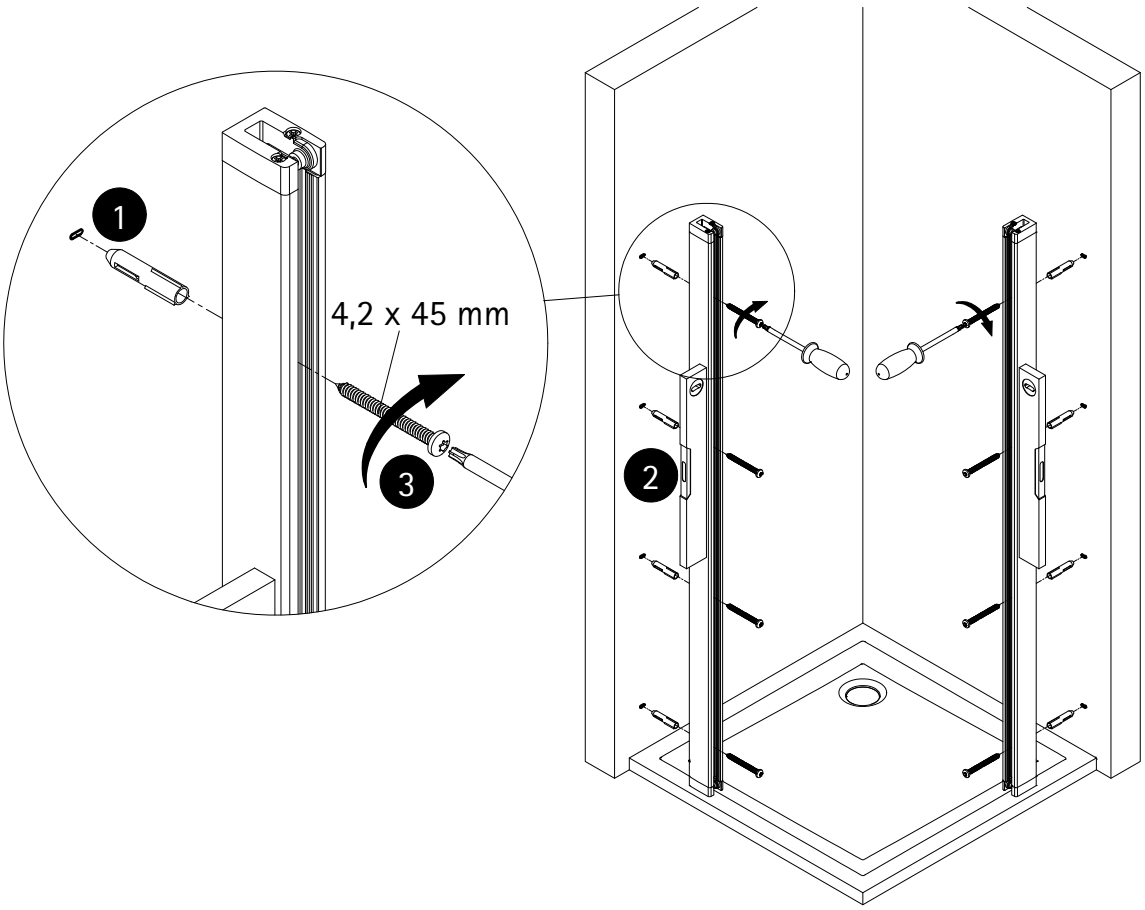

4

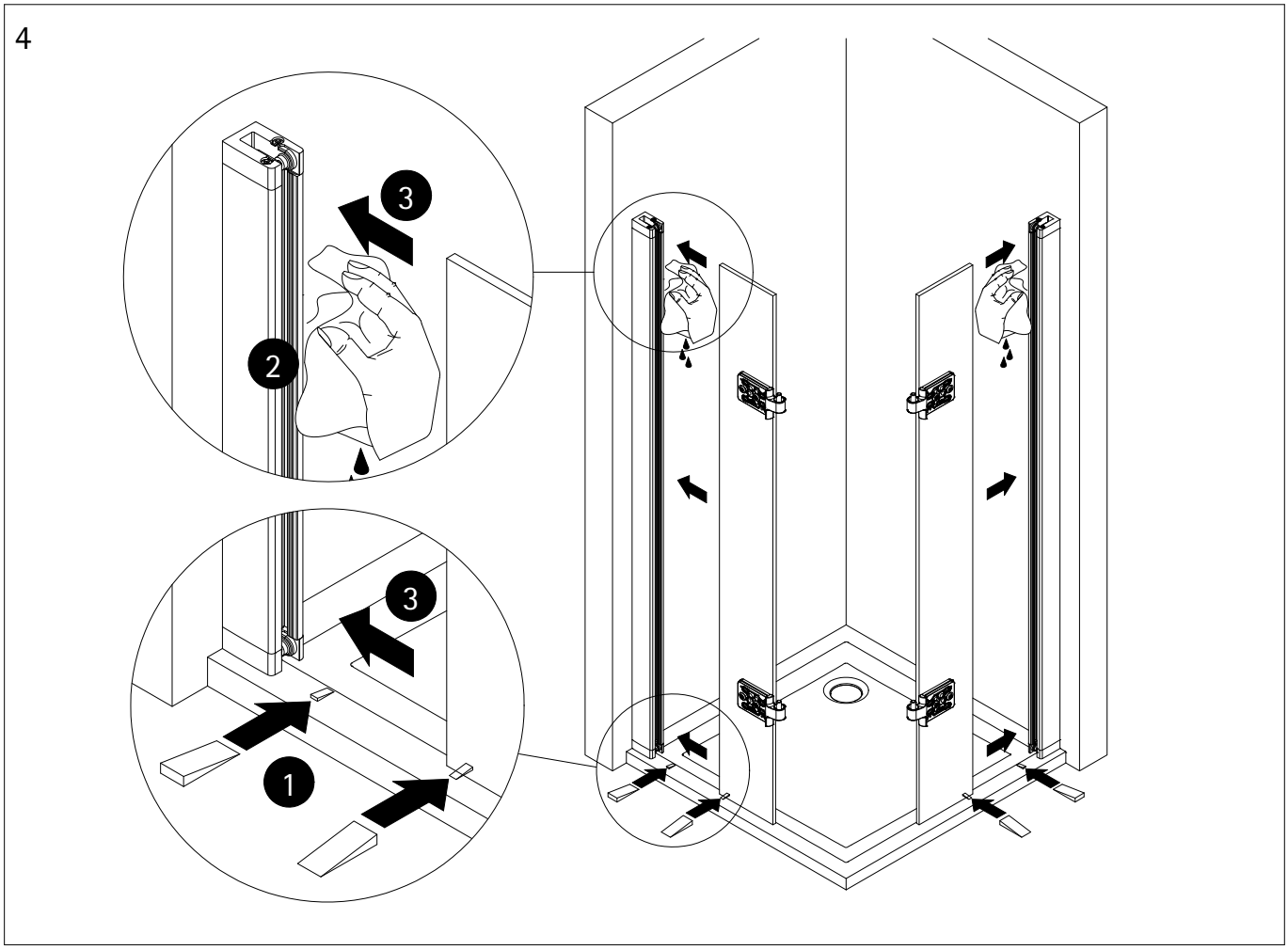


5

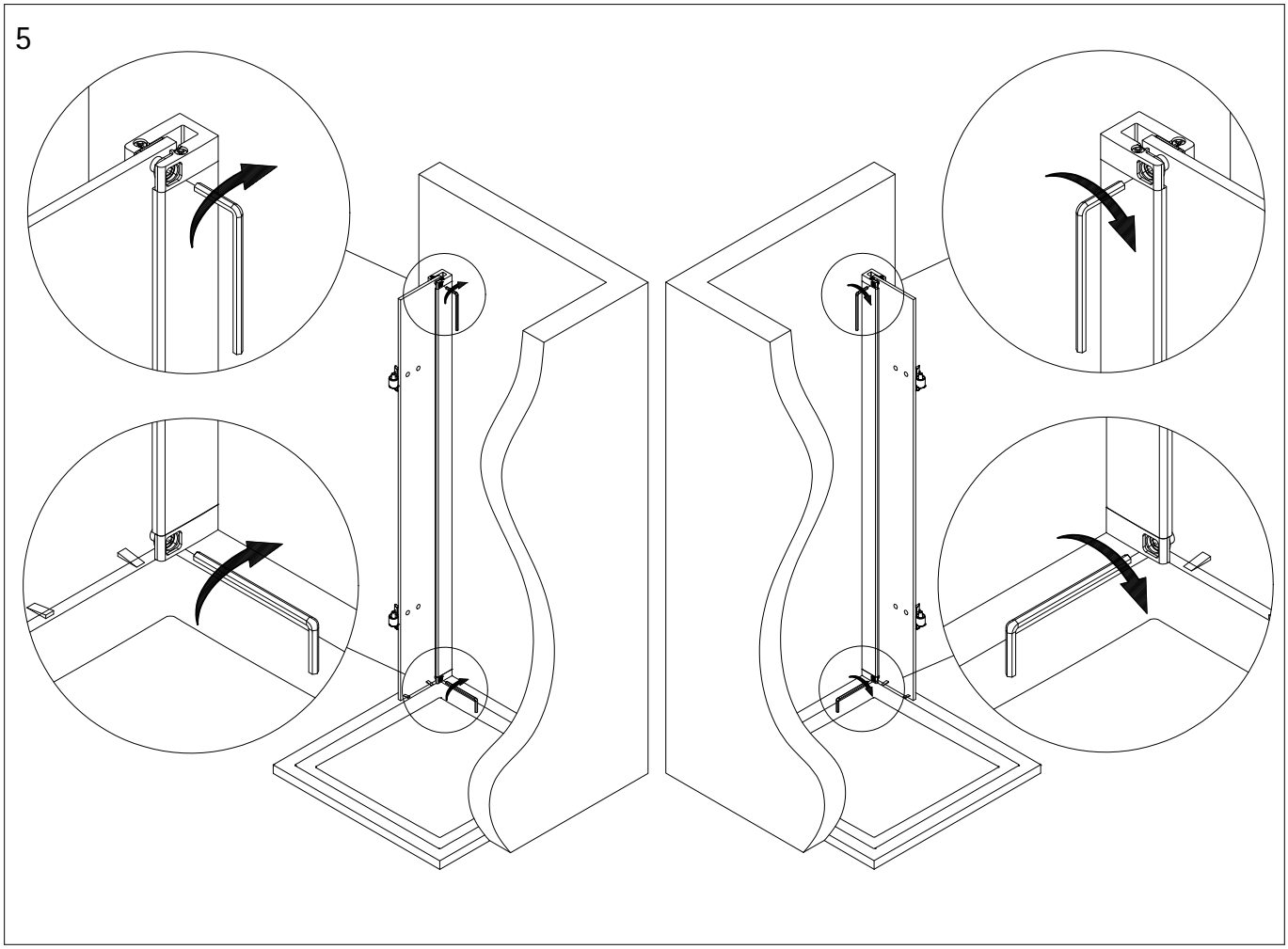

6

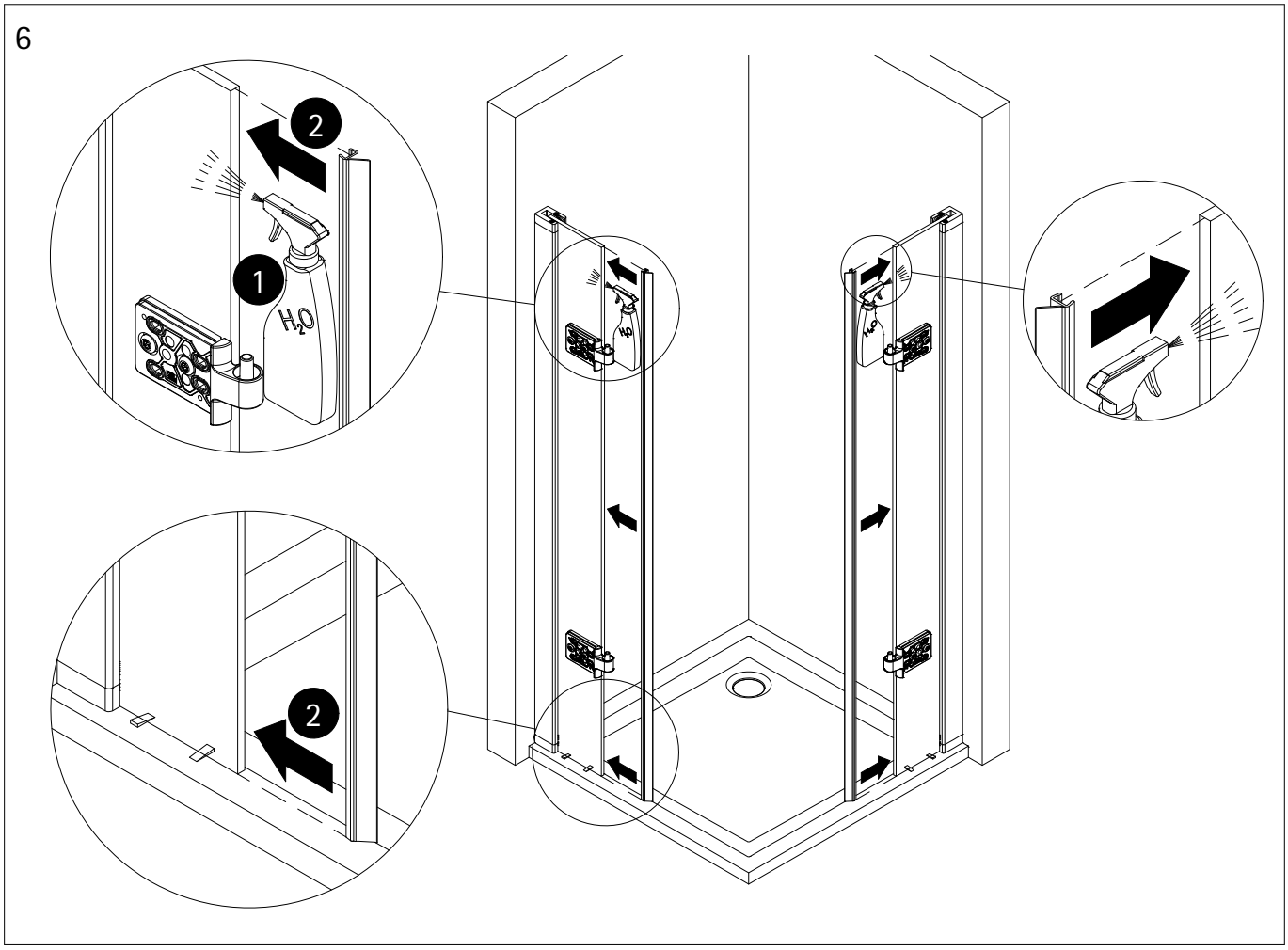


7

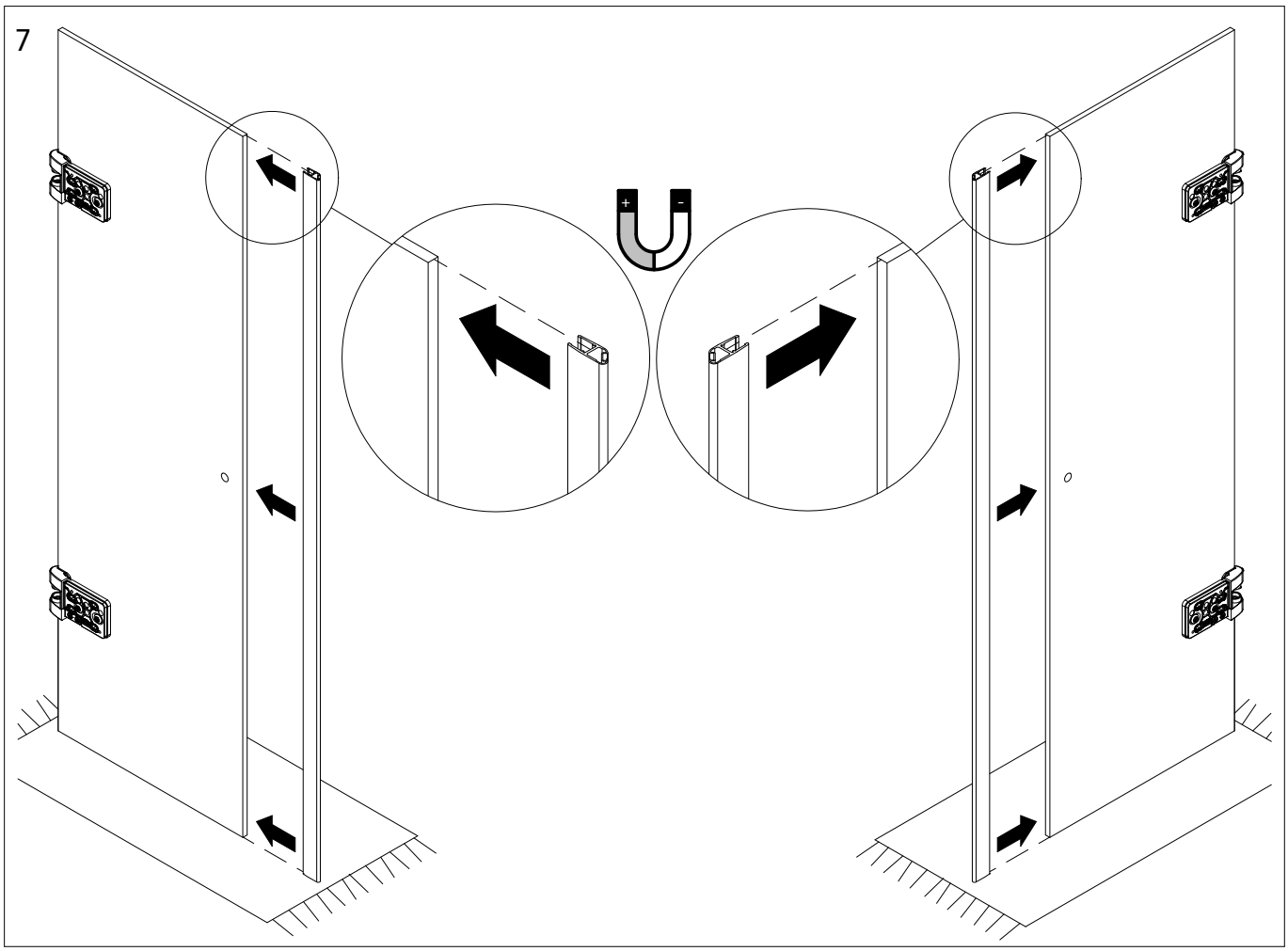

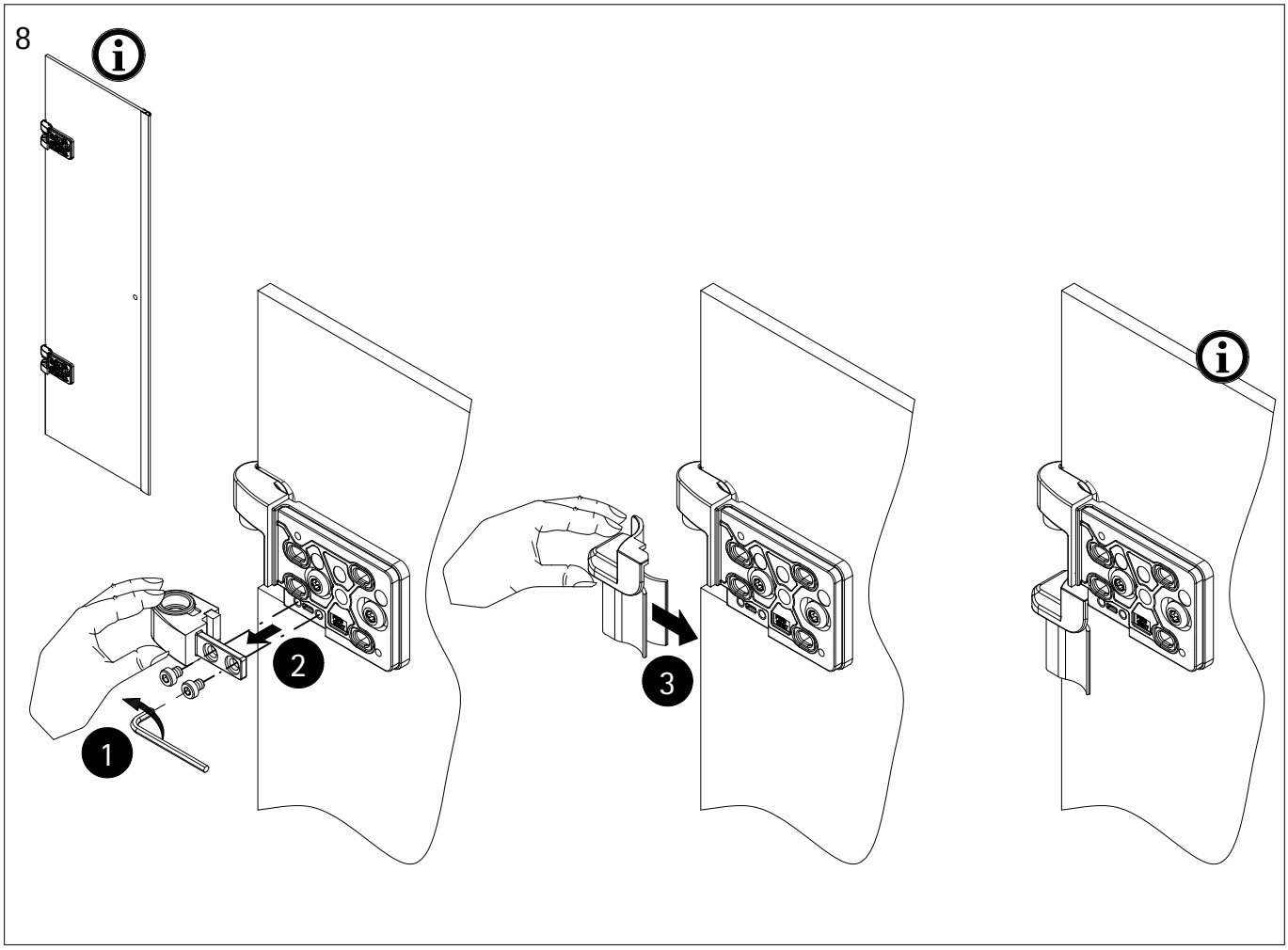
8
1
2
3

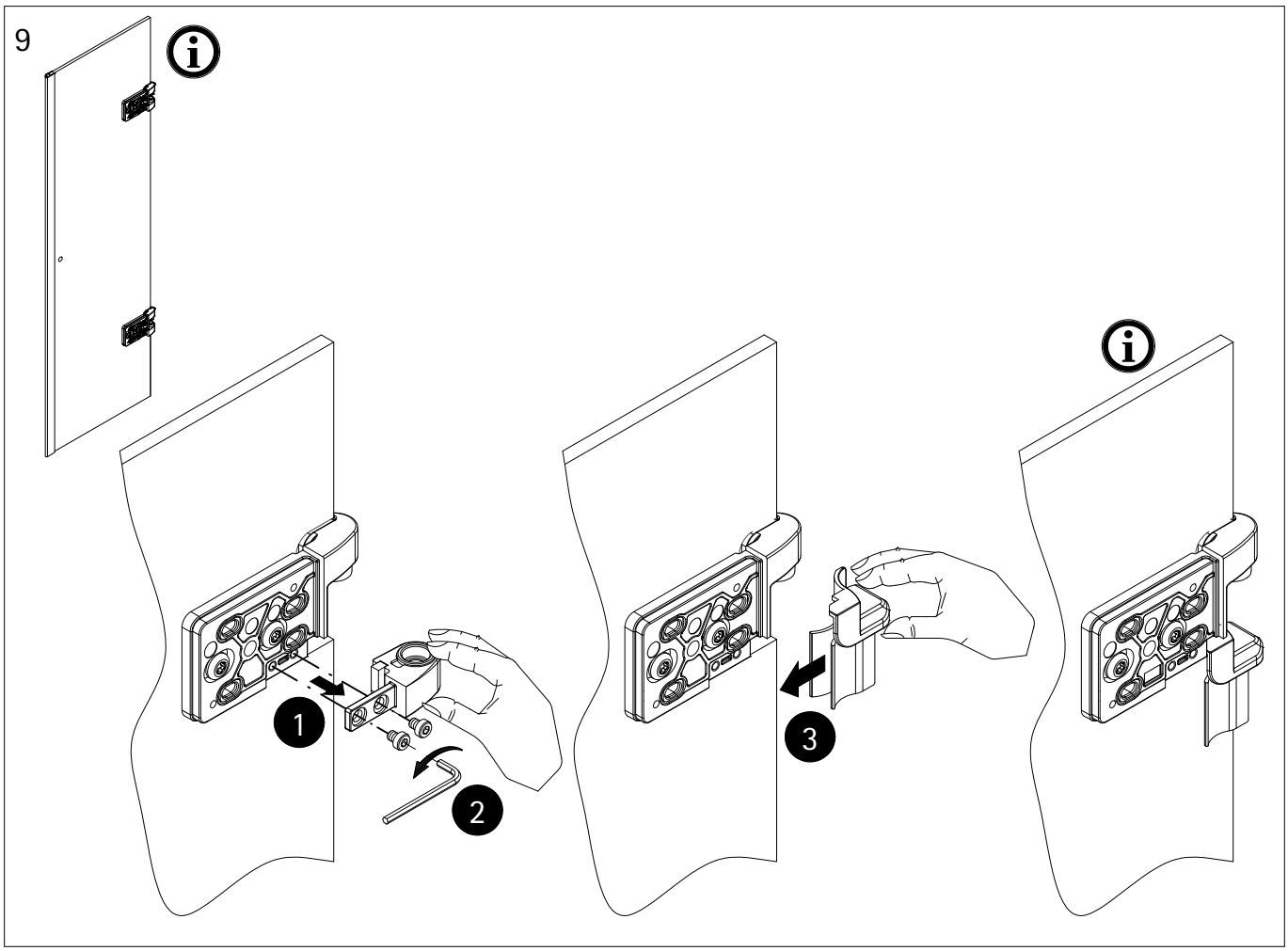
9
1
2
3

10

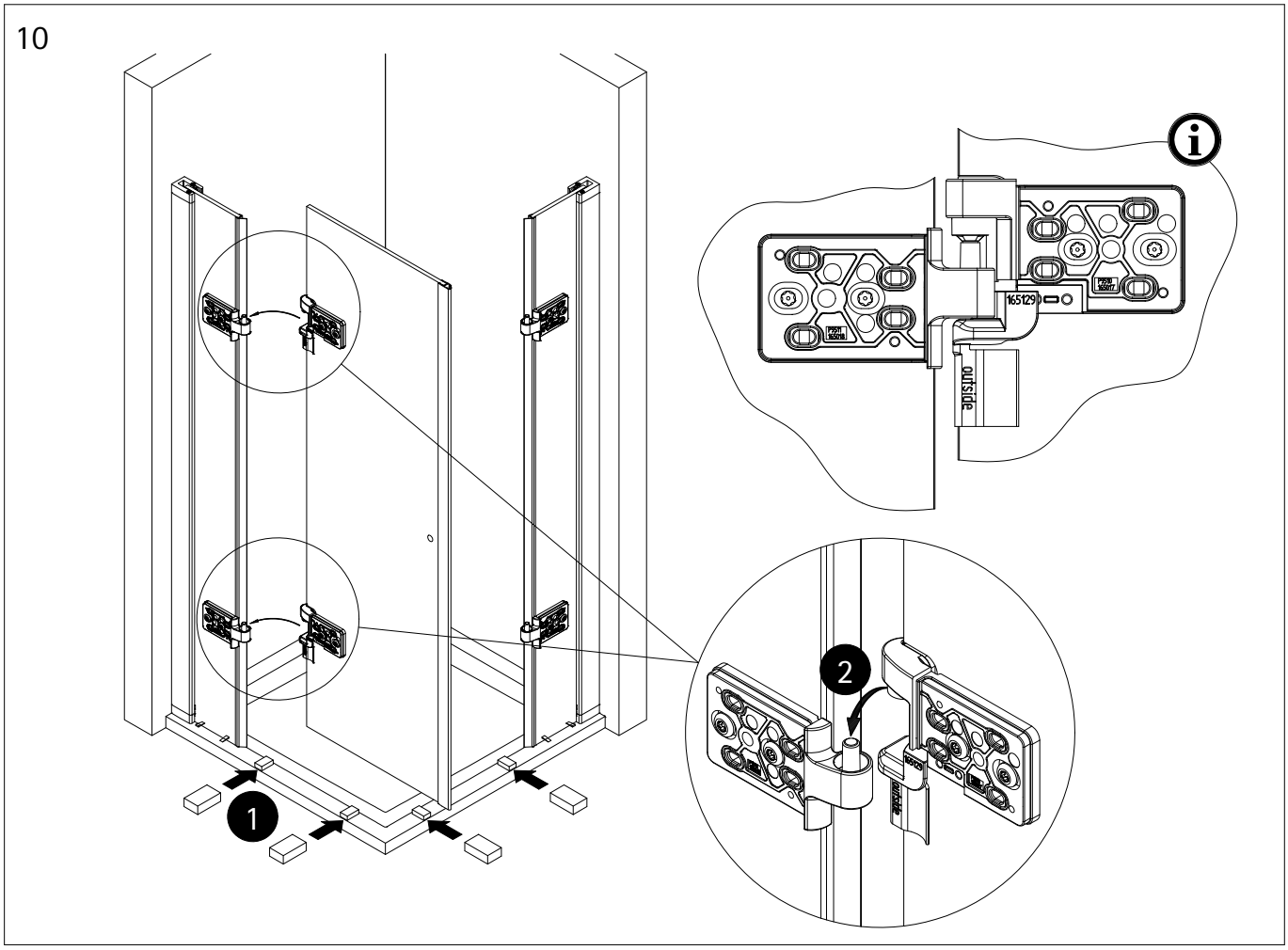


11

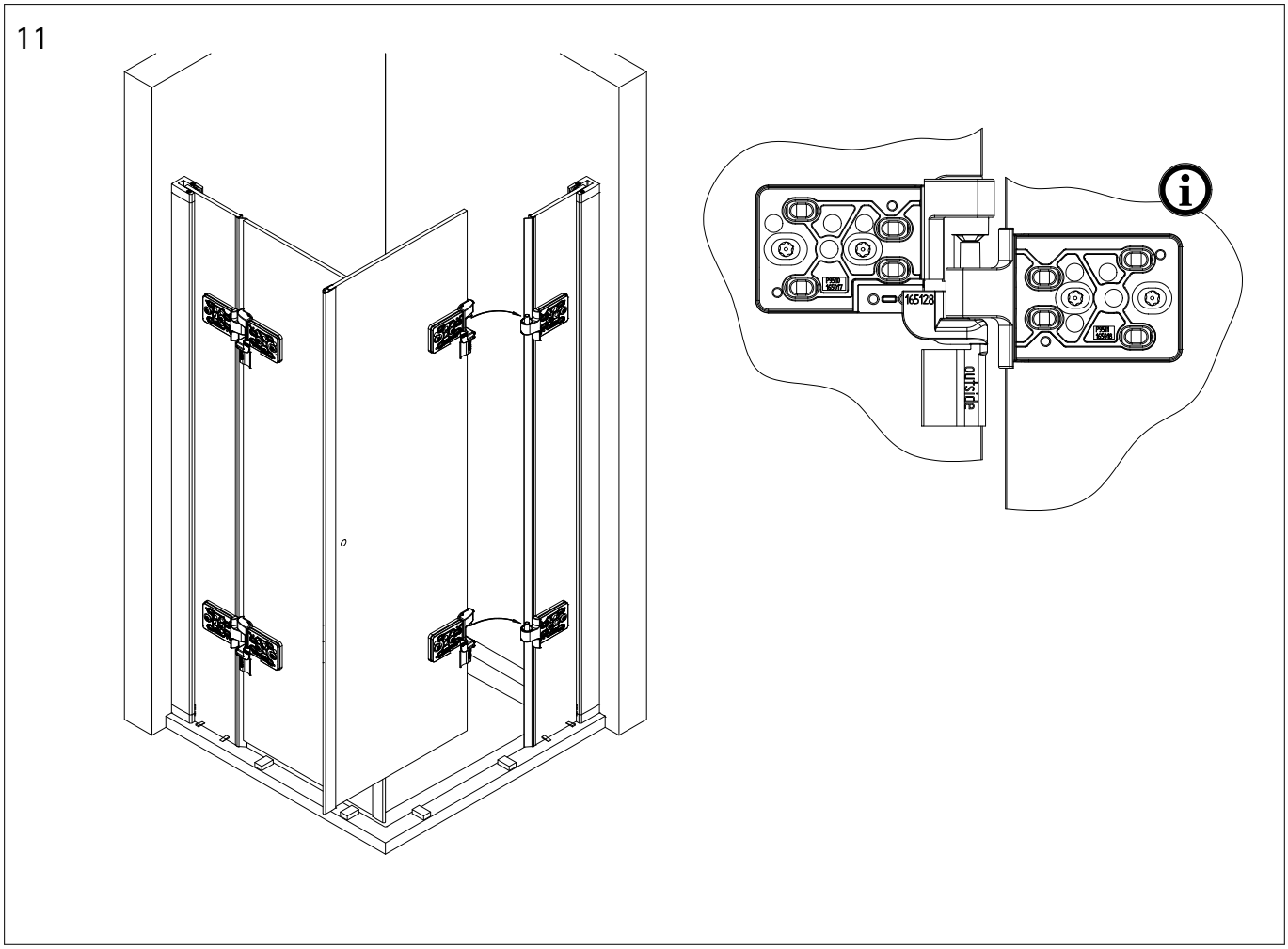

12

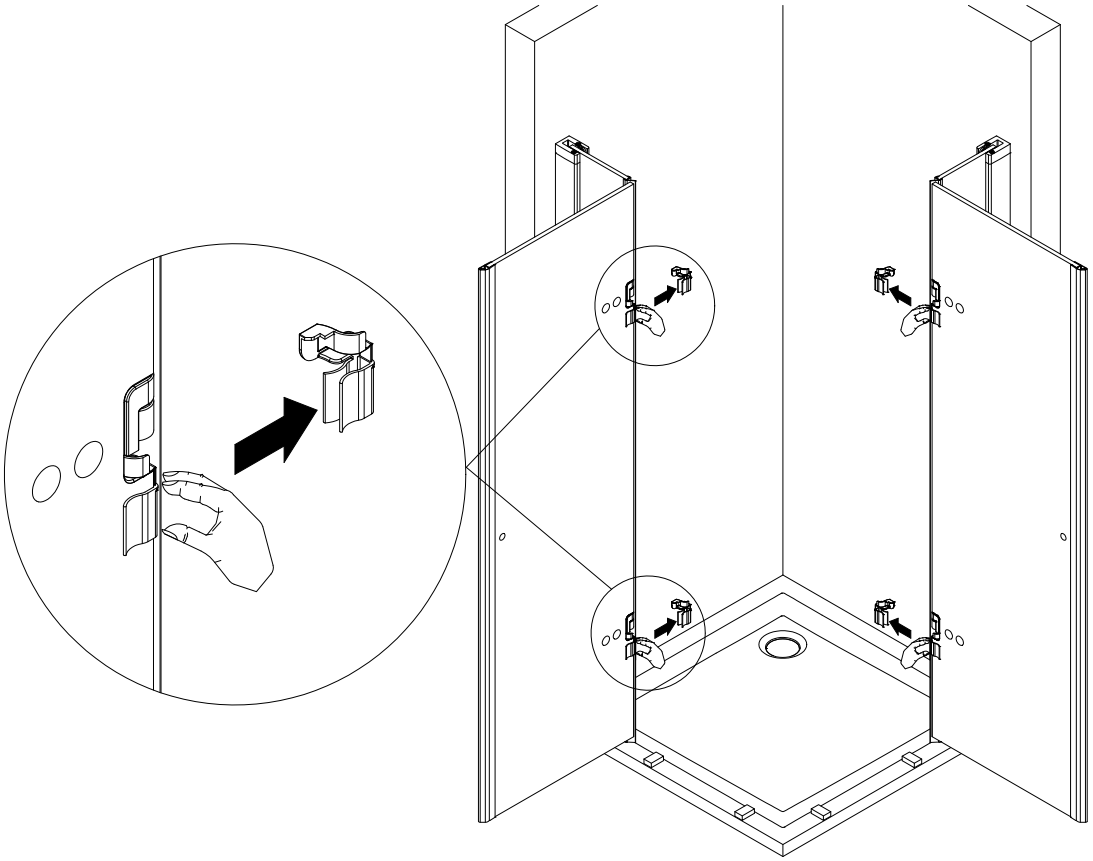

13

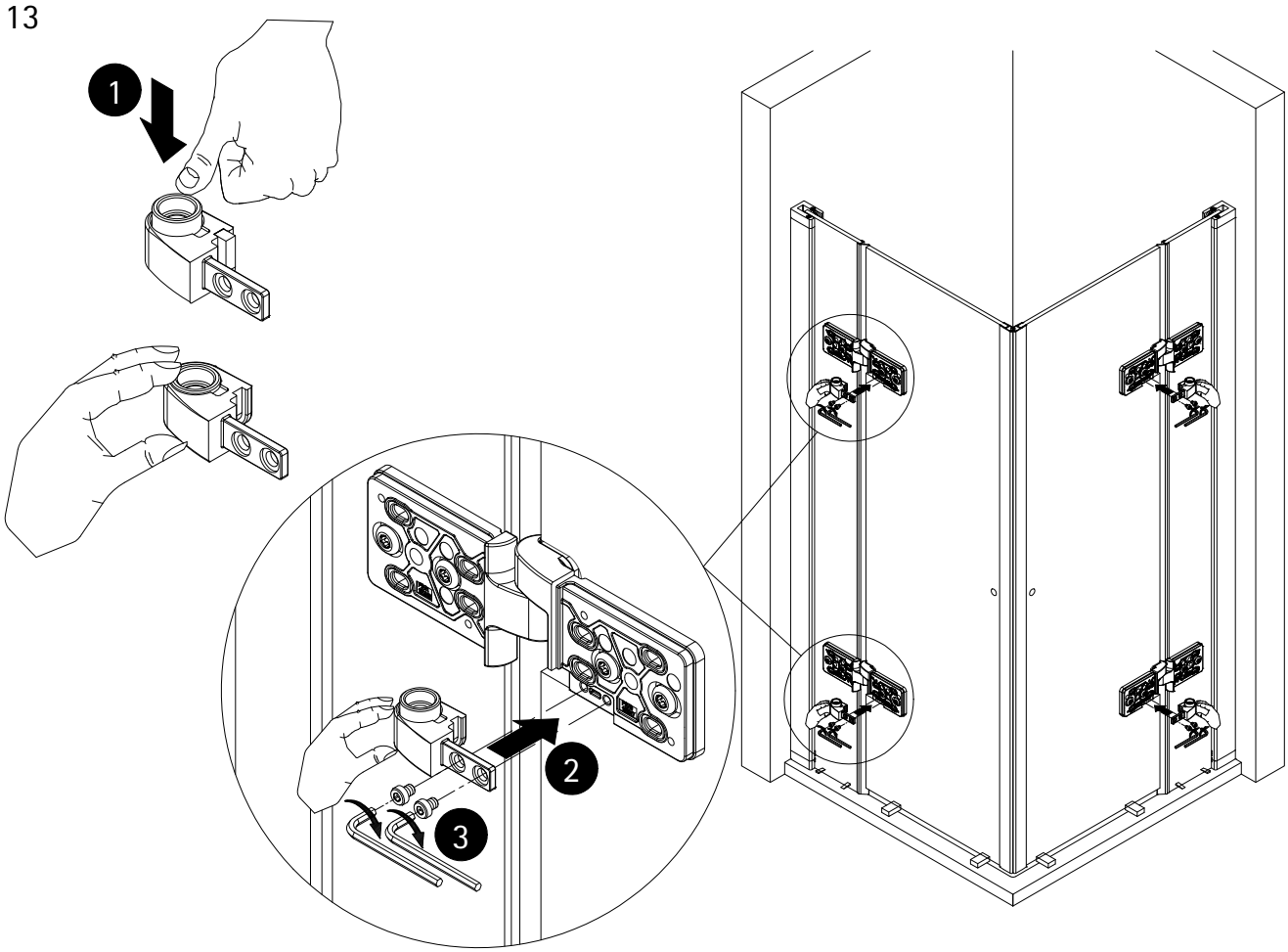

14

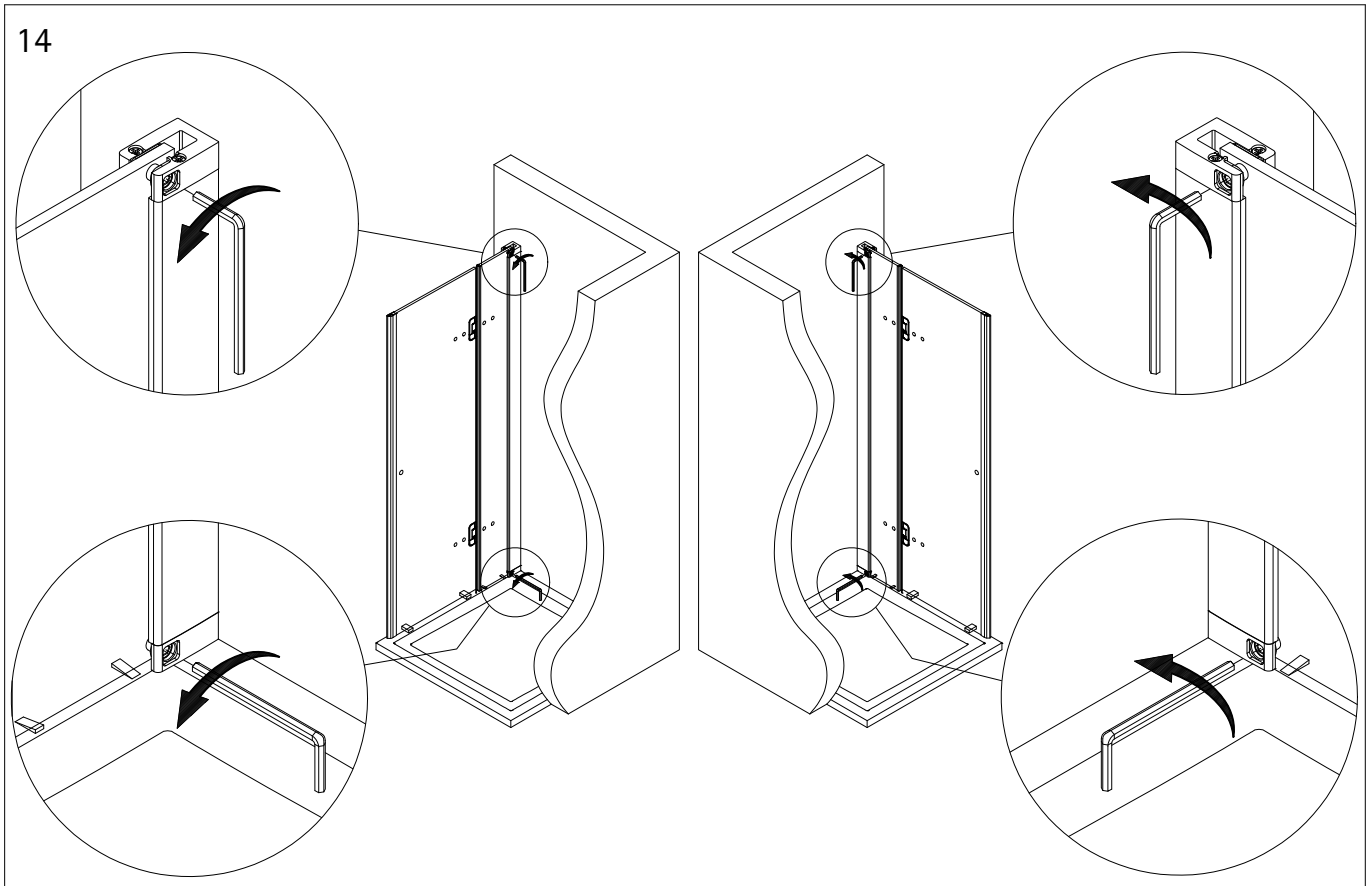

15

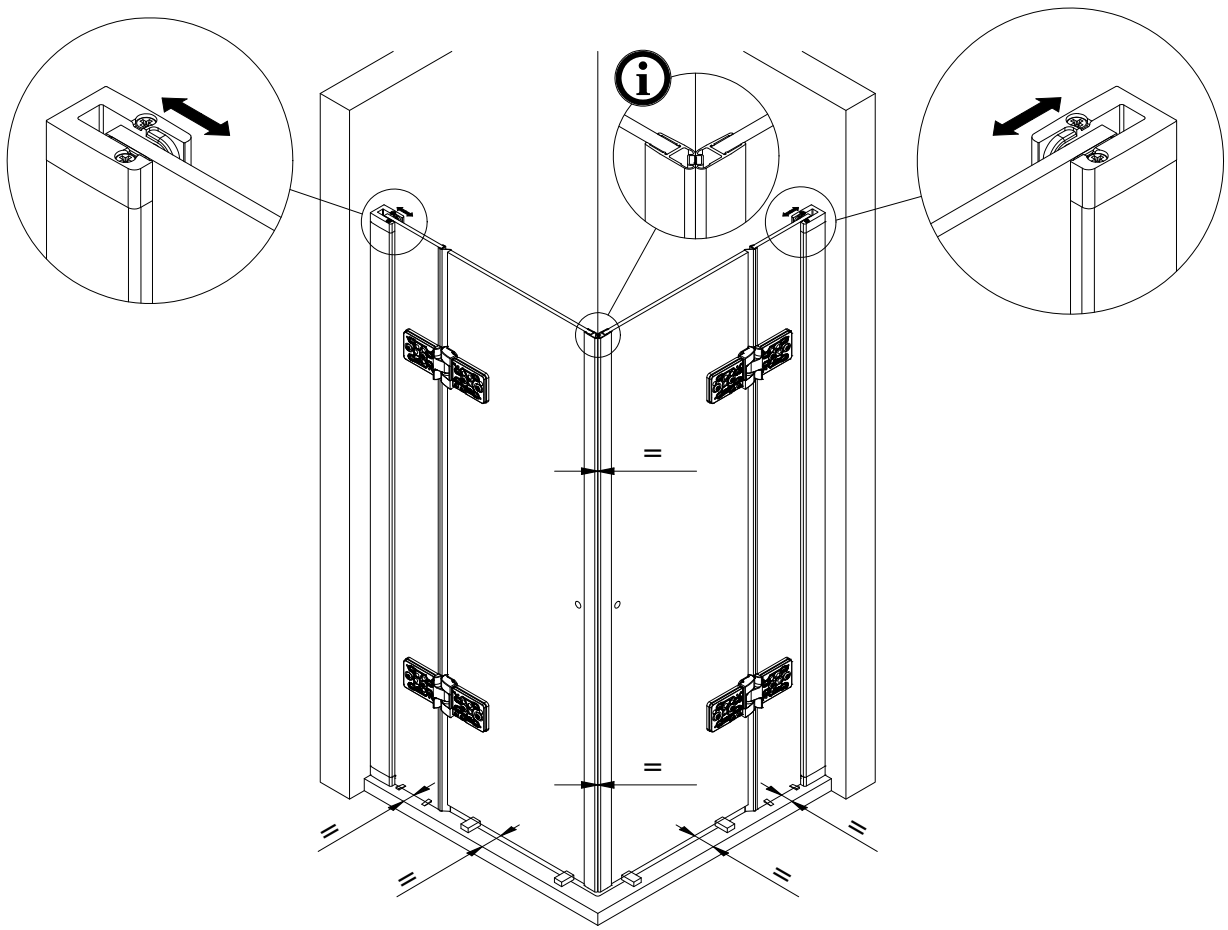

16

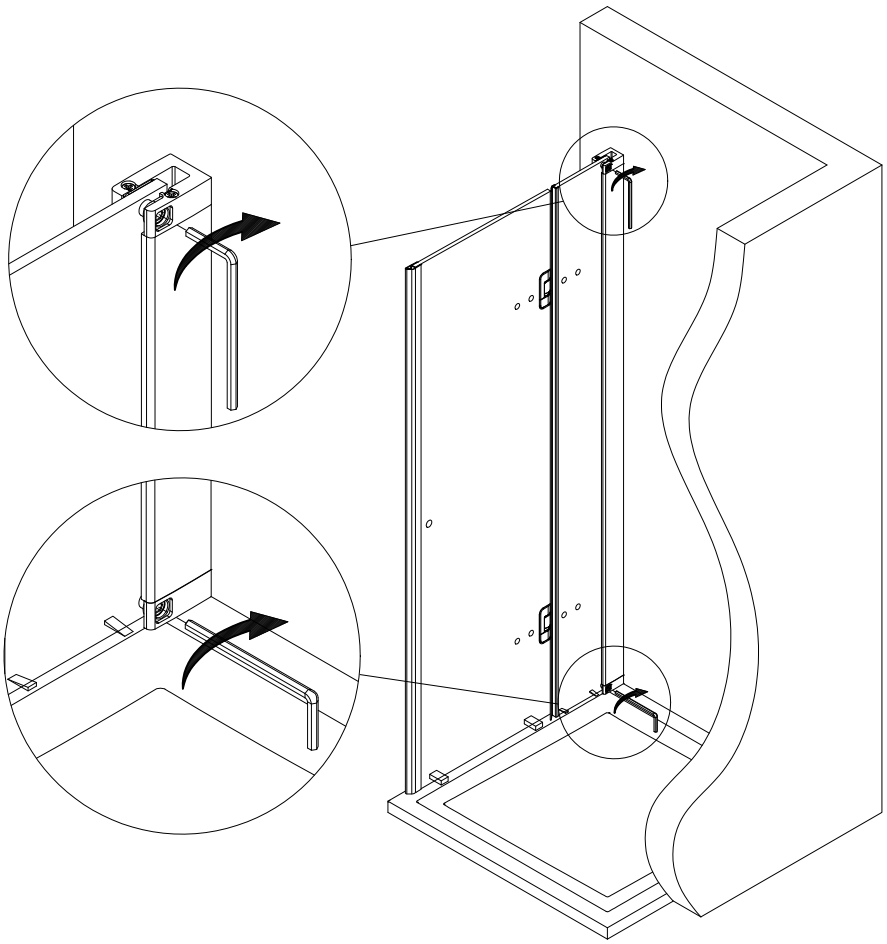

17

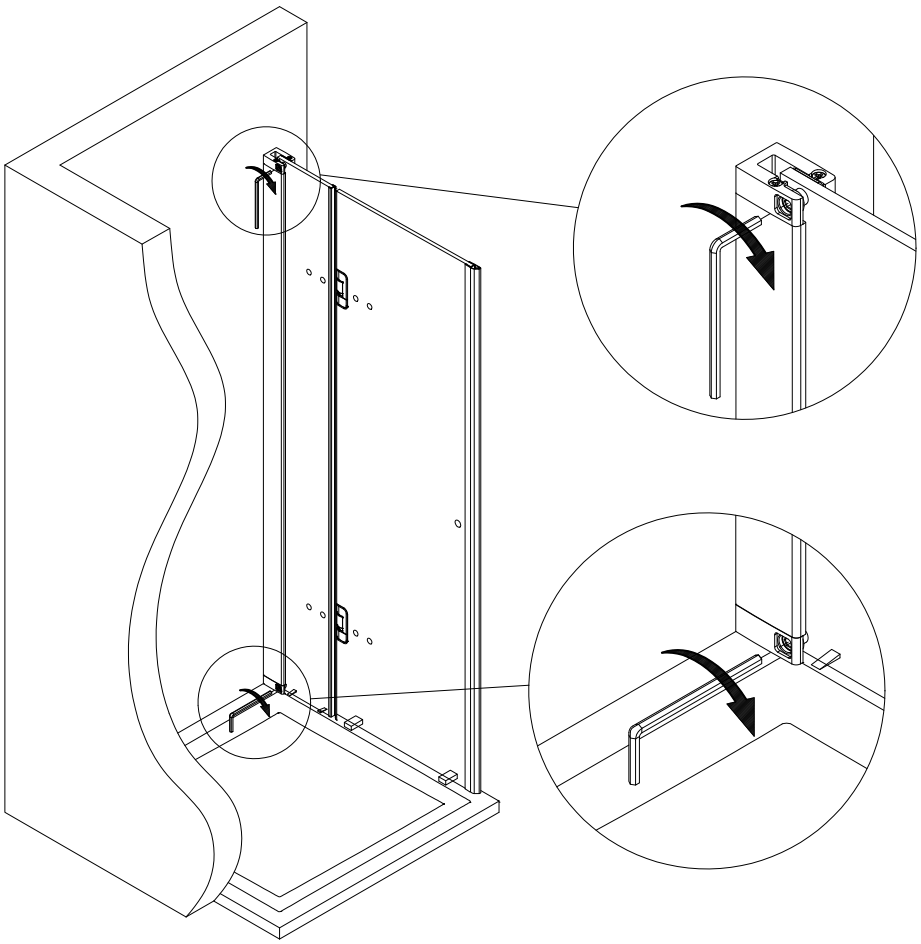

18

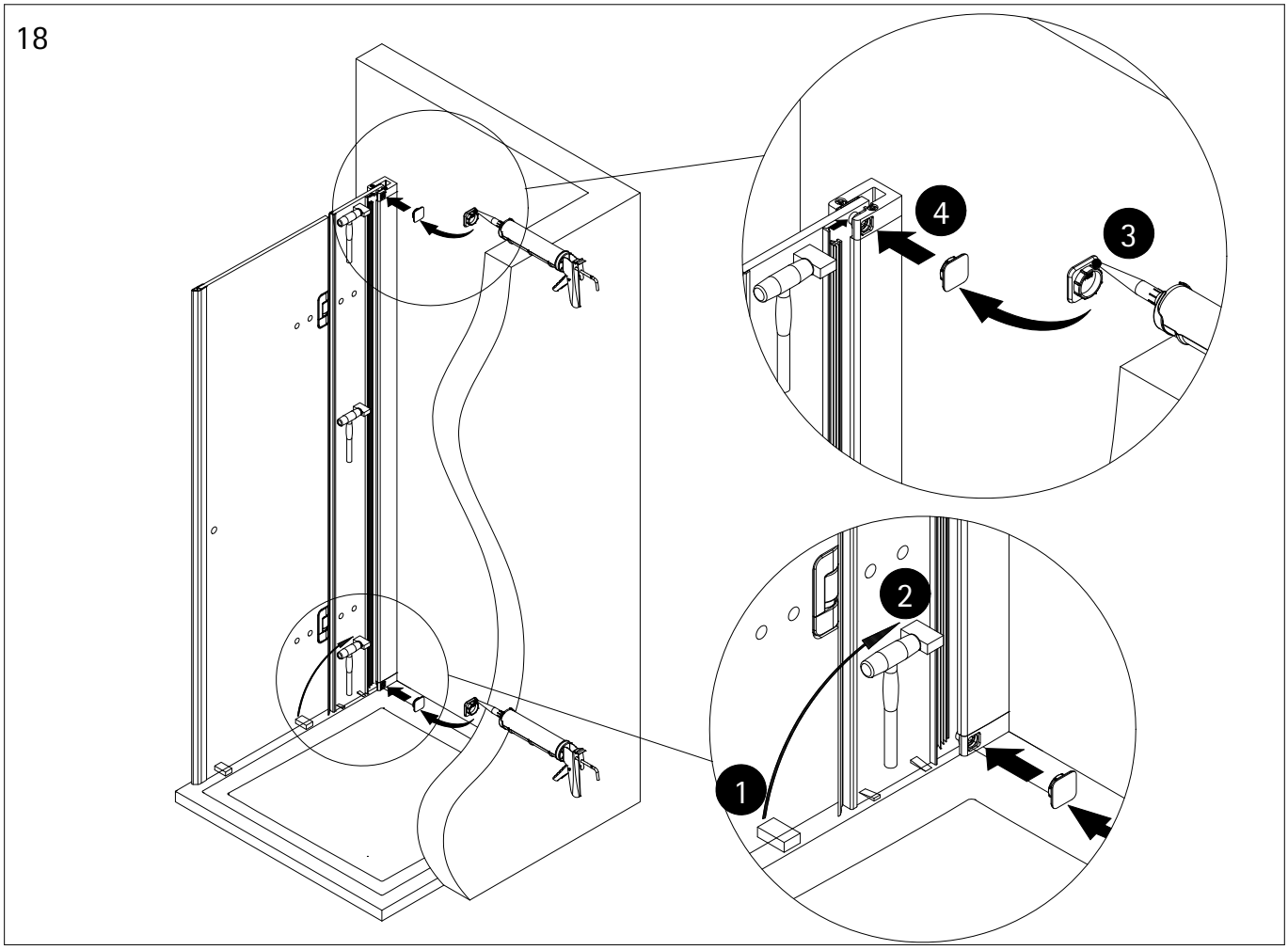


19

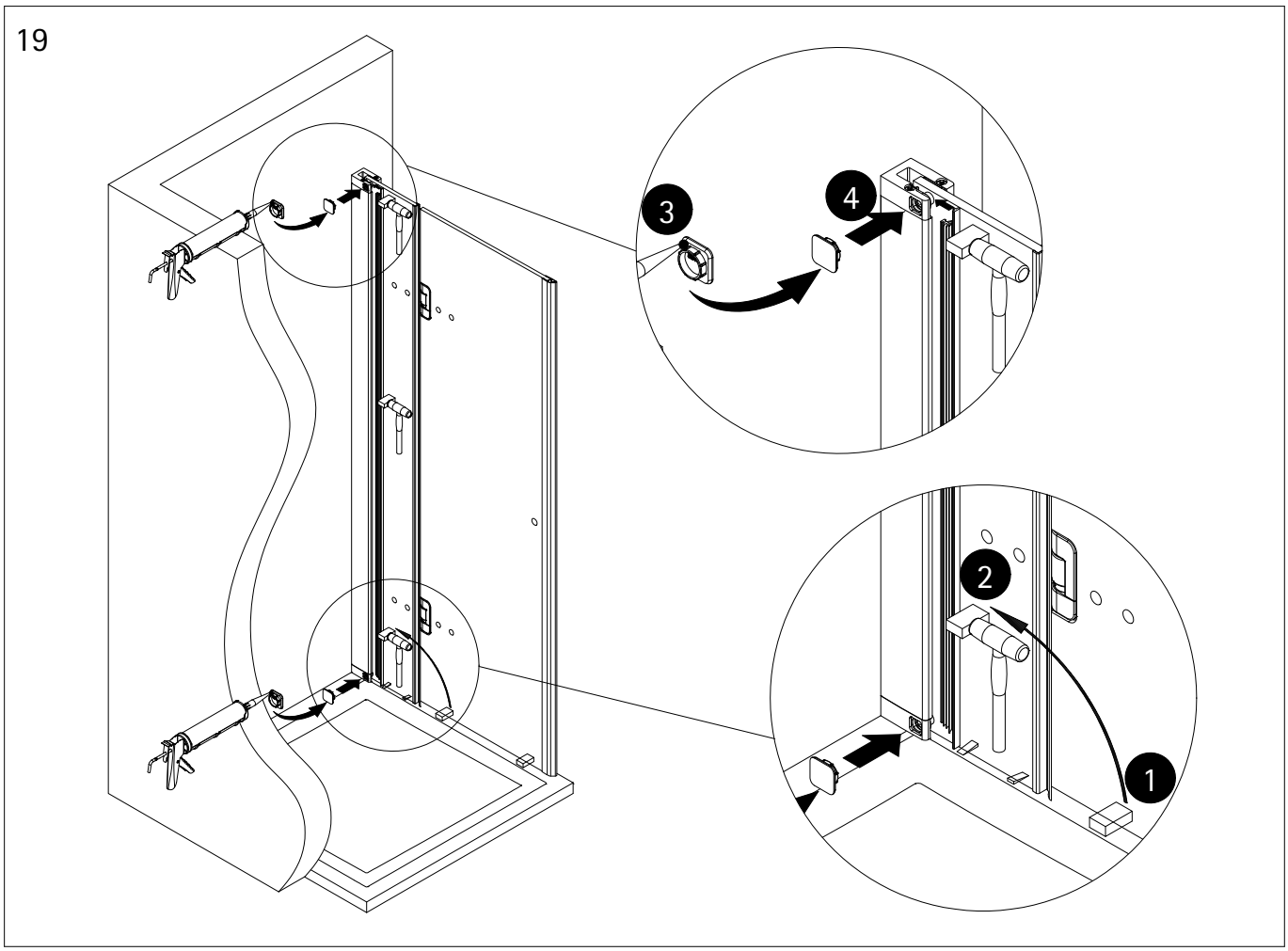

20

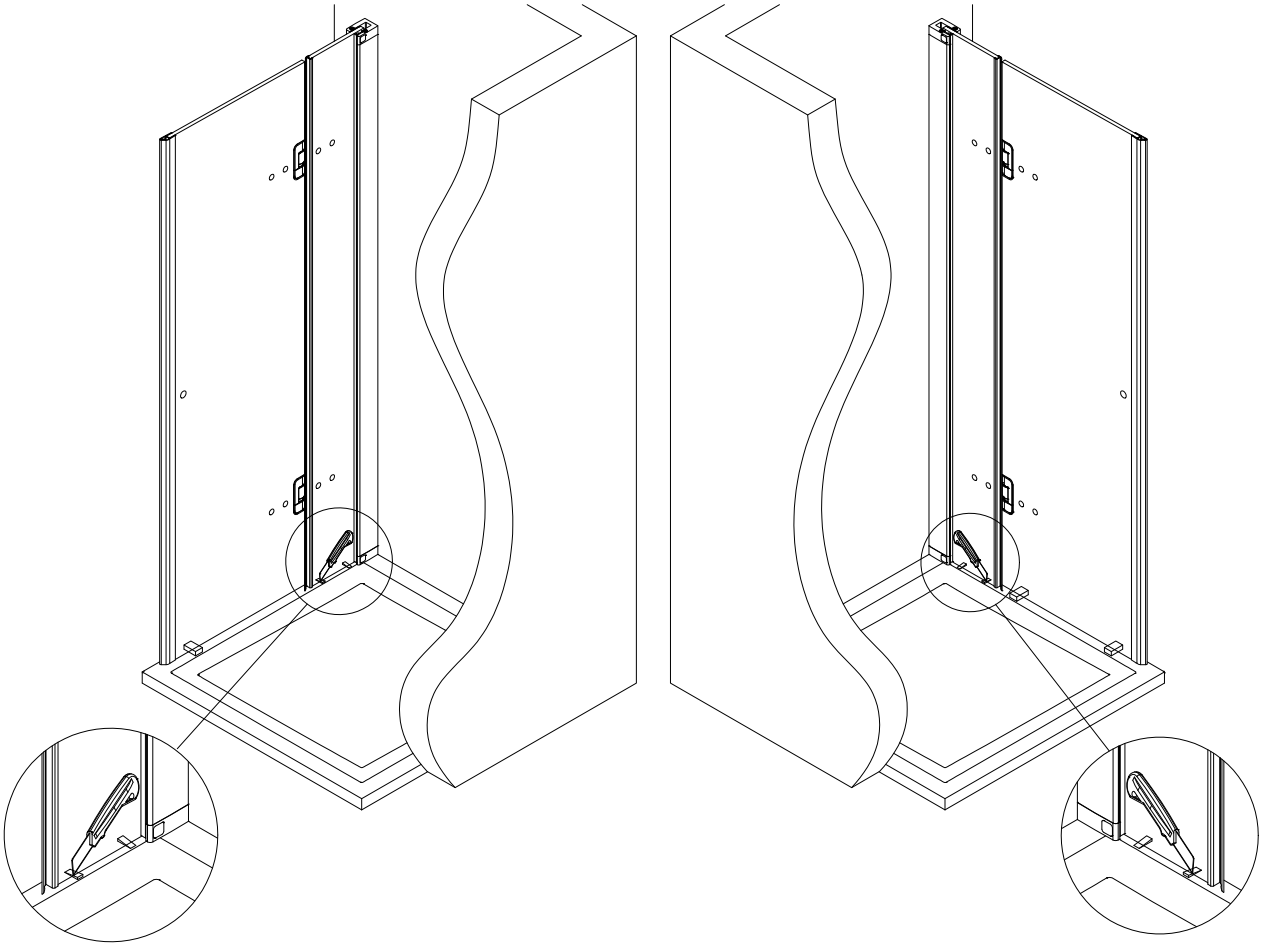

21

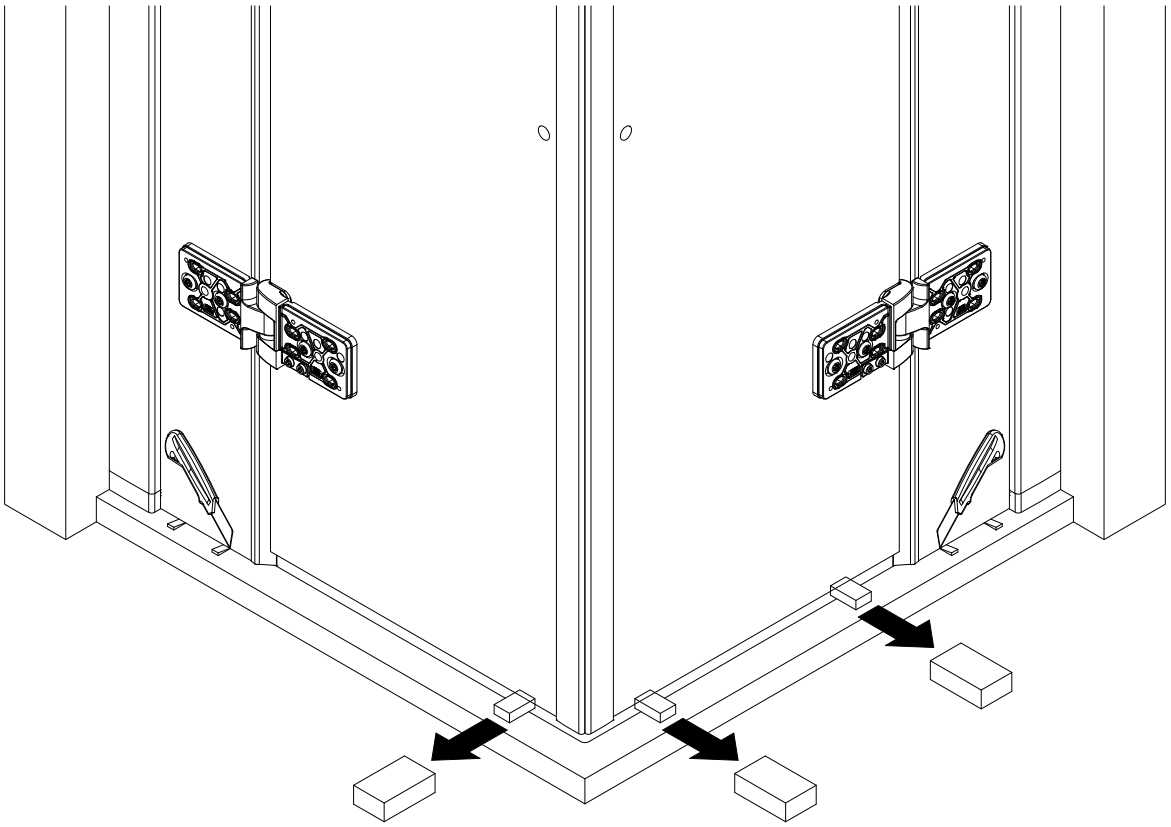

22

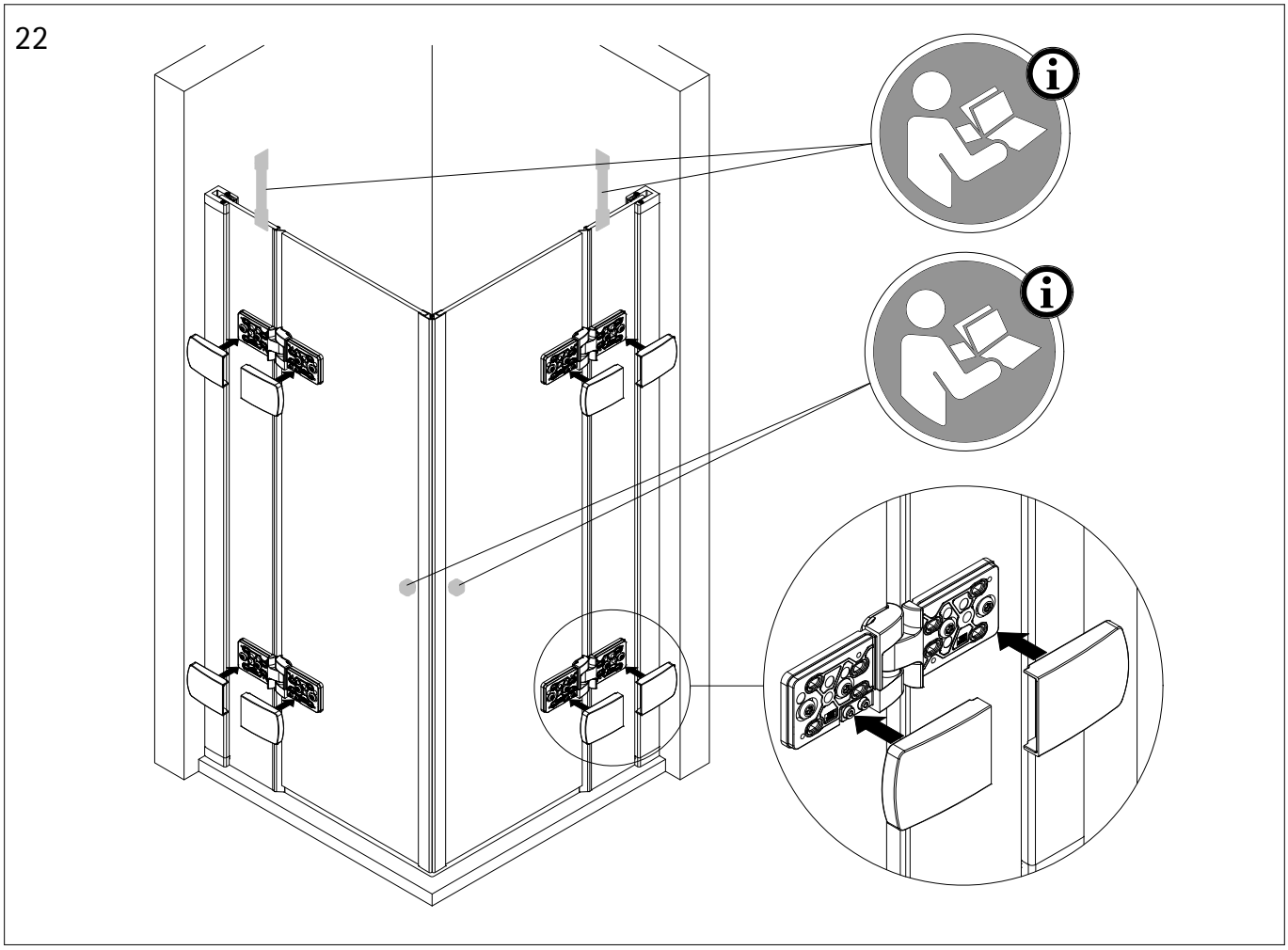

23

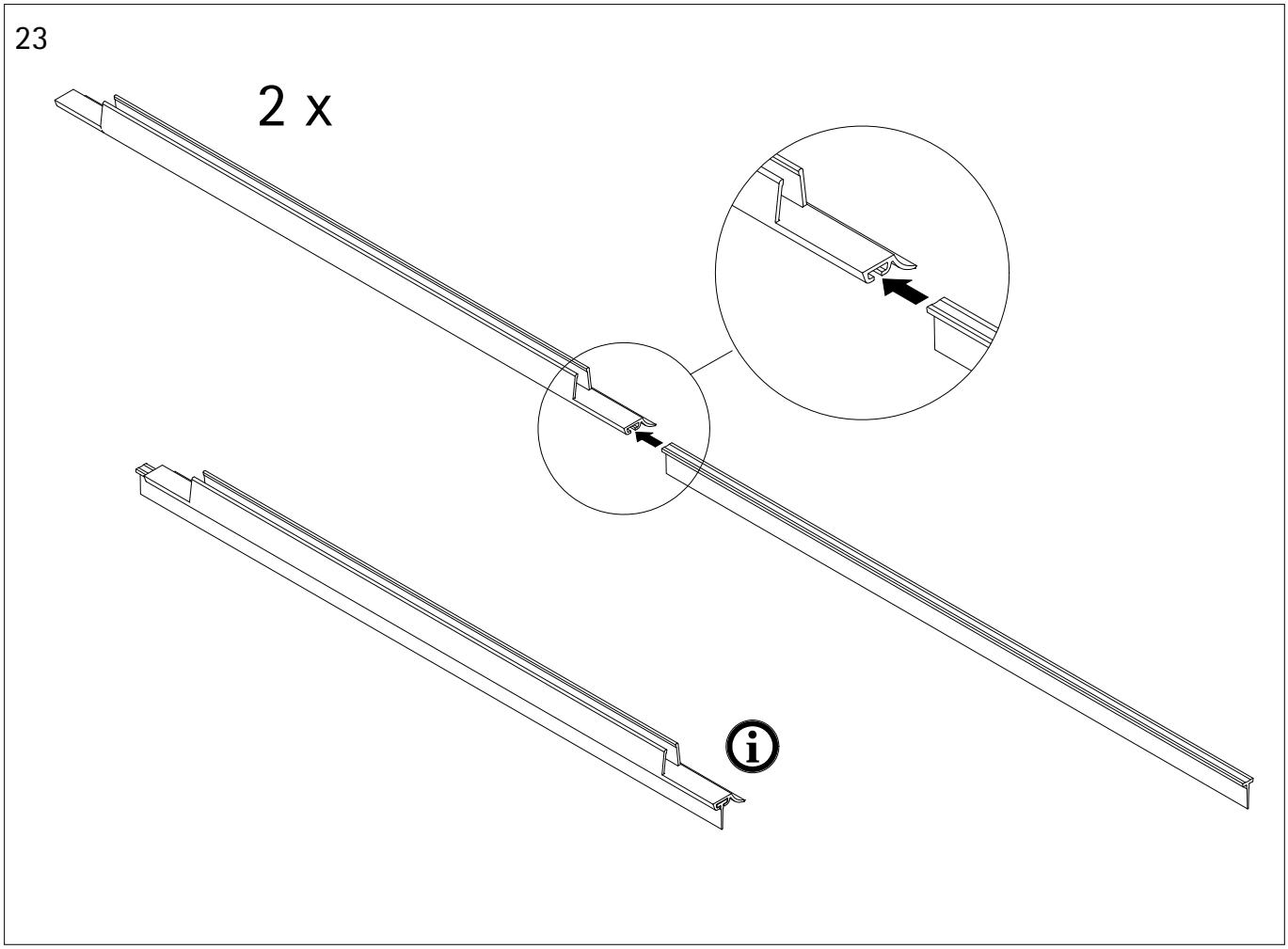

24

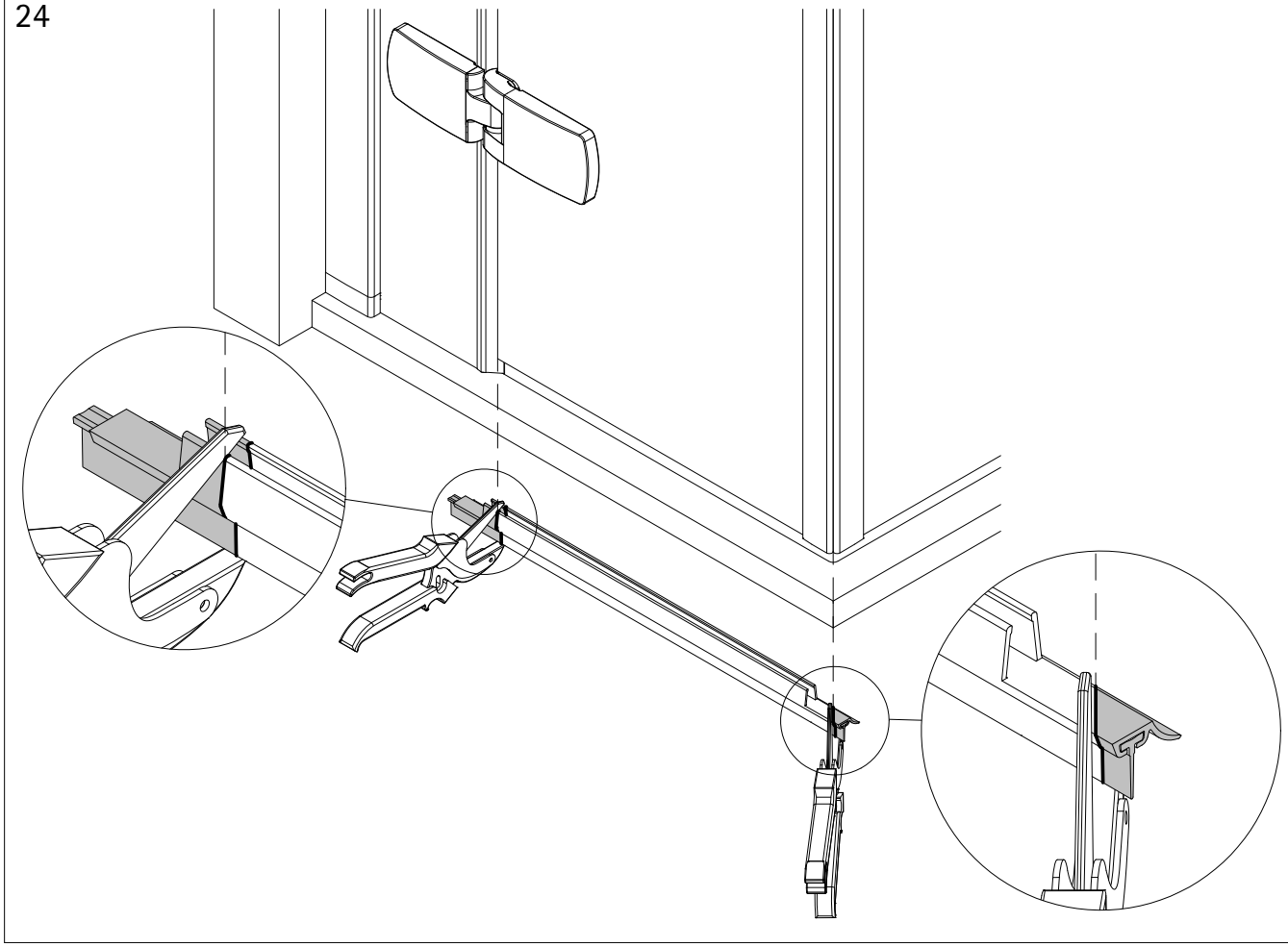

25

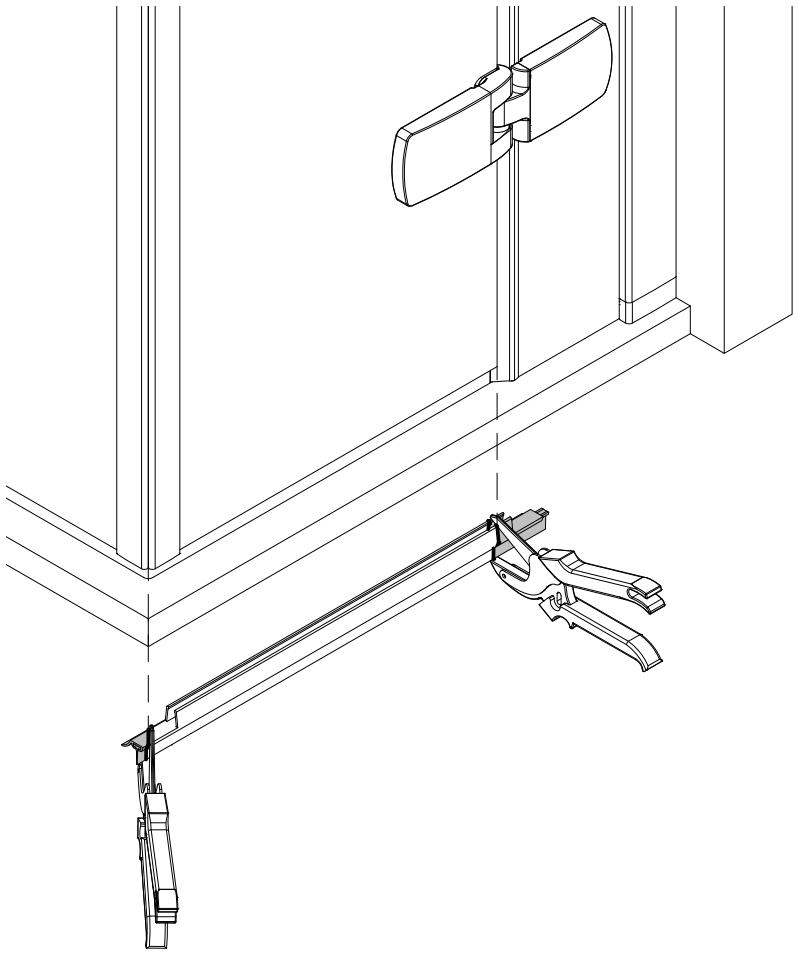

26

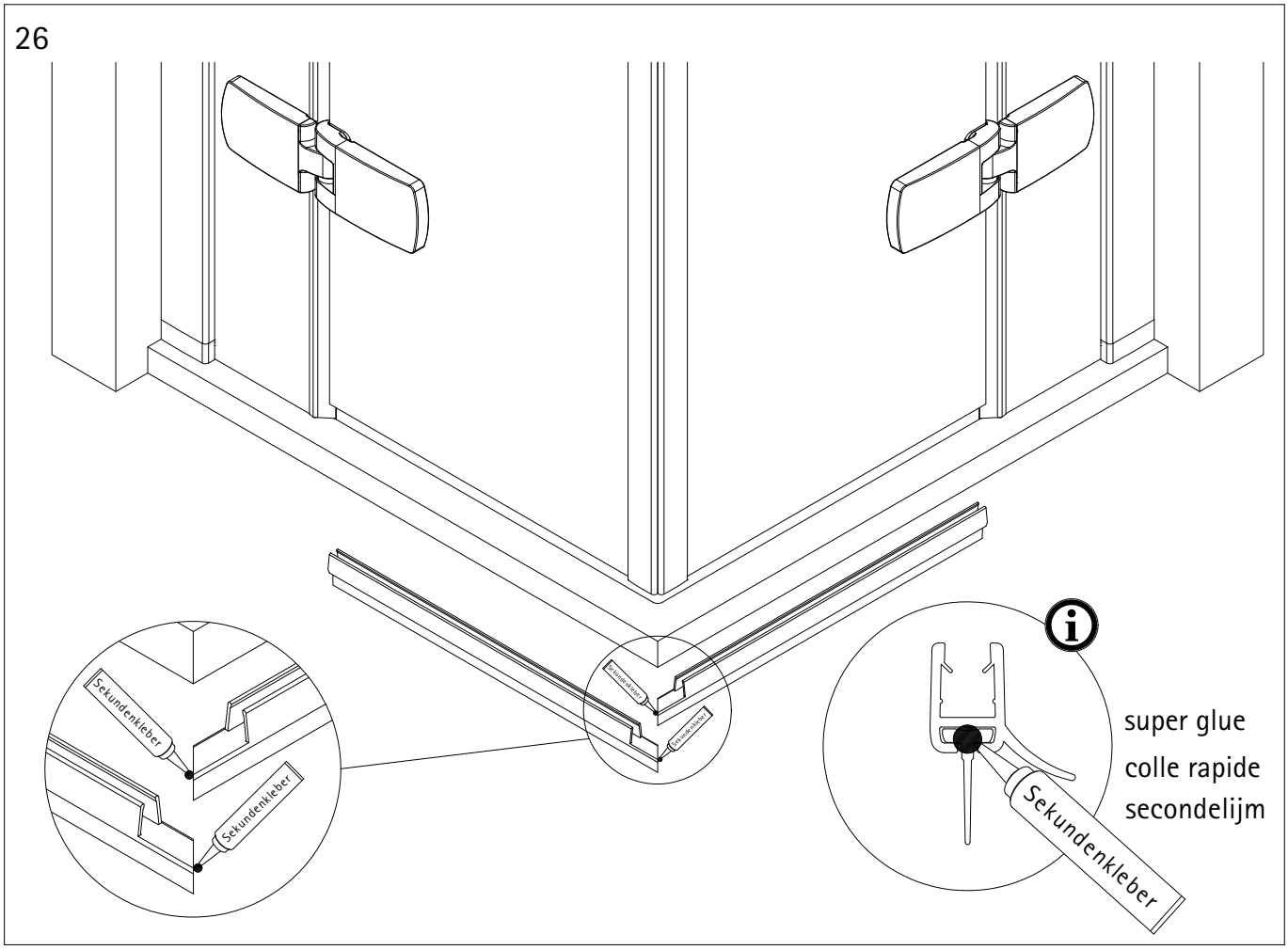
Sekundenkleber
Sekundenkleber
Sekundenkleber
Sekundenkleber
super glue
colle rapide
secondelijm
Sekundenkleber

27

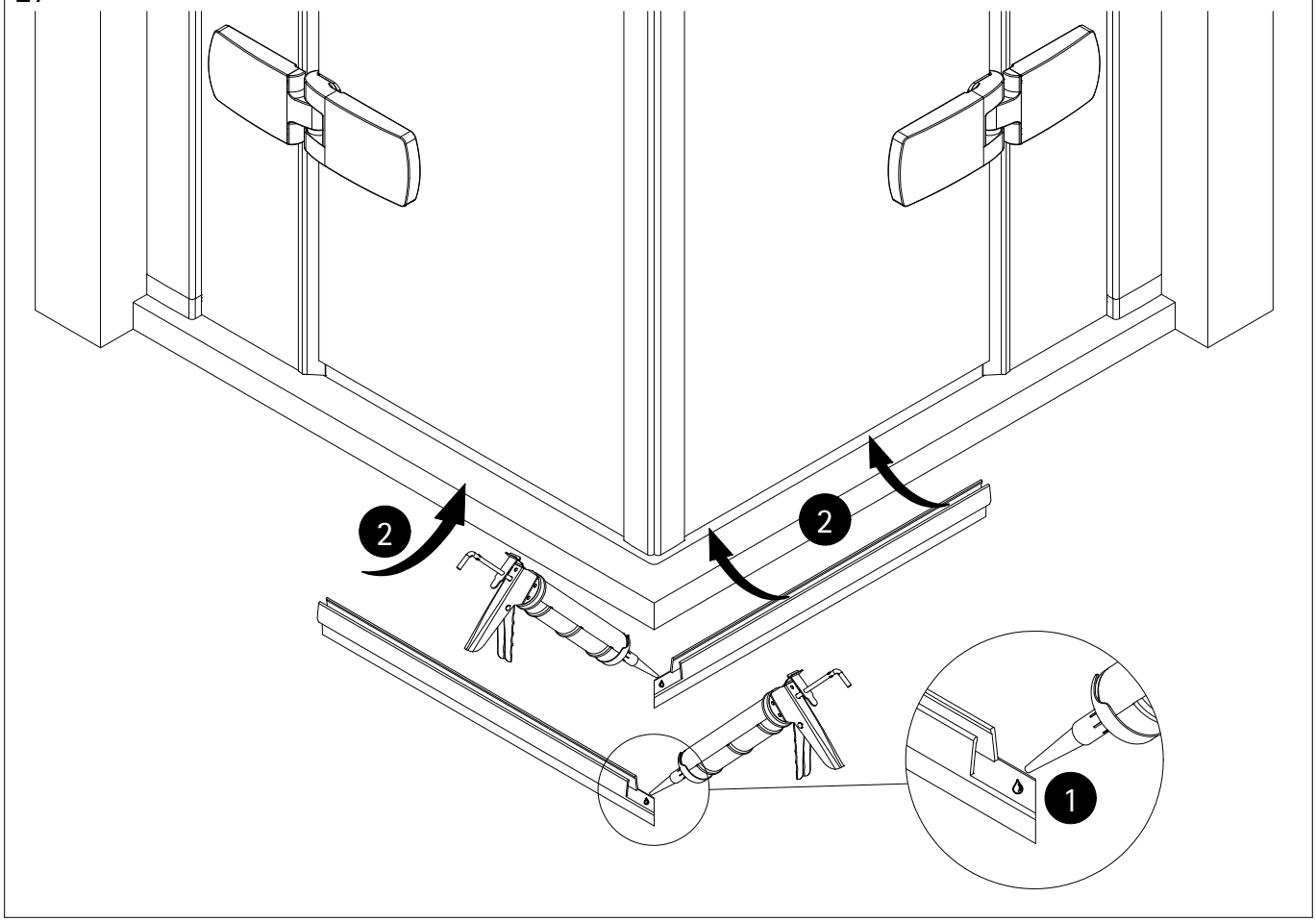
2
2
1

28

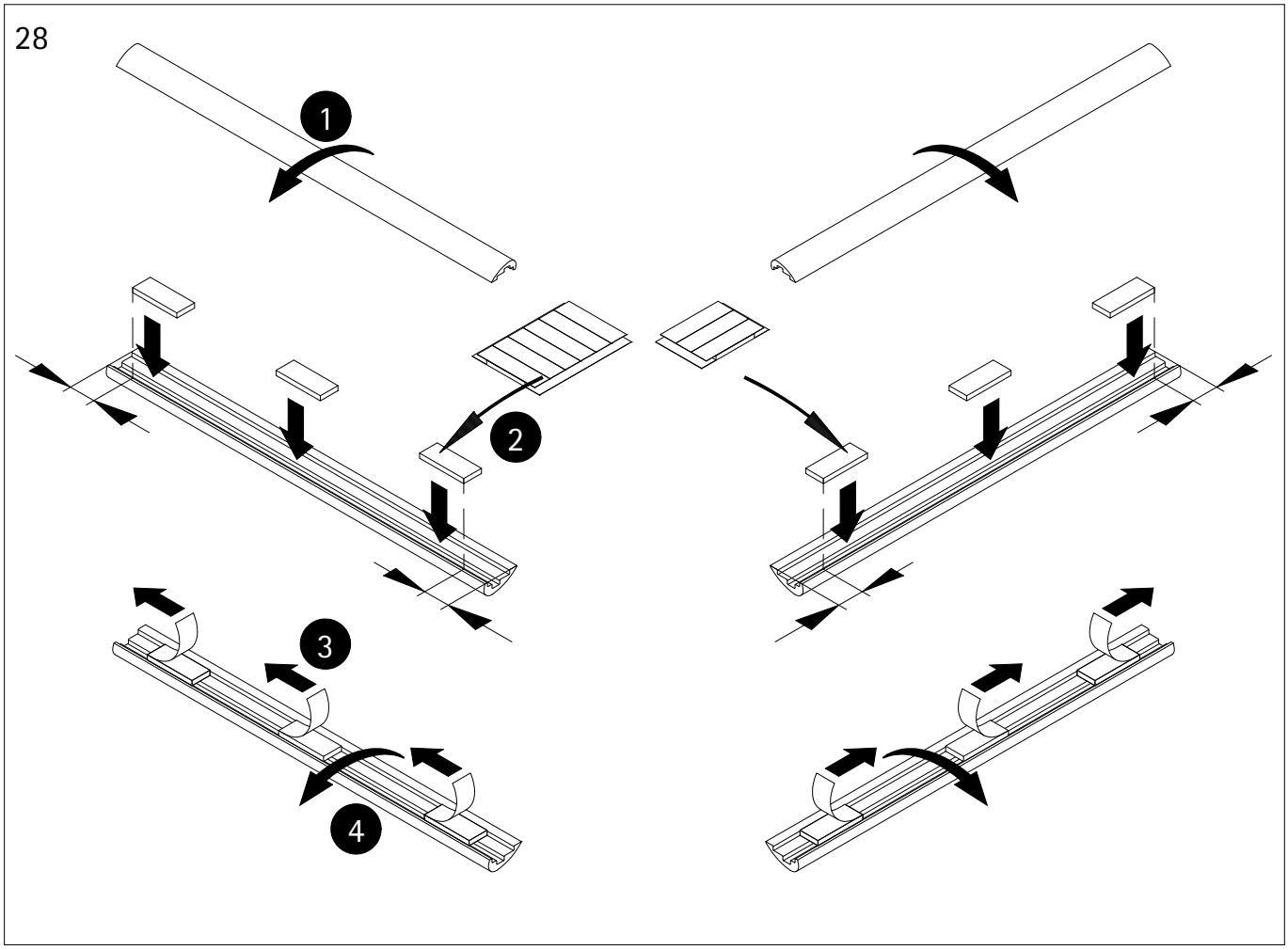


29

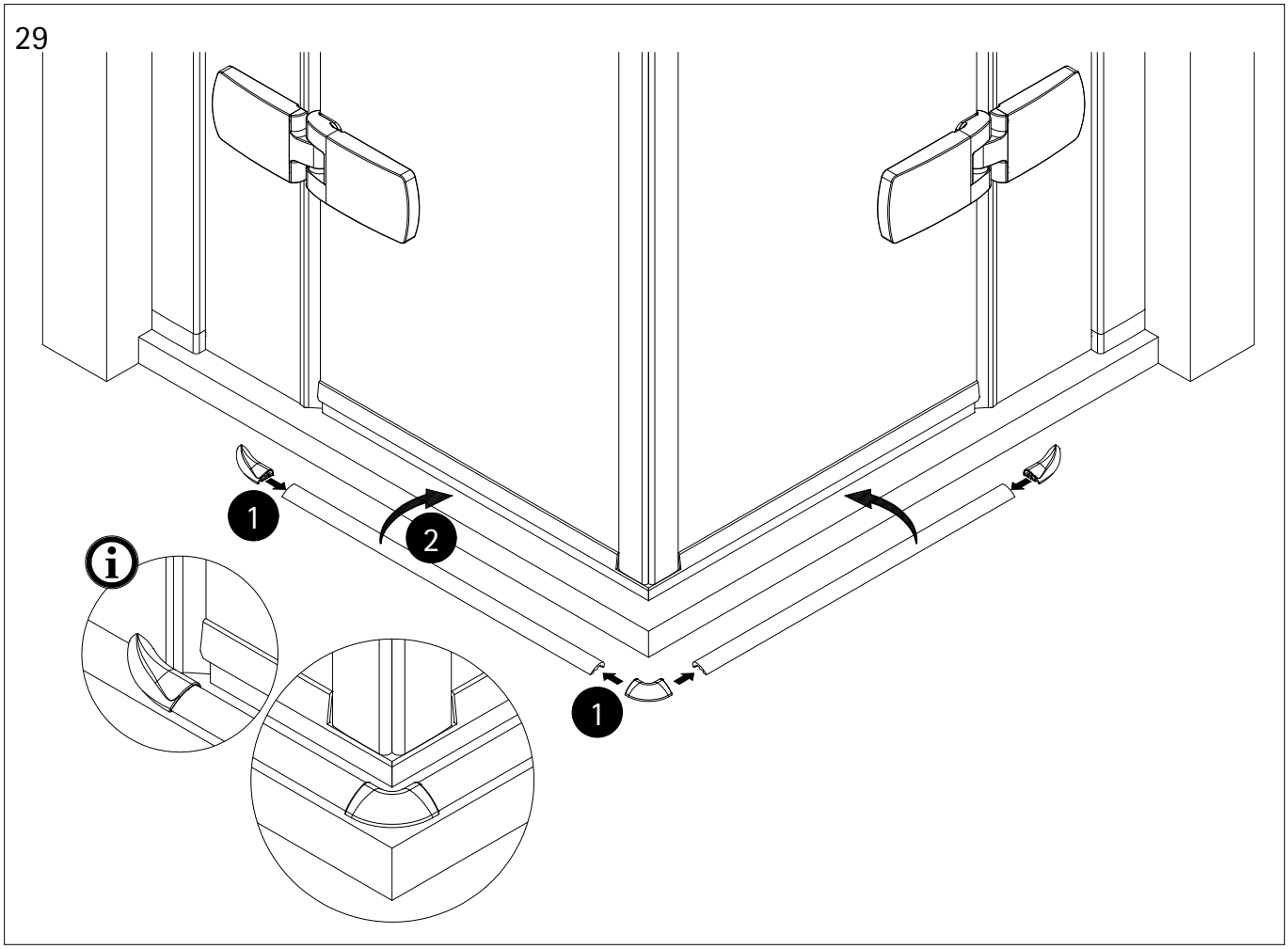

30

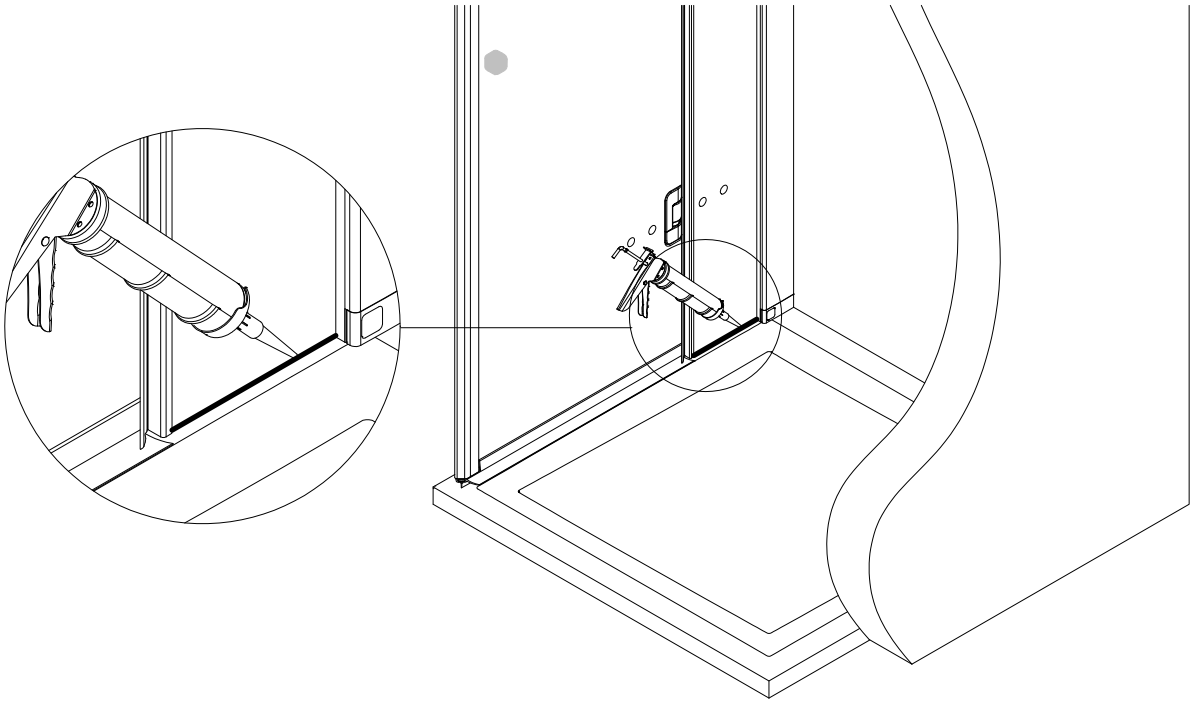

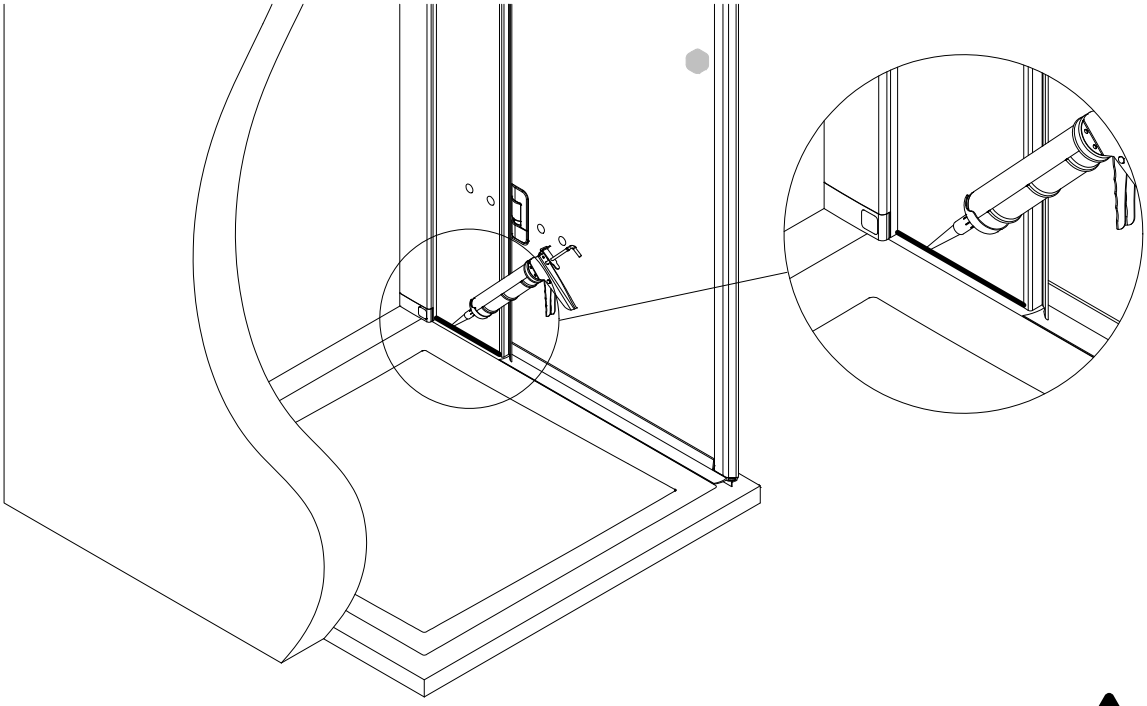

31

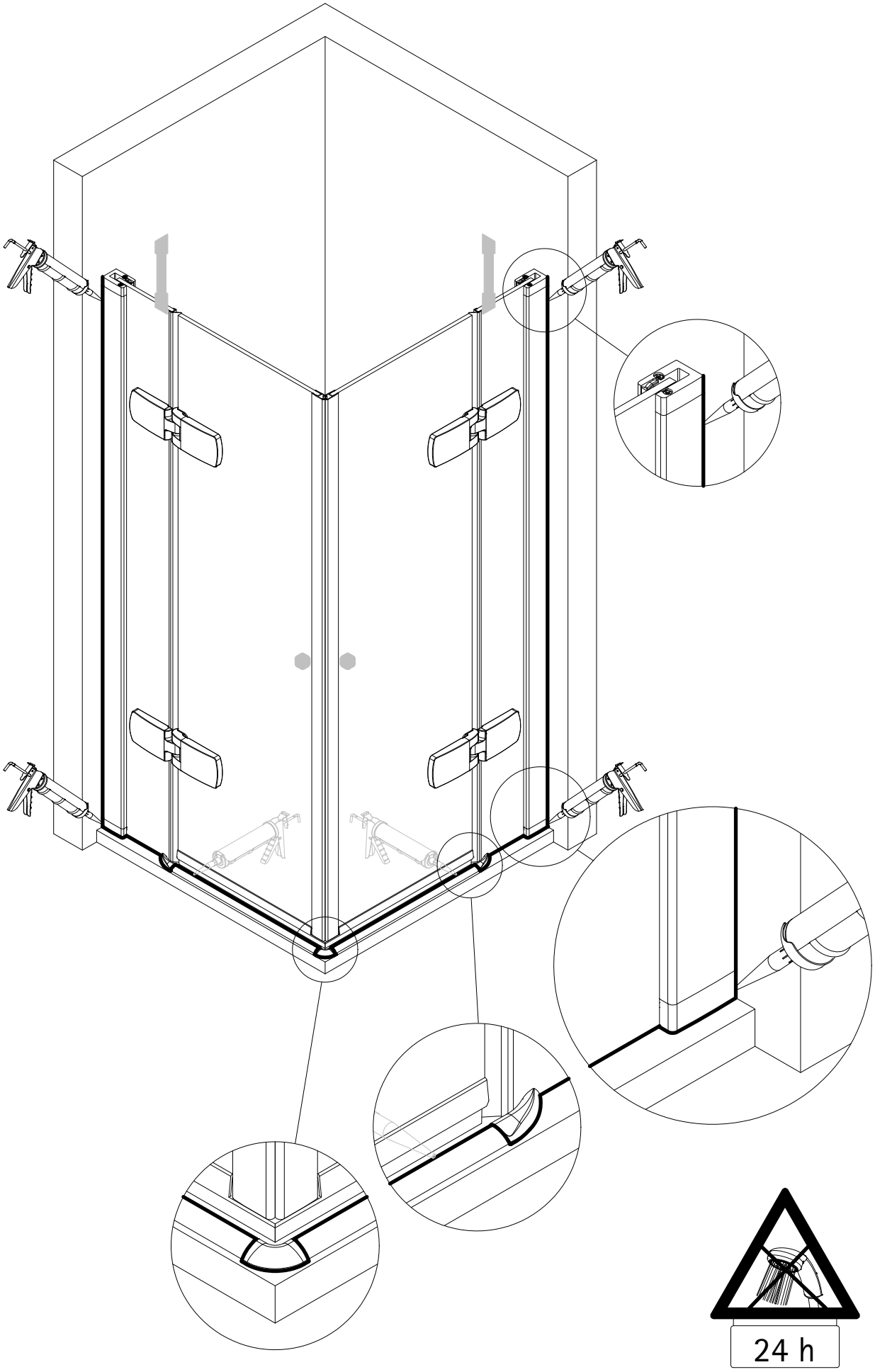

Notizen, notes, notities

Notizen, notes, notities

6857-3

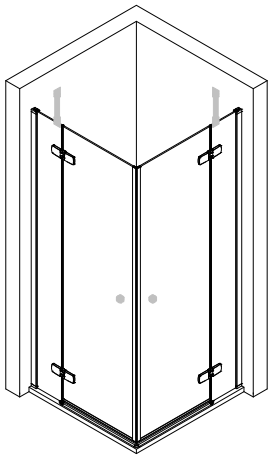

Technische Hilfe / technical help / l'aide technique / technologische ondersteuning
Ersatzteilbestellung / spare parts order
commande de piéces détachées / Bestellung van onderdelen:
Telefon 02631 / 8607-0

E-Mail: info@duschkabine.com

Dusch-Info
August-Horch-Straße 1
56566 Neuwied
Deutschland / Germany / Allemagne / Duitsland

10 JAHRE GARANTIE
10 YEARS GUARANTEE
10 ANS GARANTIE
10 JAAR GARANTIE

Technische Änderungen vorbehalten
© Die Vervielfältigung von Texten und Bildern ist nicht gestattet